mateco

YOUR BETTER WAY UP

RENTAL GUIDE 2021

HUREN: HET MEEST RENDABELE ALTERNATIEF

Voor tijdelijke projecten is huren de meest rendabele oplossing. Het bespaart u investeringskosten en ook alle reparaties, periodieke keuringen en onderhoud zijn voor onze rekening.

mateco adviseert en helpt u bij de juiste keuze, zowel voor kort- als langlopende projecten.

Inhoudsopgave

Machines....4
Over ons....6
Training....7
Service....8
Certificeringen....9
Checklist....10
Elektrische schaarhoogwerker....12
Ruw terrein schaarhoogwerker....45
Volrups schaarhoogwerkers....57
Telescoophoogwerker, 4X4....58
Telescoophoogwerker, volrups....79
Telescoophoogwerker, 4m werkbak, 4x4....85
Kniktelescoophoogwerker, 4X2....93
Kniktelescoophoogwerker, 4X4....99
Kniktelescoophoogwerker, 2x2. elektrisch, lichtgewicht....102
Kniktelescoophoogwerker, 4X2, hybride....104
Kniktelescoophoogwerker, 2X2, elektrisch....108
Low Level Access....116
Masthoogwerkers....122
Eenmansliften....125
Spinrupshoogwerkers....128
Aanhangerhoogwerkers....140
Autohoogwerkers....145
Vorkheftrucks....159
Magazijntrucks....162
Mini rupskranen....163
Voorzetapparatuur mini rupskranen....168
Starre verreikers....169
Roterende verreikers....175
Heavy duty verreikers....183
Voorzetapparatuur verreikers....186
Ruw terrein heftrucks....183
Gators....191
Aluminium klimmaterialen....199
Hydraulische lichtmast....202
Kaart....204
Verhuurvoorwaarden....206

Machines

Schaarhoogwerkers

Werkhoogte (m)	Type	Blz.
Elektrische schaarhoogwerkers		
5,90	GS-1330M	12
6,60	GS-1532	13
7,80	GS-1932	14
8,00	GS-2032	15
8,00	GS-2046	16
9,90	GS-2632	17
9,90	GS-2646	18
9,90	GS-2669 DC	19
9,90	GS-2669 DC OR	20
11,75	GS-3232	21
11,75	GS-3246	22
11,75	GS-3369 DC	23
11,75	GS-3369 DC OR	24
12,70	105EL12 PLUS	25
12,70	105EL16 PLUS	26
13,75	GS-4047	27
14,12	GS-4069 DC	28
14,12	GS-4069 DC OR	29
15,50	HL-160E20	30
15,50	Q135EL24	31
15,95	GS-4655	32
18,50	N165EL12	33
18,60	HL-190E20	34
21,30	N195EL12	35
21,70	HL-220E12 SE	36
21,70	HL-220E25 SE	37
22,50	S225 12 ES SE	38
27,50	S275 14 ES SE	39
27,50	HL-275E25 SE	40
28,20	HL-285E13 4 SE	41
28,20	HL-285E13 4WDS SE	42
32,00	PB S320-14 ES SE	43
33,00	HL-330E14 SE	44
Hybride schaarhoogwerkers		
27,50	HL-275H25	45
Ruw terrein schaarhoogwerkers		
9,70	GS-2668 RT	46
9,70	GS-2669 RT	47
11,75	GS-3369 RT	48
12,06	GS-3390 RT	49
14,20	GS-4069 RT	50
14,75	GS-4390 RT	51
18,20	GS-5390 RT	52
21,50	B195DL25	53
22,80	T-210DL25	54
27,20	HL275D27	55
33,70	G320DL30 4WDS/N SE	56
Volrups aangedreven schaarhoogwerkers		
10,50	405 TS	57

Telescoophoogwerkers

Werkhoogte (m)	Type	Blz.
Telescoophoogwerker, 4x4		
14,20	S-40	59
15,56	S-45 XC	60
15,70	S-45	61
20,20	S-60	62
20,50	S-60J	63
21,80	S-65	64
21,80	S-65 XC	65
22,90	SP21AJ	66
27,75	280TJ	67
27,91	S-85 XC	68
28,10	S-85	69
34,00	S-105	70
40,00	S-125	71
40,10	SX-125 XC	72
43,05	1350SJP	73
43,15	SX-135 XC SE	74
47,50	1500SJ SE	75
48,16	SX-150 SE	76
56,80	SX-180 SE	77
58,56	1850SJ SE	78
Telescoophoogwerker, volrups		
11,60	HX99B	79
14,00	SR12B	80
15,70	S-45 TRAX	81
20,00	SR18A	82
21,86	S-65 TRAX	83
22,70	SR21A	84
Telesccophoogwerker, 4x2, 4m werkbak		
13,90	SP14CJ	85
15,56	S-45 XC 4m Werkbak	86
20,90	AW210SX	87
21,80	S-65 XC 4m Werkbak	88
21,80	S-65 TraX 4m Werkbak	89
22,63	680S	90
27,91	S-85 XC 4m Werkbak	91

Kniktelescoophoogwerkers

Werkhoogte (m)	Type	Blz.
Kniktelescoophoogwerker, 4x2, diesel		
12,40	Z-34/22 2WD	93
15,86	Z-45 XC	94
15,90	Z-45/25 J RT	95
17,60	Z-51/30 J	96
21,00	Z-62/40J	97
Kniktelescoophoogwerker, 4x4, diesel		
25,77	Z-80/60J	98
40,00	1250AJP	99
43,10	ZX-135/70	100
48,10	1500AJP	101
Kniktelescoophoogwerker, 2x2, elektrisch, lichtgewicht		
10,00	HR10	102
12,00	Z33/18	103
Kniktelescoophoogwerker, 4x2, hybride		
15,92	Z-45 FE	104
20,16	Z-60/37FE	105
20,80	HR21 HYBRID SE	106
28,00	HR28 HYBRID SE	107
Kniktelescoophoogwerker, 2x2, elektrisch		
10,90	Z-30/20N RJ	108
12,50	Z-34/22	109
14,32	Z-40/23N RJ	110
15,94	Z-45/25J DC	111
16,90	170AETJL	112
20,20	E600JP	113
26,20	E800AJ SE	114

Low level access

Werkhoogte (m)	Type	Blz.
3,50	PECO (PLUS)	116
4,20	ECO	117
4,50	NANO SP	118

mateco
YOUR BETTER WAY UP

4,90	LEONARDO 500 HD	119
5,50	1230 ES	120
5,66	GRC12	121

Masthoogwerkers

Werkhoogte (m)	Type	Blz.
7,70	GR20J	122
8,02	GR20	123
9,90	GR26J	124

Eenmansliften

Werkhoogte (m)	Type	Blz.
9,57	AWP25S	125
11,00	AWP30S	126
14,30	AWP40S	127

Spinrupshoogwerkers

Werkhoogte (m)	Type	Blz.
14,90	LEO 15 GT	129
15,30	X15J PLUS	130
16,90	X17J PLUS	131
17,90	LEO 18 GT	132
20,05	X20J PLUS	133
21,00	LEO 21 GT	134
23,00	LEO 23 GT	135
25,00	LEO 25 T	136
30,00	LEO 30 T	137
35,00	LEO 35 T	138
35,50	LEO 36 T	139

Aanhangerhoogwerkers

Werkhoogte (m)	Type	Blz.
12,30	TZ34/20	141
17,10	TZ50	142
22,00	GT22R	143
25,00	GT25R	144

Autohoogwerkers

Werkhoogte (m)	Type	Blz.
Bestelwagen AHW, zonder machinist, rijbewijs B, diesel		
12,90	ETL 36 135 F	146
13,80	ETL 38 140 F	147
AHW, zonder machinist, rijbewijs B, diesel		
17,00	PT170	148
20,00	PNT205NH	149
20,00	PT200	150
22,00	TBR220	151
22,50	PT225	152
24,20	VTX-240	153
24,40	TBR250	154
26,80	TB270	155
28,80	TB290	156
AHW, zonder machinist, rijbewijs B, hybride		
27,00	TB270 HYBRIDE	157
Vrachtwagenhoogwerkers		158

Vorkheftrucks

		159
	Voorzetapparatuur	160

Magazijntrucks

		162

Minirupskranen

Werkhoogte (m)	Type	Blz.
8,70	MC285 SE	164
11,80	B-350.1 SE	165
16,80	MC405 SE	166
19,60	MC815 SE	167
	Voorzetapparatuur	168

Starre verreikers

Hefhoogte (m)	Type	Blz.
4,30	MT420H	170
5,85	MT625	171
9,00	MT932	172
14,00	MT1440	173
18,00	MT1840	174

Roterende verreikers

Hefhoogte (m)	Type	Blz.
17,90	MRT1840 EASY	175
18,00	MRT1850	176
21,00	MRT2150	177
24,80	MRT2470 SE	178
24,60	MRT2540 SE	179
24,70	MRT2550 SE	180
29,70	MRT3050+ SE	181
31,60	MRT3255+ SE	182

Heavy duty verreikers

Hefhoogte (m)	Type	Blz.
6,84	MHT790	183
9,62	MHT10130	184
9,63	MHT10180 E	185
	Voorzetapparatuur	186

Ruw-terrein heftrucks

Hefhoogte (m)	Type	Blz.
3,70	BUGGY	191
5,50	M30-4	192
5,50	M50-4	193

Gators

	Type	Blz.
	Leffert FM-50	194
	Leffert FM-80	195
	KIOTI MECHRON	196
	GATOR XUV 855D	197
	Aanhanger	198

Over ons

Bedrijfsprofiel

mateco is een van de toonaangevende aanbieders op gebied van hoogwerkers, vorkheftrucks, verreikers en gators. Onze verhuurvloot bestaat uit ruim 4.500 machines in meer dan 700 maten en toepassingen. Met ruim 160 vestigingen in Europa is ons doel duidelijk: your better way up!

Veiligheid staat bij ons hoog in het vaandel. We vertrouwen niet alleen op de nieuwste technologie, constante certificering en gekwalificeerd personeel, maar we bieden ook opleidingen voor gebruikers van hoogwerkers.

Met onze verhuurvloot realiseren we werkhoogtes tot 90 meter, een zijdelingse reikwijdte tot 41 meter en een hefvermogen tot 25.000 kg.

Missie

Onze klanten te voorzien van uitgekiende flexibele verhuuroplossingen, waarbij onze machines technisch en veilig in uitstekende staat verkeren, op tijd worden geleverd, ondersteund met uitzonderlijke service en de juiste professionele ondersteuning. Daarbij oog houden voor het leveren van een positieve bijdrage aan mens, milieu en economie.

Kernwaarden

> Passion to perform
We hebben passie om te presteren en focussen op concrete resultaten

> Trust to act
We krijgen het vertrouwen om ons werk te doen en doen dat daadkrachtig

> Act responsibly
We zijn verantwoordelijk voor onze daden en consequenties daarvan op onze stakeholders en onze omgeving

> Make it fun
We hebben plezier in ons werk en creëren omstandigheden waar we ons prettig en veilig voelen

Training

Leer veilig werken door middel van onze opleidingen

Steeds meer opdrachtgevers eisen op hun werk- of bouwlocatie dat er uitsluitend door personen met een voltooide en erkende opleiding een hoogwerker, heftruck of verreiker wordt bediend. Om de veiligheid te kunnen waarborgen, is een goede basiskennis nodig over de werking van de machine en een praktische training volgens (inter)nationaal erkende normen. Deze trainingen worden gegeven op de vestigingen van mateco in Nederland. Uiteraard is een cursus op een locatie naar keuze ook mogelijk. Op onze oefenterreinen bevinden zich diverse parcoursen en realistisch oefenmateriaal. De ééndaagse opleidingen bestaan uit een theoriedeel ('s ochtends) en een praktijkdeel ('s middags). Beiden worden afgesloten met een examen.

Onze opleidingen:

BMWT/TÜV/IPAF training:
> Veilig werken met de hoogwerker
> Veilig werken met de heftruck
> Veilig werken met de verreiker

Elearning

Wij bieden ook de IPAF Hoogwerker Bediener eLearning cursus aan voor alle hoogwerker categorieën (1a, 1b, 3a, 3b). De cursus biedt dezelfde hoge kwaliteit theoretische training als klassikale training en kan altijd, overal, in uw eigen tempo en op diverse apparaten worden voltooid. De IPAF Hoogwerker Bediener eLearning cursus duurt ongeveer 3 uur en is beschikbaar in het Engels, Nederlands, Frans, Duits, Italiaans, Portugees en Spaans.

Service

Naast een snelle levering van verhuurmachines heeft mateco nog een ander sterk punt: een goede service. mateco heeft vestigingen in Rotterdam, Amsterdam, Veghel, Zwolle, Goes, Sittard en Utrecht. U kunt bellen met de dichtstbijzijnde vestiging voor de snelste service. Elke vestiging heeft een chef technische dienst met binnen- en buitenmonteurs, dus we kunnen machines onderweg of in de werkplaatsen repareren en onderhouden. mateco monteurs zijn breed inzetbaar, dit is noodzakelijk gezien onze uitgebreide vlootsamenstelling van diverse merken en types machines. Jaarlijkse trainingen door de fabrikanten en eventuele loopbaanontwikkelingstrajecten via het ROVC dragen bij tot het juiste kennisniveau.

Vanuit ons hoofdmagazijn in Rotterdam bevoorraden wij alle vestigingen, inclusief de servicewagens. In onze servicewagens zitten veel onderdelen waarvan we uit ervaring weten dat deze vaker dan andere vervangen moeten worden. Heeft onze monteur het betreffende onderdeel niet ter beschikking, dan bestelt hij het onmiddellijk in ons magazijn. Met ons uitgekiende voorraadsysteem weten wij onmiddellijk of het gewenste onderdeel voorradig is en waar. Wanneer blijkt dat het bewuste onderdeel geen voorraadartikel is dan wordt er direct besteld. Bij spoed kopen we het onderdeel lokaal in of laten we desnoods een koerier rijden.

Een belangrijk aspect van onze service is dat we, in geval van een probleem bij u, vrijwel altijd dezelfde dag bij u zijn om het probleem op te lossen. Mocht dit laatste echt niet lukken, dan is het ook vaak mogelijk om de machine te wisselen.

mateco keurt minimaal één keer per jaar haar materieel op veiligheid (o.a. SGS en BMWT) en voert op gezette tijden preventief onderhoud uit om storingen voor te zijn. Het bedrijfsbureau in Rotterdam plant de keuringen en fungeert ook als vraagbaak voor zowel mateco-collega's als klanten. Vanwege de goede contacten met de fabrikanten en overheidsinstanties, kunnen wij technische of wettelijke vragen aan de juiste mensen stellen. Zo kunnen we dit op korte termijn terug koppelen en het probleem of vraagstuk oplossen.

Certificeringen

MVO-prestatieladder niveau 3
mateco bv heeft gekozen voor de MVO-prestatieladder, zodat de 33 MVO-indicatoren de benodigde aandacht krijgen om als gehele organisatie maatschappelijk verantwoord te ondernemen.

CO2-prestatieladder niveau 3
Met behulp van de CO2-prestatieladder maakt mateco bv aantoonbaar dat het een systeem heeft om de CO2-emissie op een correcte wijze in kaart te brengen en structureel de emissie aanpakt.

ISO 14001
Op het gebied van milieu is ISO 14001 een certificaat om aantoonbaar te maken dat het bedrijf het milieu zo min mogelijk belast. Er is dus een directe samenhang met de CO2-prestatieladder, maar er wordt ook gekeken naar afval, gebruik duurzame middelen en materialen, bodemverontreiniging, onnodig gebruik van bijvoorbeeld gevaarlijke stoffen, etc.

ISO 9001
ISO 9001 staat in de markt bekend als kwaliteitscertificering, maar heeft als doel dat voldaan wordt aan de eisen van de klant, wet- en regelgeving en dat de organisatie continu verbeteren laat zien. De nieuwe ISO 9001:2015 is ook meer gericht op risico- en kansenmanagement en stakeholders.

VCA*
De Veiligheid, gezondheid, welzijn & milieu Checklist Aannemers (VCA) heeft als doel te borgen dat gecertificeerde bedrijven aantoonbaar aan alle verplichtingen vanuit de Arbeidsomstandighedenwet voldoen. In 1994 is mateco bv als een van de eerste bedrijven in Nederland VCA-gecertificeerd.

Checklist: hoe kiest u de juiste machine?

Welke heftruck of hoogwerker hebt u nodig om uw werk zo efficiënt mogelijk uit te voeren?

Houd bij uw keuze rekening met volgende factoren:

> Werkt u binnen of buiten?

> Wat is de exacte hoogte waarop u moet werken?

> Hoe is de ondergrond (hard/zacht/beton/modder/grind/zand/gras etc)?

> Staat u recht onder uw werk of moet u ook een bepaalde horizontale afstand overbruggen?

> Welk werkplatform hebt u nodig (groot/klein, veel/weinig hefvermogen)?

> Zijn er beperkingen voor de doorgang van de machine (lengte, breedte, hoogte)?

> Is er een gewichtsbeperking (verdiepingsvloer of nieuwe vloer)?

> Indien u een schaarlift bestelt hebt u dan een uitschuifbaar platform nodig?

> Voor elektrische machines: is er stroomvoorziening?
Voor een elektrische heftruck: is er krachtstroom?

> Indien u een telescoop bestelt, kunt u schuin naar uw werk reiken of zijn er obstakels waar u overheen moet reiken?

> Indien u een heftruck, ruw-terrein truck of verreiker bestelt, welke hefhoogte hebt u nodig en hoeveel moet u tillen op die hoogte.

> Is de normale vorklengte (ca. 120 cm) voor uw heftruck toereikend of heeft u verlengvorken (tot max. 180 cm) of langere vaste vorken (tot max. 240 cm) nodig?

> Indien u een verreiker bestelt, hebt u ook accessoires zoals een schepbak of een kraanarm nodig?

Schaarhoogwerkers

> Elektrisch
> Ruw terrein
> Volrups

GS-1330M

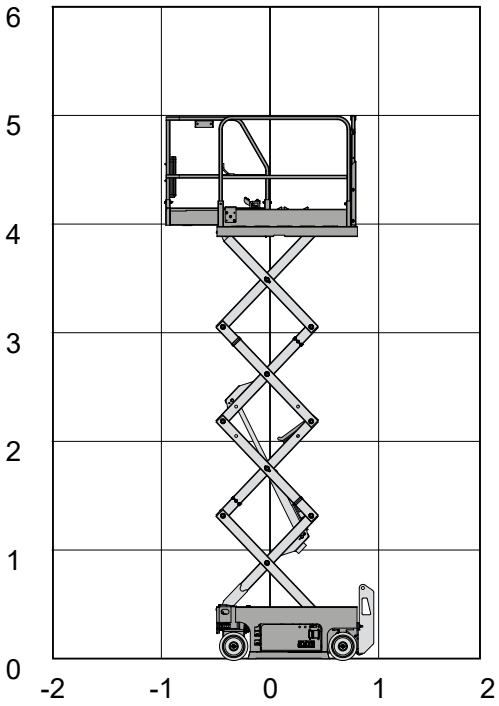

Technische specificaties

Platformhoogte	3,90 m
Werkhoogte	5,90 m
Max. hefvermogen	227 kg
Platformlengte	1,26 m
Platformlengte uitgeschoven	1,72 m
Platformverlenging	0,46 m
Platformbreedte	0,67 m
Max. scheefstand	2,5/1,5°
Hoogte (+ leuning)	2,02 m
Hoogte (- leuning)	1,68 m
Banden	non-marking
Lengte	1,41 m
Breedte	0,78 m

Wielbasis	0,98 m
Bodemvrijheid	0,06 / 0,02 m
Max. hellingshoek	25%
Rijsnelheid in-/uitgeschoven	4 km/u / 0,8 km/u
Draaicirkel	1,55 m
Aandrijving	accu
Gewicht	885 kg
Max. aantal pers. buiten	1
Max. aantal pers. binnen	2
230V aansluiting	nee
Max. hellingshoek	25%
Rijdt op volle hoogte	ja

GS-1532

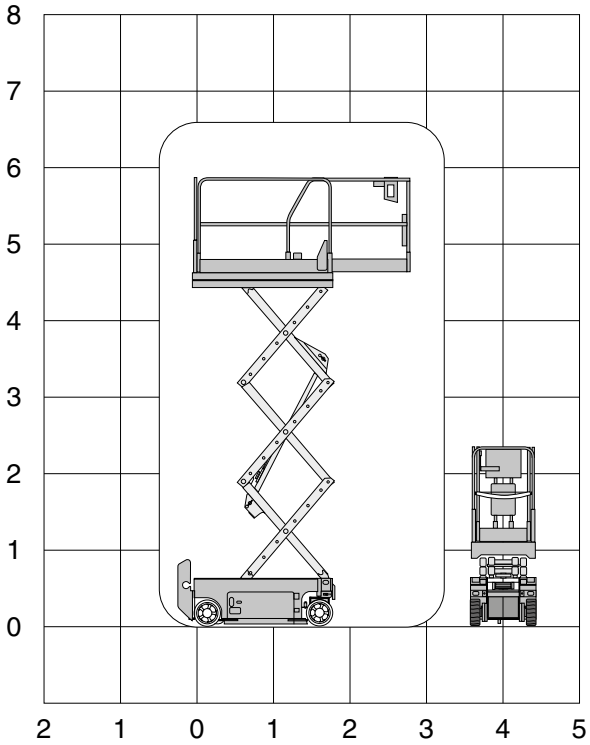

Technische specificaties

Platformhoogte	4,60 m
Werkhoogte	6,60 m
Max. hefvermogen	272 kg
Platformlengte	1,83 m
Platformlengte uitgeschoven	2,54 m
Platformverlenging	0,91 m
Platformbreedte	0,74 m
Max. scheefstand	3°
Hoogte (+leuning)	2,03 m
Hoogte (-leuning)	1,73 m
Banden	non-marking
Lengte	1,82 m

Breedte	0,82 m
Wielbasis	1,32 m
Bodemvrijheid	0,06 m
Rijsnelheid ingeschoven	4 km/u
Rijsnelheid uitgeschoven	0,8 km/u
Draaicirkel	1,55 m
Aandrijving	accu
Gewicht	1269 kg
Max. aantal pers. buiten	1
Max. aantal pers. binnen	2
Max. hellingshoek	30%
Rijdt op volle hoogte	ja
230V aansluiting	nee

GS-1932

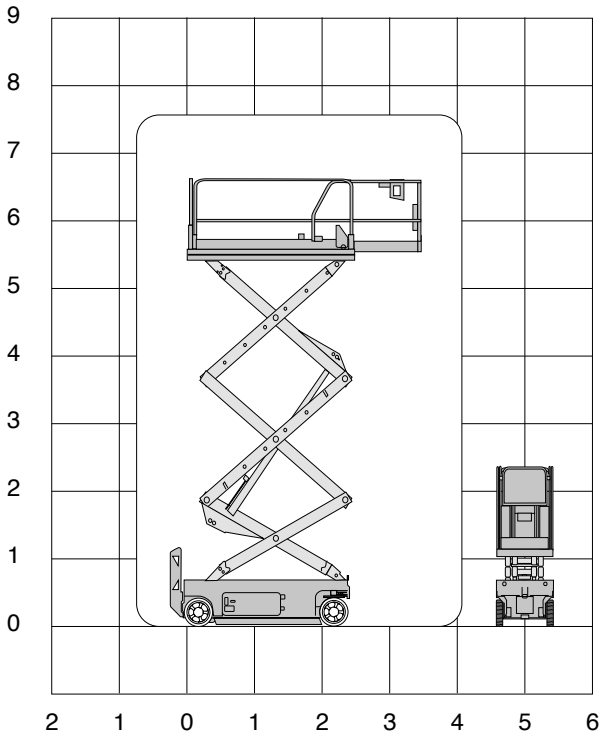

Technische specificaties

Platformhoogte	5,80 m
Werkhoogte	7,80 m
Max. hefvermogen	227 kg
Platformlengte	1,63 m
Platformlengte uitgeschoven	2,54 m
Platformverlenging	0,91 m
Platformbreedte	0,74 m
Max. scheefstand	3°
Hoogte (+leuning)	2,11 m
Hoogte (-leuning)	1,75 m
Banden	non-marking
Lengte	1,83 m

Breedte	0,82 m
Wielbasis	1,32 m
Bodemvrijheid	0,06 m
Rijsnelheid ingeschoven	4,0 km/u
Rijsnelheid uitgeschoven	0,8 km/u
Draaicirkel	1,55 m
Aandrijving	accu
Gewicht	1516 kg
Max. aantal pers. buiten	1
Max. aantal pers. binnen	2
Max. hellingshoek	25%
Rijdt op volle hoogte	ja
230V aansluiting	nee

GS-2032

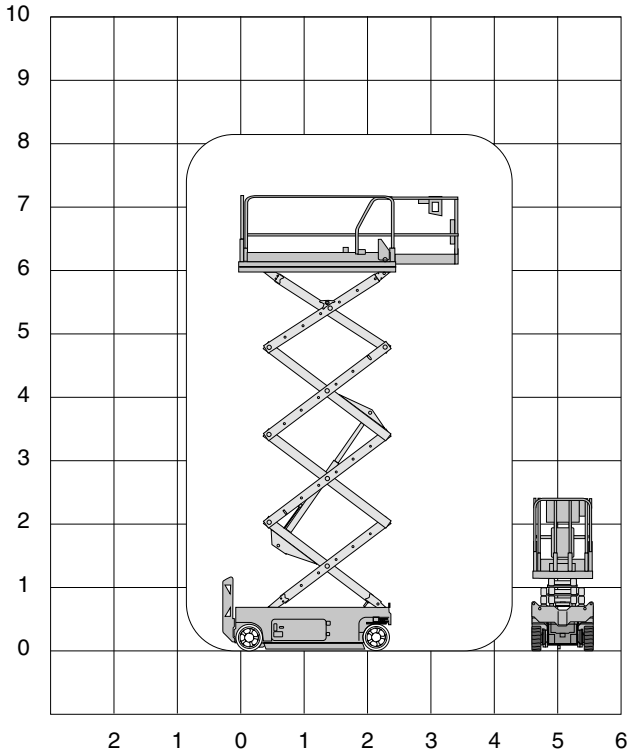

Technische specificaties

Platformhoogte	6,10 m
Werkhoogte	8,00 m
Max. hefvermogen	363 kg
Platformlengte	2,26 m
Platformlengte uitgeschoven	3,18 m
Platformverlenging	0,91 m
Platformbreedte	0,81 m
Max. scheefstand	3°
Hoogte (+leuning)	2,13 m
Hoogte (-leuning)	1,75 m
Banden	non-marking
Lengte	2,44 m

Breedte	0,81 m
Wielbasis	1,85 m
Bodemvrijheid	0,09 m
Rijsnelheid ingeschoven	3,5 km/u
Rijsnelheid uitgeschoven	0,8 km/u
Draaicirkel	2,13 m
Aandrijving	accu
Gewicht	2024 kg
Max. aantal pers. buiten	1
Max. aantal pers. binnen	2
Max. hellingshoek	30%
Rijdt op volle hoogte	ja
230V aansluiting	nee

GS-2046

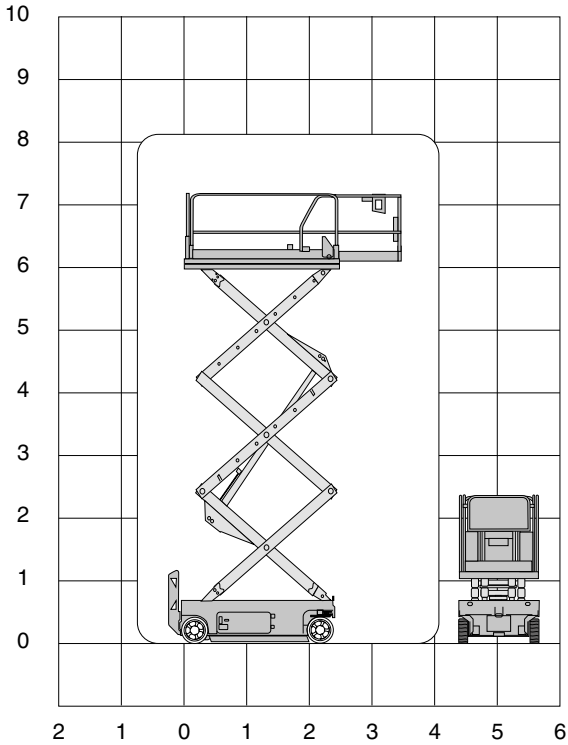

Technische specificaties

Platformhoogte	6,10 m
Werkhoogte	8,00 m
Max. hefvermogen	454 kg
Platformlengte	2,26 m
Platformlengte uitgeschoven	3,18 m
Platformverlenging	0,91 m
Platformbreedte	1,15 m
Max. scheefstand	3°
Hoogte (+leuning)	2,13 m
Hoogte (-leuning)	1,55 m
Banden	non-marking
Lengte	2,41 m

Breedte	1,17 m
Wielbasis	1,85 m
Bodemvrijheid	0,09 m
Rijsnelheid ingeschoven	3,5 km/u
Rijsnelheid uitgeschoven	0,8 km/u
Draaicirkel	2,29 m
Aandrijving	accu
Gewicht	1961 kg
Max. aantal pers. buiten	2
Max. aantal pers. binnen	2
Max. hellingshoek	30%
Rijdt op volle hoogte	ja
230V aansluiting	nee

GS-2632

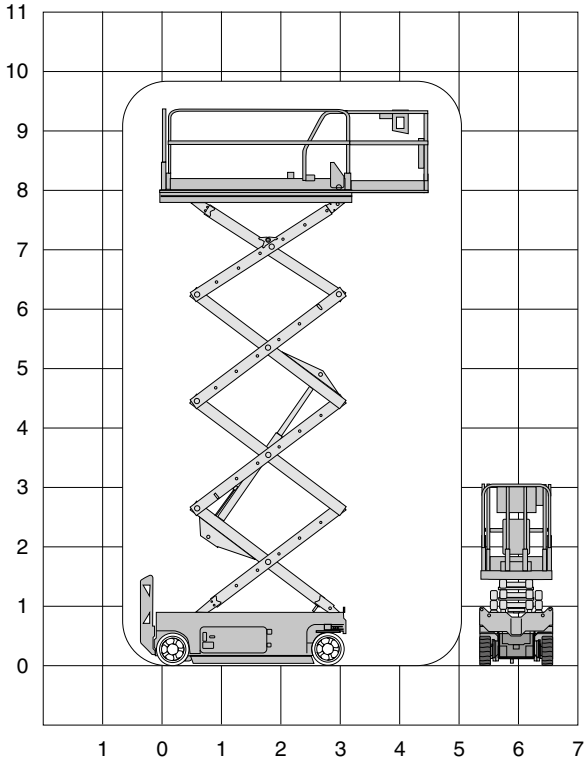

Technische specificaties

Platformhoogte	8,00 m	**Breedte**	0,81 m
Werkhoogte	9,90 m	**Wielbasis**	1,85 m
Max. hefvermogen	227 kg	**Bodemvrijheid**	0,09 m
Platformlengte	2,26 m	**Rijsnelheid ingeschoven**	3,5 km/u
Platformlengte uitgeschoven	3,18 m	**Rijsnelheid uitgeschoven**	0,8 km/u
Platformverlenging	0,91 m	**Draaicirkel**	2,13 m
Platformbreedte	0,81 m	**Aandrijving**	accu
Max. scheefstand	3°	**Gewicht**	1950 kg
Hoogte (+leuning)	2,26 m	**Max. aantal pers. binnen**	2
Hoogte (-leuning)	1,91 m	**Max. hellingshoek**	25%
Banden	non-marking	**Rijdt op volle hoogte**	ja
Lengte	2,44 m	**230V aansluiting**	nee

GS-2646

Elektrisch

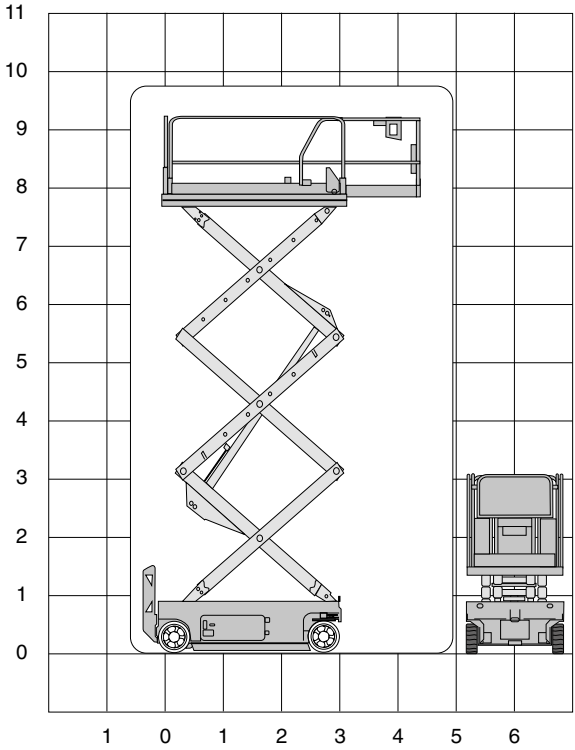

Technische specificaties

Platformhoogte	8,00 m
Werkhoogte	9,90 m
Max. hefvermogen	454 kg
Platformlengte	2,26 m
Platformlengte uitgeschoven	3,18 m
Platformverlenging	0,91 m
Platformbreedte	1,15 m
Max. scheefstand	3°
Hoogte (+leuning)	2,26 m
Hoogte (-leuning)	1,68 m
Banden	non-marking
Lengte	2,41 m

Breedte	1,17 m
Wielbasis	1,85 m
Bodemvrijheid	0,09 m
Rijsnelheid ingeschoven	3,5 km/u
Rijsnelheid uitgeschoven	0,8 km/u
Draaicirkel	2,29 m
Aandrijving	accu
Gewicht	2447 kg
Max. aantal pers. buiten	2
Max. aantal pers. binnen	2
Max. hellingshoek	30%
Rijdt op volle hoogte	ja
230V aansluiting	nee

mateco
YOUR BETTER WAY UP

GS-2669 DC

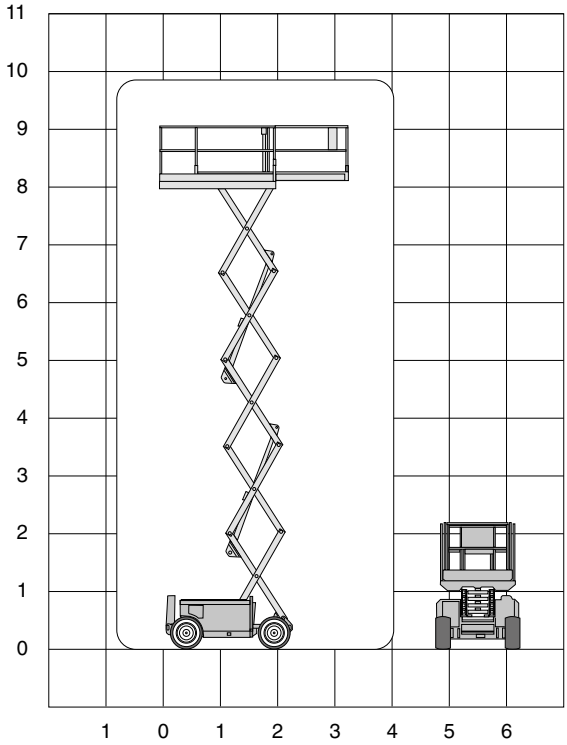

Technische specificaties

Platformhoogte	8,00 m
Werkhoogte	9,90 m
Max. hefvermogen	680 kg
Platformlengte	2,80 m
Platformlengte uitgeschoven	4,31 m
Platformverlenging	1,51 m
Platformbreedte	1,60 m
Max. scheefstand	3°
Hoogte (+leuning)	2,59 m
Hoogte (-leuning)	1,92 m
Banden	non-marking
Lengte	3,12 m

Breedte	1,75 m
Wielbasis	2,29 m
Bodemvrijheid	0,24 m
Rijsnelheid ingeschoven	7,2 km/u
Rijsnelheid uitgeschoven	0,5 km/u
Draaicirkel	4,60 m
Aandrijving	accu
Gewicht	3606 kg
Max. aantal pers. buiten	4
Max. aantal pers. binnen	4
Max. hellingshoek	35%
Rijdt op volle hoogte	ja
230V aansluiting	nee

GS-2669 DC OR

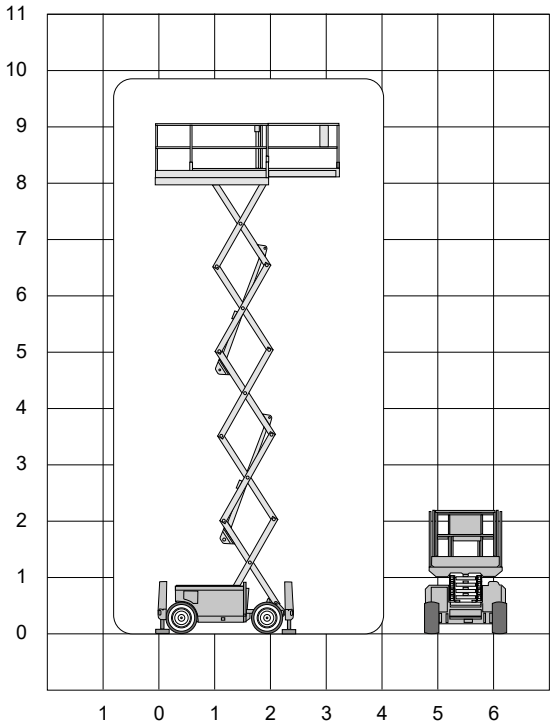

Technische specificaties

Platformhoogte	7,70 m	**Breedte**	1,75 m
Werkhoogte	9,70 m	**Wielbasis**	2,29 m
Max. hefvermogen	680 kg	**Bodemvrijheid**	0,24 m
Platformlengte	2,79 m	**Rijsnelheid ingeschoven**	7,2 km/u
Platformlengte uitgeschoven	4,31 m	**Rijsnelheid uitgeschoven**	0,5 km/u
Platformverlenging	1,51 m	**Draaicirkel**	4,60 m
Platformbreedte	1,60 m	**Aandrijving**	accu/2 wiel
Max. scheefstand	5,3/4,2°	**Gewicht**	3998 kg
Hoogte (+leuning)	2,59 m	**Max. aantal pers. buiten**	4
Hoogte (-leuning)	1,92 m	**Max. aantal pers. binnen**	4
Stempels	ja	**Max. hellingshoek**	35%
Banden	non-marking	**Rijdt op volle hoogte**	ja
Lengte	3,76 m	**230V aansluiting**	nee

GS-3232

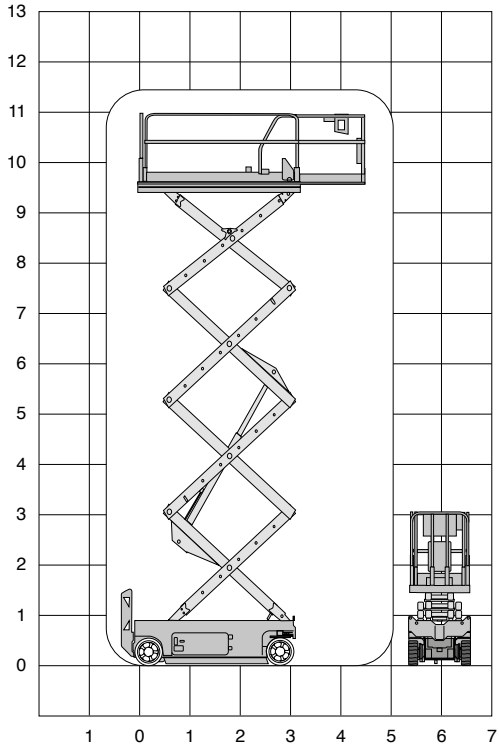

Technische specificaties

Platformhoogte	9,75 m
Werkhoogte	11,75 m
Max. hefvermogen	227 kg
Platformlengte	2,44 m
Platformlengte uitgeschoven	3,18 m
Platformverlenging	0,91 m
Platformbreedte	0,81 m
Max. scheefstand	3°
Hoogte (+leuning)	2,39 m
Hoogte (-leuning)	2,03 m
Stempels	ja
Banden	non-marking
Lengte	2,44 m

Breedte	0,81 m
Wielbasis	1,85 m
Bodemvrijheid	0,02 m
Rijsnelheid ingeschoven	3,5 km/u
Rijsnelheid uitgeschoven	0,8 km/u
Draaicirkel	2,13 m
Aandrijving	accu
Gewicht	2352 kg
Max. aantal pers. binnen	2
Max. hellingshoek	25%
Rijdt op volle hoogte	nee
230V aansluiting	nee

GS-3246

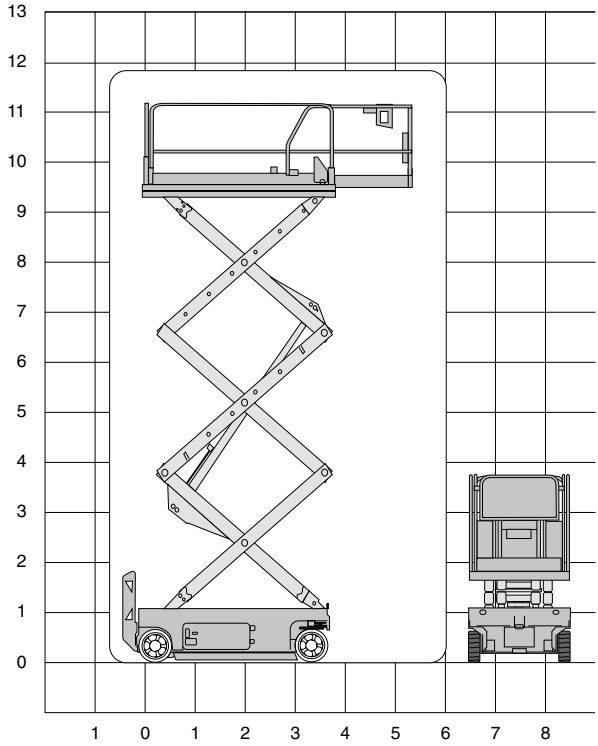

Technische specificaties

Platformhoogte	9,75 m
Werkhoogte	11,75 m
Max. hefvermogen	318 kg
Platformlengte	2,26 m
Platformlengte uitgeschoven	3,18 m
Platformverlenging	0,91 m
Platformbreedte	1,15 m
Max. scheefstand	3°
Hoogte (+leuning)	2,39 m
Hoogte (-leuning)	1,80 m
Banden	non-marking
Lengte	2,41 m

Breedte	1,17 m
Wielbasis	1,85 m
Bodemvrijheid	0,09 m
Rijsnelheid ingeschoven	3,5 km/u
Rijsnelheid uitgeschoven	0,8 km/u
Draaicirkel	2,29 m
Aandrijving	accu
Gewicht	2800 kg
Max. aantal pers. buiten	1
Max. aantal pers. binnen	2
Max. hellingshoek	25%
Rijdt op volle hoogte	ja
230V aansluiting	nee

mateco
YOUR BETTER WAY UP

GS-3369 DC

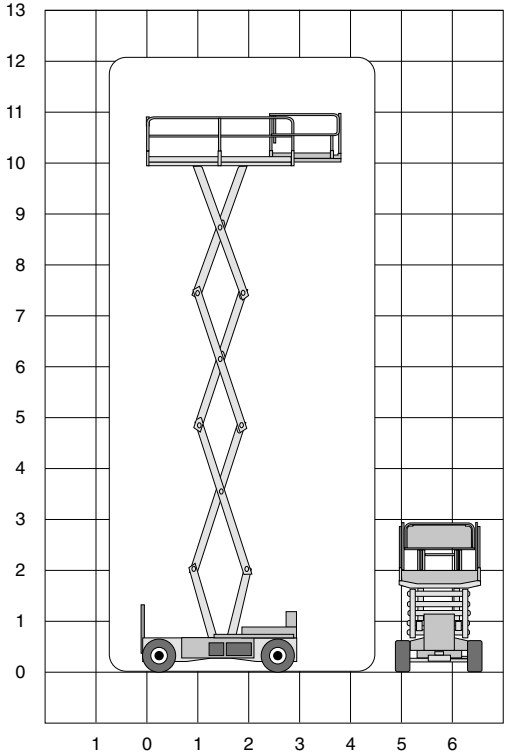

Technische specificaties

Platformhoogte	9,75 m
Werkhoogte	11,75 m
Max. hefvermogen	454 kg
Platformlengte	2,79 m
Platformlengte uitgeschoven	4,31 m
Platformverlenging	1,52 m
Platformbreedte	1,60 m
Max. scheefstand	3°
Hoogte (+leuning)	2,59 m
Hoogte (-leuning)	1,92 m
Banden	non-marking
Lengte	3,12 m

Breedte	1,75 m
Wielbasis	2,29 m
Bodemvrijheid	0,24 m
Rijsnelheid ingeschoven	7.2 km/u
Rijsnelheid uitgeschoven	0,5 km/u
Draaicirkel	4,60 m
Aandrijving	accu
Gewicht	3623 kg
Max. aantal pers. buiten	2
Max. aantal pers. binnen	4
Max. hellingshoek	35%
Rijdt op volle hoogte	ja
230V aansluiting	nee

GS-3369 DC OR

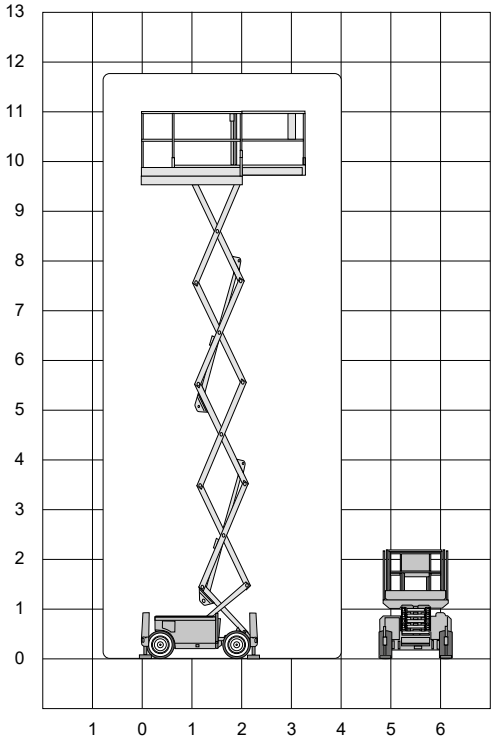

Technische specificaties

Platformhoogte	9,75 m	**Breedte**	1,75 m
Werkhoogte	11,75 m	**Wielbasis**	2,29 m
Max. hefvermogen	454 kg	**Bodemvrijheid**	0,24 m
Platformlengte	2,79 m	**Rijsnelheid ingeschoven**	7.2 km/u
Platformlengte uitgeschoven	4,31 m	**Rijsnelheid uitgeschoven**	0,5 km/u
Platformverlenging	1,52 m	**Draaicirkel**	4,60 m
Platformbreedte	1,60 m	**Aandrijving**	accu/2 wiel
Max. scheefstand	3°	**Gewicht**	3881 kg
Hoogte (+leuning)	2,59 m	**Max. aantal pers. buiten**	2
Hoogte (-leuning)	1,92 m	**Max. aantal pers. binnen**	4
Stempels	ja	**Max. hellingshoek**	35%
Banden	non-marking	**Rijdt op volle hoogte**	ja
Lengte	3,76 m	**230V aansluiting**	nee

HL-105EL12 PLUS

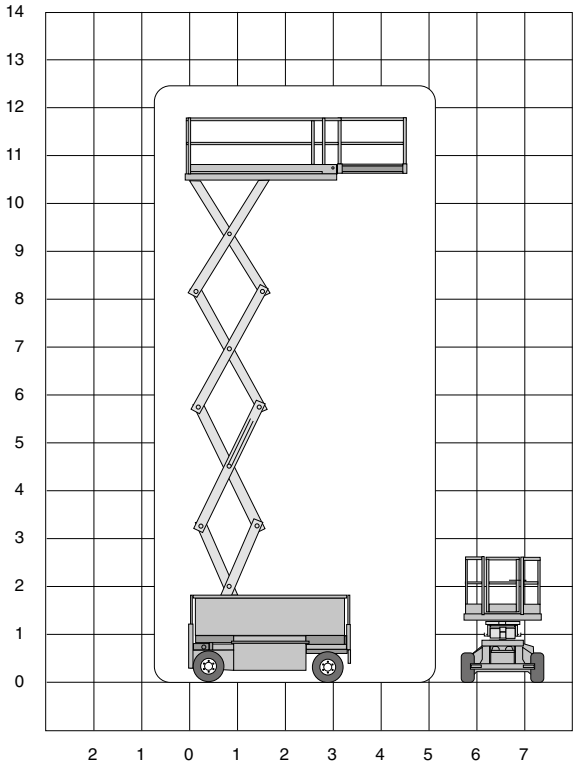

Technische specificaties

Platformhoogte	10,70 m	**Breedte**	1,20 m
Werkhoogte	12,70 m	**Wielbasis**	2,49 m
Max. hefvermogen	650 kg	**Bodemvrijheid**	0,18 m
Platformlengte	3,25 m	**Rijsnelheid ingeschoven**	3,0 km/uh
Platformlengte uitgeschoven	5,05 m	**Rijsnelheid uitgeschoven**	0,5 km/u
Platformverlenging	1,80 m	**Draaicirkel**	3,12 m
Platformbreedte	1,17 m	**Aandrijving**	accu
Max. scheefstand	3°	**Gewicht**	4780 kg
Hoogte (+leuning)	2,88 m	**Max. aantal pers. binnen**	2
Hoogte (-leuning)	2,23 m	**Max. hellingshoek**	25%
Banden	non-marking	**Rijdt op volle hoogte**	ja
Lengte	3,34 m	**230V aansluiting**	ja

HL-105EL16 PLUS

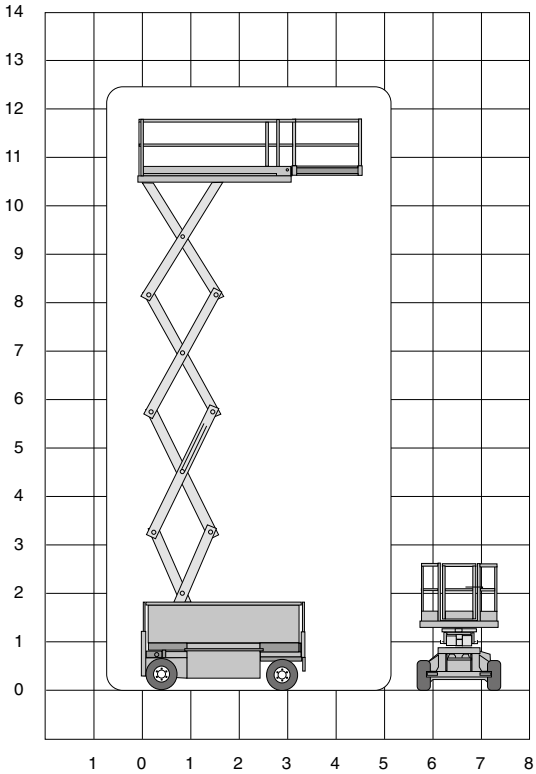

Technische specificaties

Platformhoogte	10,70 m
Werkhoogte	12,70 m
Max. hefvermogen	650 kg
Platformlengte	3,25 m
Platformlengte uitgeschoven	5,05 m
Platformverlenging	1,80 m
Platformbreedte	1,54 m
Max. scheefstand	3°
Hoogte (+leuning)	2,88 m
Hoogte (-leuning)	2,23 m
Banden	non-marking
Lengte	3,34 m

Breedte	1,56 m
Wielbasis	2,49 m
Bodemvrijheid	0,18 m
Rijsnelheid ingeschoven	3,0 km/u
Rijsnelheid uitgeschoven	0,5 km/u
Draaicirkel	3,12 m
Aandrijving	accu
Gewicht	4920 kg
Max. aantal pers. binnen	2
Max. aantal pers. buiten	2
Max. hellingshoek	25%
Rijdt op volle hoogte	ja
230V aansluiting	ja

GS-4047

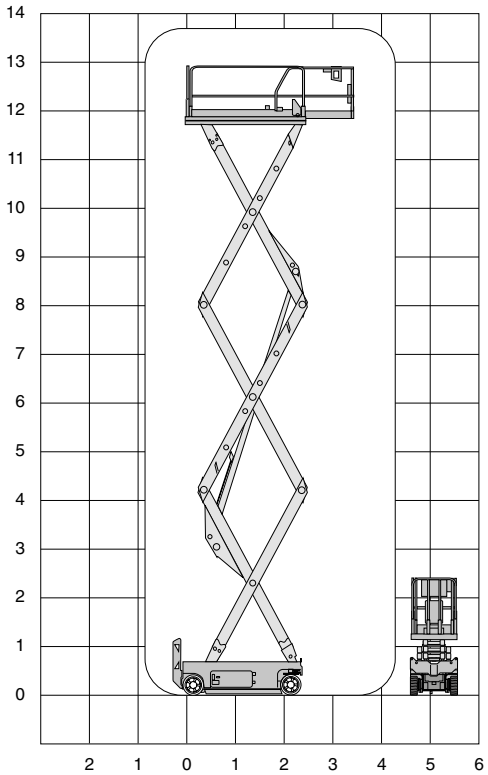

Technische specificaties

Platformhoogte	11,70 m	**Breedte**	1,19 m
Werkhoogte	13,70 m	**Wielbasis**	1,85 m
Max. hefvermogen	350 kg	**Bodemvrijheid**	0,10 m
Platformlengte	2,26 m	**Rijsnelheid ingeschoven**	3,1 km/u
Platformlengte uitgeschoven	3,18 m	**Rijsnelheid uitgeschoven**	0,8 km/u
Platformverlenging	0,91 m	**Draaicirkel**	2,30 m
Platformbreedte	1,15 m	**Aandrijving**	accu
Max. scheefstand	3°	**Gewicht**	3260 kg
Hoogte (+leuning)	2,54 m	**Max. aantal pers. binnen**	3
Hoogte (-leuning)	1,88 m	**Max. hellingshoek**	25%
Banden	non-marking	**Rijdt op volle hoogte**	ja
Lengte	2,48 m	**230V aansluiting**	nee

GS-4069 DC

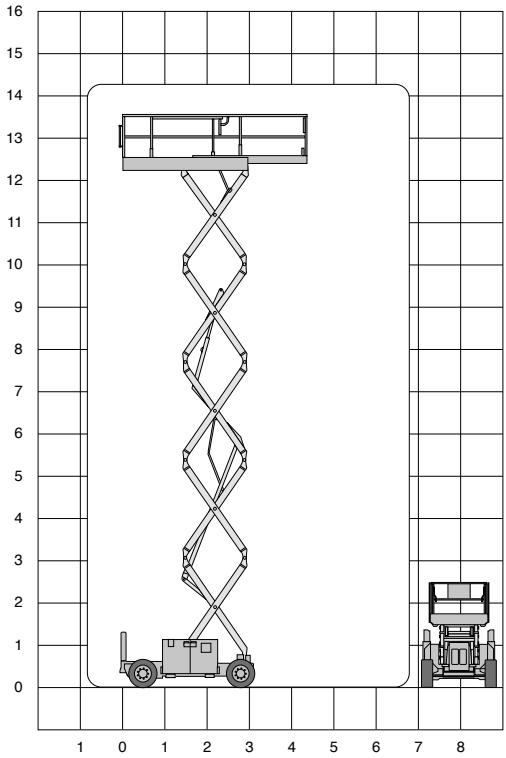

Technische specificaties

Platformhoogte	12,12 m
Werkhoogte	14,12 m
Max. hefvermogen	363 kg
Platformlengte	2,79 m
Platformlengte uitgeschoven	4,31 m
Platformverlenging	1,52 m
Platformbreedte	1,60 m
Max. scheefstand	5,3/4,2°
Hoogte (+leuning)	2,74 m
Hoogte (-leuning)	2,08 m
Banden	non-marking
Lengte	3,12 m

Breedte	1,75 m
Wielbasis	2,29 m
Bodemvrijheid	0,24 m
Rijsnelheid ingeschoven	7,2 km/u
Rijsnelheid uitgeschoven	0,5 km/u
Draaicirkel	4,60 m
Aandrijving	accu
Gewicht	4810 kg
Max. aantal pers. binnen	3
Max. aantal pers. buiten	2
Max. hellingshoek	35%
Rijdt op volle hoogte	ja
230V aansluiting	nee

GS-4069 DC OR

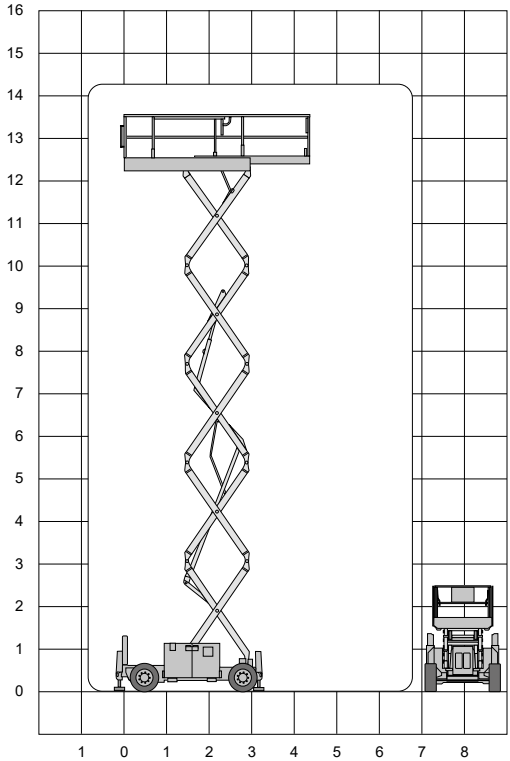

Technische specificaties

Platformhoogte	12,12 m	**Breedte**	1,75 m
Werkhoogte	14,12 m	**Wielbasis**	2,29 m
Max. hefvermogen	363 kg	**Bodemvrijheid**	0,24 m
Platformlengte	2,79 m	**Rijsnelheid ingeschoven**	7,2 km/u
Platformlengte uitgeschoven	4,31 m	**Rijsnelheid uitgeschoven**	0,5 km/u
Platformverlenging	1,52 m	**Draaicirkel**	4,60 m
Platformbreedte	1,60 m	**Aandrijving**	accu/2 wiel
Max. scheefstand	5,3/4,2°	**Gewicht**	5419 kg
Hoogte (+leuning)	2,74 m	**Max. aantal pers. binnen**	3
Hoogte (-leuning)	2,08 m	**Max. aantal pers. buiten**	2
Stempels	ja	**Max. hellingshoek**	35%
Banden	non-marking	**Rijdt op volle hoogte**	ja
Lengte	3,76 m	**230V aansluiting**	nee

HL-160E20

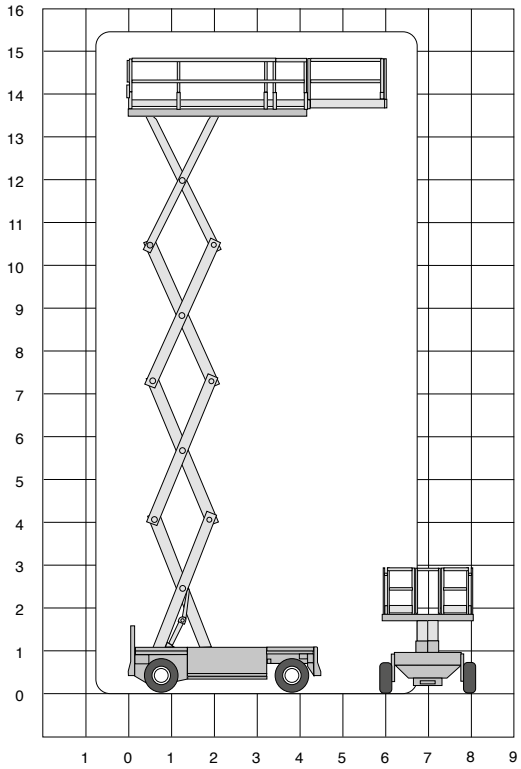

Technische specificaties

Platformhoogte	13,70 m
Werkhoogte	15,50 m
Max. hefvermogen	750 kg
Platformlengte	4,07 m
Platformlengte uitgeschoven	6,07 m
Platformverlenging	2,00 m
Platformbreedte	1,85 m
Max. scheefstand	3°
Hoogte (+leuning)	3,26 m
Hoogte (-leuning)	2,45 m
Banden	non-marking
Lengte	4,57 m
Breedte	2,00 m

Wielbasis	3,06 m
Bodemvrijheid	0,24 m
Rijsnelheid ingeschoven	3,6 km/u
Rijsnelheid uitgeschoven	0,4 km/u
Draaicirkel	4,03 m
Aandrijving	accu
Gewicht	7760 kg
Max. aantal pers. binnen	2
Max. aantal pers. buiten	2
Max. hellingshoek	25%
Rijdt op volle hoogte	ja
230 V aansluiting	ja

Q135EL24

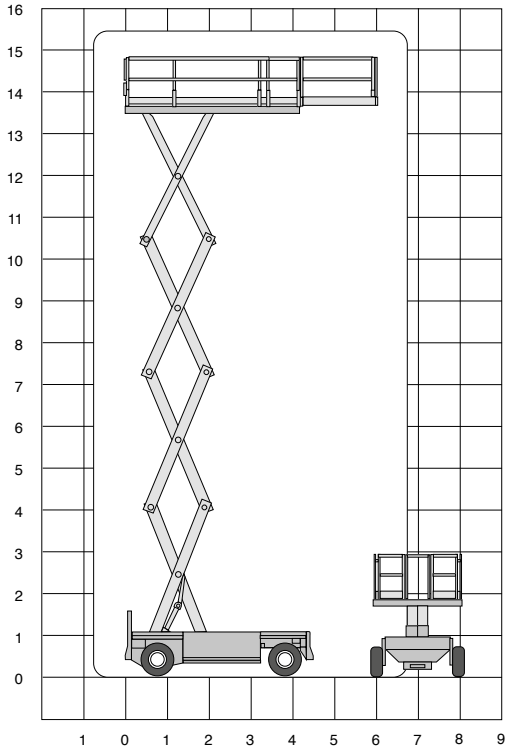

Technische specificaties

Platformhoogte	13,50 m
Werkhoogte	15,50 m
Max. hefvermogen	750 kg
Platformlengte	4,26 m
Platformlengte uitgeschoven	6,06 m
Platformverlenging	1,80 m
Platformbreedte	2,30 m
Max. scheefstand	3°
Hoogte (+leuning)	3,06 m
Hoogte (-leuning)	2,30 m
Banden	non-marking
Lengte	4,64 m

Breedte	2,47 m
Wielbasis	3,08 m
Bodemvrijheid	0,18 m
Rijsnelheid ingeschoven	2,3 km/u
Rijsnelheid uitgeschoven	0,5 km/u
Draaicirkel	4,70 m
Aandrijving	accu
Gewicht	7590 kg
Max. aantal pers. binnen	2
Max. aantal pers. buiten	2
Max. hellingshoek	25%
Rijdt op volle hoogte	ja
230V aansluiting	ja

GS-4655

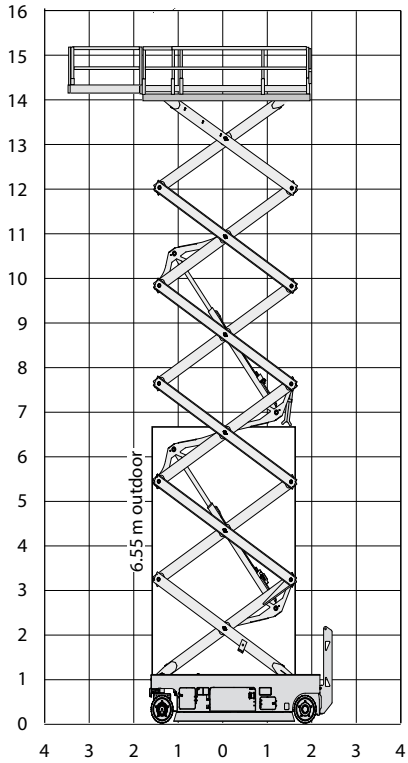

Technische specificaties

Platformhoogte binnen/buiten	13,95/6,55 m	**Wielbasis**	2,46 m
Werkhoogte binnen/buiten	15,95/8,55 m	**Bodemvrijheid**	0,15 m
Max. hefvermogen	350 kg	**Rijsnelheid ingeschoven**	4,5 km/u
Platformlengte	2,88 m	**Rijsnelheid uitgeschoven**	0,8 km/u
Platformlengte uitgeschoven	4,10 m	**Draaicirkel**	3,12 m
Platformverlenging	1,22 m	**Aandrijving**	accu
Platformbreedte	1,35 m	**Gewicht**	3700 kg
Max. scheefstand	1,5/3°	**Max. aantal pers. binnen**	3
Hoogte (+leuning)	2,74 m	**Max. aantal pers. buiten**	2
Hoogte (-leuning)	1,97 m	**Max. hellingshoek**	25%
Banden	non-marking	**Rijdt op volle hoogte**	ja
Lengte	3,14 m	**230V aansluiting**	nee
Breedte	1,40 m		

N165EL12

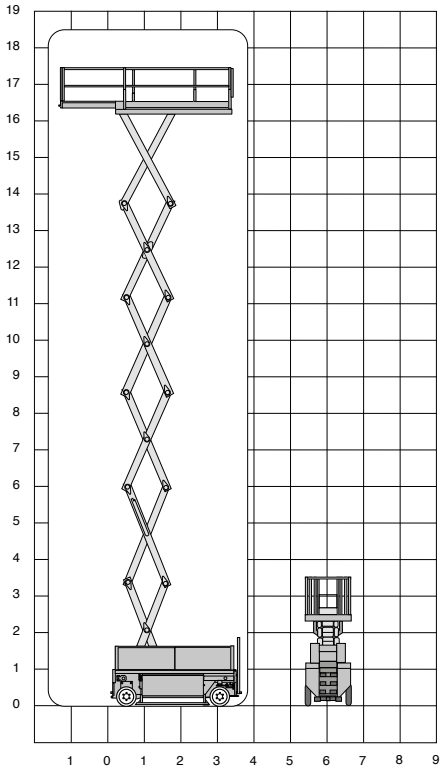

Technische specificaties

Platformhoogte	16,50 m	**Breedte**	1,20 m
Werkhoogte	18,50 m	**Wielbasis**	2,67 m
Max. hefvermogen	500 kg	**Bodemvrijheid**	0,14 m
Platformlengte	3,38 m	**Rijsnelheid ingeschoven**	2 km/u
Platformlengte uitgeschoven	4,88 m	**Rijsnelheid uitgeschoven**	0,5 km/u
Platformverlenging	1,50 m	**Draaicirkel**	3,92 m
Platformbreedte	1,16 m	**Aandrijving**	accu
Max. scheefstand	1,8°	**Gewicht**	7985 kg
Hoogte (+leuning)	3,40 m	**Max. aantal pers. binnen**	2
Hoogte (-leuning)	2,65 m	**Max. hellingshoek**	25%
Banden	non-marking	**Rijdt op volle hoogte**	ja
Lengte	3,74 m	**230 V aansluiting**	ja

HL-190E20

Elektrisch

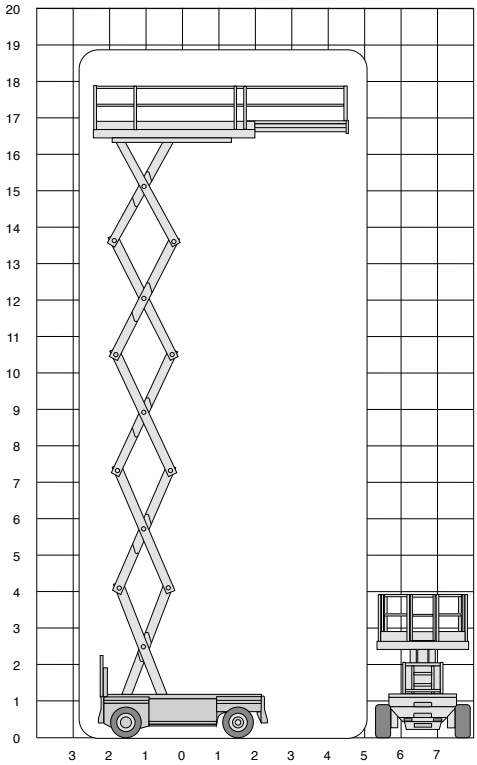

Technische specificaties

Platformhoogte	16,60 m
Werkhoogte	18,60 m
Max. hefvermogen	550 kg
Platformlengte	4,07 m
Platformlengte uitgeschoven	6,07 m
Platformverlenging	2,00 m
Platformbreedte	1,85 m
Max. scheefstand	3º
Hoogte (+leuning)	3,53 m
Hoogte (-leuning)	2,76 m
Banden	non-marking
Lengte	4,57 m

Breedte	2,00 m
Wielbasis	3,05 m
Bodemvrijheid	0,24 m
Rijsnelheid ingeschoven	3,6 km/u
Rijsnelheid uitgeschoven	0,4 km/u
Draaicirkel	4,03 m
Aandrijving	accu
Gewicht	8660 kg
Max. aantal pers. buiten	2
Max. aantal pers. binnen	2
Max. hellingshoek	25%
Rijdt op volle hoogte	ja
230V aansluiting	ja

N195EL12

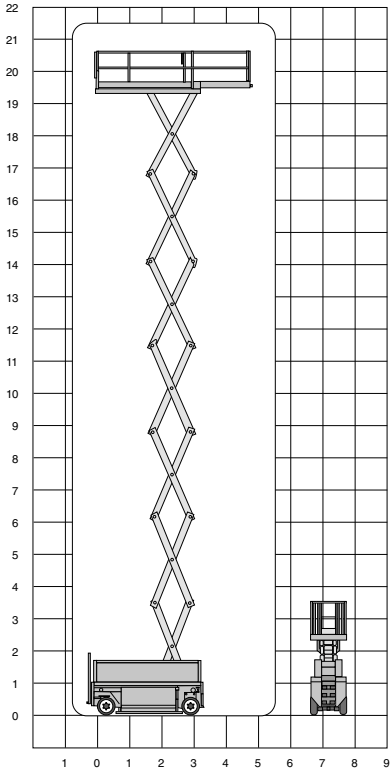

Technische specificaties

Platformhoogte	19,40 m	**Breedte**	1,20 m
Werkhoogte	21,30 m	**Wielbasis**	2,67 m
Max. hefvermogen	500 kg	**Bodemvrijheid**	0,14 m
Platformlengte	3,38 m	**Rijsnelheid ingeschoven**	2 km/u/
Platformlengte uitgeschoven	4,88 m	**Rijsnelheid uitgeschoven**	0,5 km/u
Platformverlenging	1,50 m	**Draaicirkel**	3,92 m
Platformbreedte	1,16 m	**Aandrijving**	accu
Max. scheefstand	3°	**Gewicht**	9120 kg
Hoogte (+leuning)	3,74 m	**Max. aantal pers. binnen**	2
Hoogte (-leuning)	3,01 m	**Max. hellingshoek**	25%
Banden	non-marking	**Rijdt op volle hoogte**	ja
Lengte	3,74 m	**230 V aansluiting**	ja

HL-220E12 SE

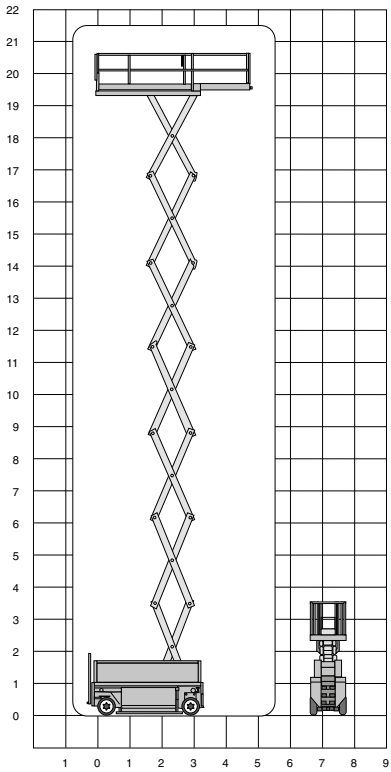

Technische specificaties

Platformhoogte	19,70 m
Werkhoogte	21,70 m
Max. hefvermogen	500 kg
Platformlengte	3,38 m
Platformlengte uitgeschoven	4,88 m
Platformverlenging	1,50 m
Platformbreedte	1,16 m
Max. scheefstand	2º/1,2º
Hoogte (+leuning)	3,74 m
Hoogte (-leuning)	3,01 m
Banden	non-marking
Lengte	3,74 m
Breedte	1,20 m

Wielbasis	2,67 m
Bodemvrijheid	0,14 m
Rijsnelheid ingeschoven	2 km/u
Rijsnelheid uitgeschoven	0,5 km/u
Draaicirkel	3,92 m
Aandrijving	accu
Gewicht	9120 kg
Max. aantal pers. binnen	2
Max. hellingshoek	25%
Rijdt op volle hoogte	ja
230 V aansluiting	ja

HL-220E25 SE

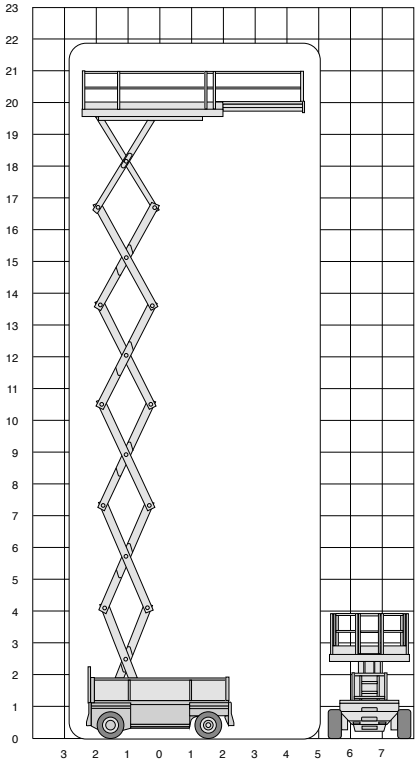

Technische specificaties

Platformhoogte	19,70 m	**Wielbasis**	3,08 m
Werkhoogte	21,70 m	**Bodemvrijheid**	0,16 m
Max. hefvermogen	750 kg	**Rijsnelheid ingeschoven**	2 km/u
Platformlengte	4,50 m	**Rijsnelheid uitgeschoven**	0,5 km/u
Platformlengte uitgeschoven	7,00 m	**Draaicirkel**	4,90 m
Platformverlenging	2,50 m	**Aandrijving**	accu
Platformbreedte	2,30 m	**Gewicht**	11670 kg
Max. scheefstand	2,5º/1,0º	**Max. aantal pers. buiten**	4
Hoogte (+leuning)	3,65 m	**Max. aantal pers. binnen**	4
Hoogte (-leuning)	2,88 m	**Max. hellingshoek**	25%
Banden	non-marking	**Rijdt op volle hoogte**	ja
Lengte	4,74 m	**230 V aansluiting**	ja
Breedte	2,44 m		

S225-12 ES SE

Elektrisch

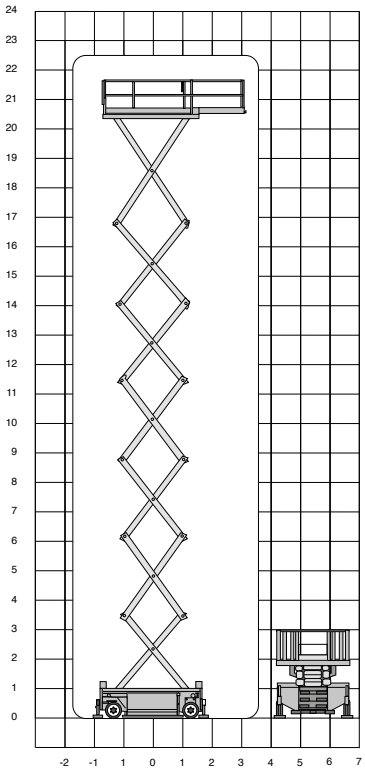

Technische specificaties

Platformhoogte	20,50 m
Werkhoogte	22,50 m
Max. hefvermogen	450 kg
Platformlengte	3,98 m
Platformlengte uitgeschoven	5,48 m
Platformverlenging	1,50 m
Platformbreedte	1,19 m
Max. scheefstand	1,5°
Hoogte (+leuning)	3,80 m
Hoogte (-leuning)	2,91 m
Stempels	ja
Banden	non-marking
Lengte	4,49 m

Breedte	1,22 m
Rijsnelheid ingeschoven	2 km/u
Rijsnelheid uitgeschoven	0,5 km/u
Aandrijving	accu
Gewicht	10290 kg
Max. aantal pers. buiten	2
Max. aantal pers. binnen	2
Max. hellingshoek	25%
Rijdt op volle hoogte	ja
230V aansluiting	ja

S275-14 ES SE

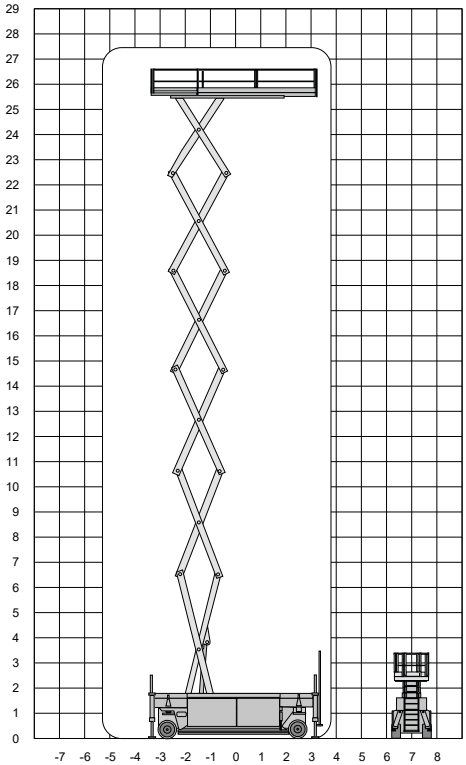

Technische specificaties

Platformhoogte	25,50 m
Werkhoogte	27,50 m
Max. hefvermogen	700 kg
Platformlengte	6,15 m
Platformlengte uitgeschoven	8,40 m
Platformverlenging	2,25 m
Platformbreedte	1,40 m
Max. scheefstand	1,5º
Hoogte (+leuning)	3,80 m
Hoogte (-leuning)	2,95 m
Stempels	ja
Banden	non marking
Lengte	6,60 m

Breedte	1,40 m
Bodemvrijheid	0,27 m
Draaicirkel	6,30 m
Aandrijving	accu
Gewicht	20000 kg
Max. aantal pers. binnen	4
Max. hellingshoek	25%
Rijdt op volle hoogte	ja
230V aansluiting	ja

HL-275E25 SE

Elektrisch

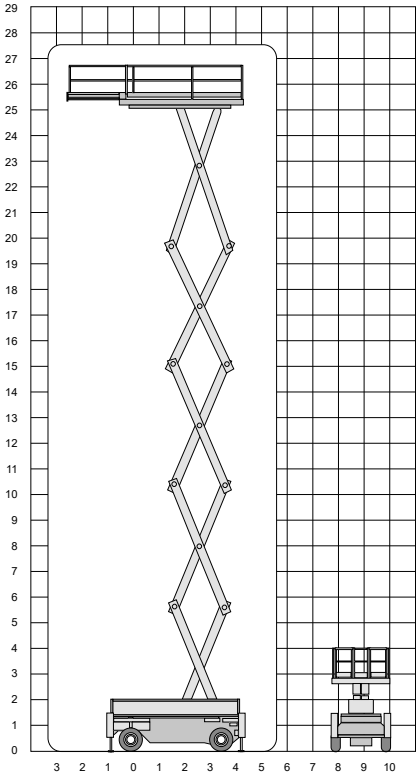

Technische specificaties

Platformhoogte	25,50 m
Werkhoogte	27,50 m
Max. hefvermogen	1000 kg
Platformlengte	6,15 m
Platformlengte uitgeschoven	8,25 m
Platformverlenging	2,10 m
Platformbreedte	2,50 m
Max. scheefstand	1°/3°
Hoogte (+leuning)	3,89 m
Hoogte (-leuning)	3,13 m
Stempels	ja
Banden	non-marking
Lengte	6,57 m
Breedte	2,65 m

Wielbasis	4,50 m
Bodemvrijheid	0,19 m
Rijsnelheid ingeschoven	3 km/u
Rijsnelheid uitgeschoven	0,5 km/u
Draaicirkel	7,65 m
Aandrijving	accu
Gewicht	23980 kg
Max. aantal pers. buiten	4
Max. aantal pers. binnen	4
Max. hellingshoek	30%
Rijdt op volle hoogte	ja
230 V aansluiting	ja

mateco
YOUR BETTER WAY UP

HL285E13 4WDS/N SE

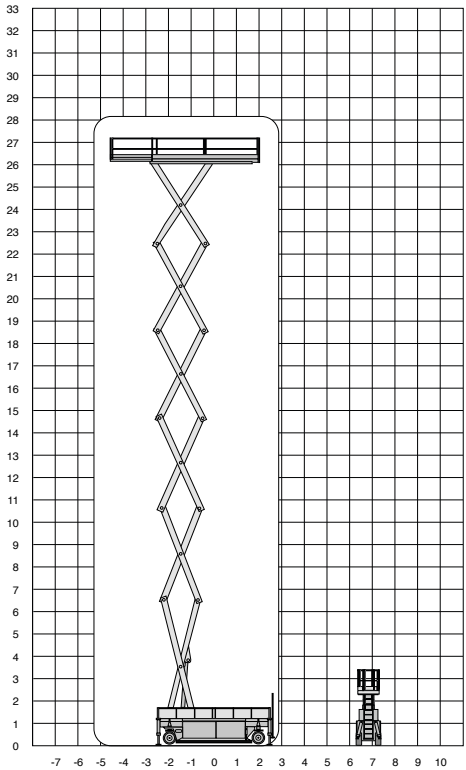

Technische specificaties

Platformhoogte	26,20 m	**Breedte**	1,32 m
Werkhoogte	28,20 m	**Wielbasis**	4,19 m
Max. hefvermogen	750 kg	**Bodemvrijheid**	0,17 m
Platformlengte	5,21 m	**Rijsnelheid ingeschoven**	2,3 km/u
Platformlengte uitgeschoven	7,41 m	**Rijsnelheid uitgeschoven**	0,5 km/u
Platformverlenging	2,20 m	**Draaicirkel**	3,60 m
Platformbreedte	1,30 m	**Aandrijving**	accu
Max. scheefstand	1º/3º	**Gewicht**	19370 kg
Hoogte (+leuning)	4,10 m	**Max. aantal pers. buiten**	2
Hoogte (-leuning)	3,21 m	**Max. aantal pers. binnen**	2
Stempels	ja	**Max. hellingshoek**	25%
Banden	non-marking	**Rijdt op volle hoogte**	ja
Lengte	5,60 m	**230 V aansluiting**	ja

HL-285E13 4WDS SE

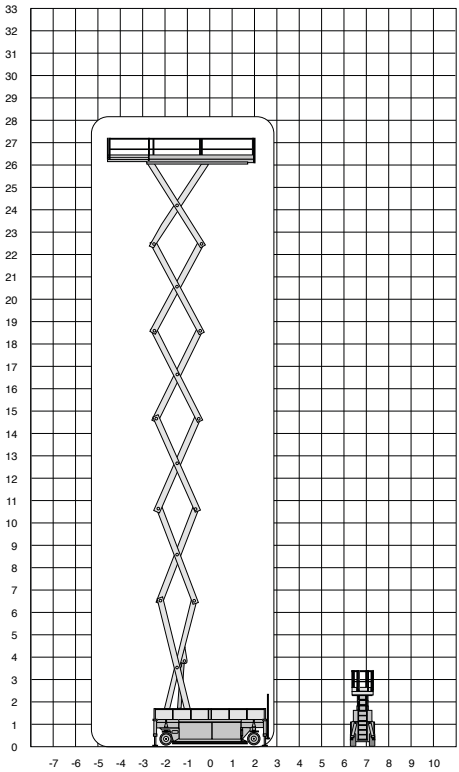

Technische specificaties

Platformhoogte	26,20 m	**Breedte**	1,32 m
Werkhoogte	28,20 m	**Wielbasis**	4,19 m
Max. hefvermogen	750 kg	**Bodemvrijheid**	0,17 m
Platformlengte	5,21 m	**Rijsnelheid ingeschoven**	2,3 km/u
Platformlengte uitgeschoven	7,41 m	**Rijsnelheid uitgeschoven**	0,5 km/u
Platformverlenging	2,20 m	**Draaicirkel**	3,45 m
Max. scheefstand	1º/3º	**Aandrijving**	accu
Platformbreedte	1,30 m	**Gewicht**	18770 kg
Hoogte (+leuning)	4,10 m	**Max. aantal pers. binnen**	2
Hoogte (-leuning)	3,21 m	**Max. hellingshoek**	25%
Banden	non-marking	**Rijdt op volle hoogte**	ja
Lengte	5,60 m	**230 V aansluiting**	ja

S320-14 ES SE

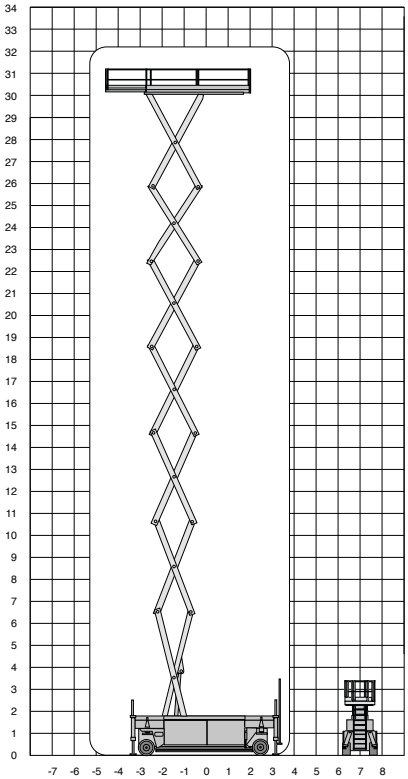

Technische specificaties

Platformhoogte	30,14 m
Werkhoogte	32,14 m
Max. hefvermogen	600 kg
Platformlengte	6,15 m
Platformlengte uitgeschoven	8,40 m
Platformverlenging	2,25 m
Platformbreedte	1,40 m
Max. scheefstand	1°
Hoogte (+leuning)	4,25 m
Hoogte (-leuning)	3,30 m
Stempels	ja
Banden	non marking
Lengte	6,60 m

Breedte	1,40 m
Bodemvrijheid	0,27 m
Rijsnelheid ingeschoven	2,7 km/u
Rijsnelheid uitgeschoven	0,2 km/u
Draaicirkel	6,30 m
Aandrijving	accu
Gewicht	23790 kg
Max. aantal pers. binnen	4
Max. hellingshoek	25%
Rijdt op volle hoogte	ja
230V aansluiting	ja

HL-330E14 4WDS/N SE

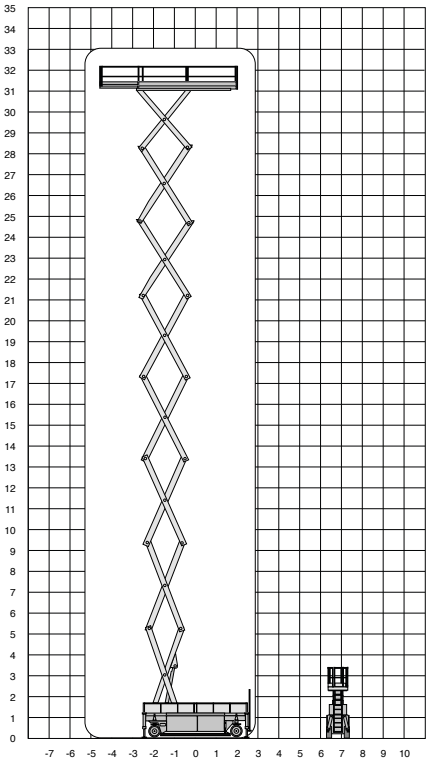

Technische specificaties

Platformhoogte	31,00 m	**Breedte**	1,40 m
Werkhoogte	33,00 m	**Wielbasis**	4,99 m
Max. hefvermogen	600 kg	**Bodemvrijheid**	0,21 m
Platformlengte	6,40 m	**Rijsnelheid ingeschoven**	2,8 km/u
Platformlengte uitgeschoven	8,40 m	**Rijsnelheid uitgeschoven**	0,5 km/u
Platformverlenging	2,00 m	**Draaicirkel**	4,04 m
Platformbreedte	1,20 m	**Aandrijving**	accu
Max. scheefstand	1°	**Gewicht**	24000 kg
Hoogte (+leuning)	4,28 m	**Max. aantal pers. binnen**	2
Hoogte (-leuning)	3,20 m	**Max. aantal pers. buiten**	2
Stempels	ja	**Max. hellingshoek**	25%
Banden	non-marking	**Rijdt op volle hoogte**	ja
Lengte	6,60 m	**230V aansluiting**	ja

HL275H25

Hybride

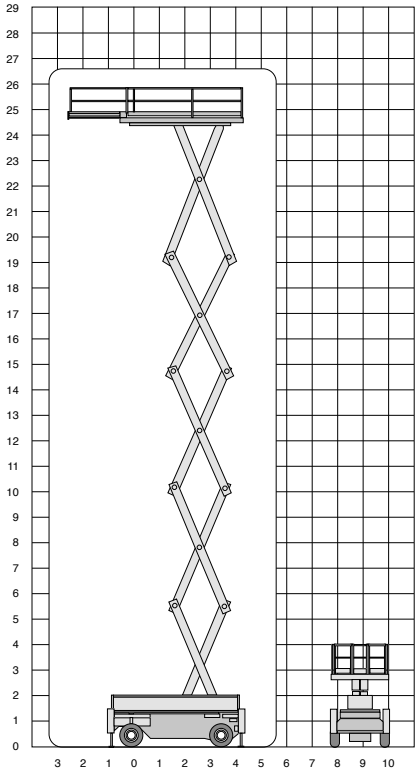

Technische specificaties

Platformhoogte	25,20 m
Werkhoogte	27,20 m
Max. hefvermogen	1000 kg
Platformlengte	6,15 m
Platformlengte uitgeschoven	8,25 m
Platformverlenging	2,10 m
Platformbreedte	2,35 m
Hoogte (+leuning)	3,89 m
Hoogte (-leuning)	3,13 m
Stempels	ja
Banden	non marking
Lengte	6,57 m
Breedte	2,50 m

Wielbasis	4,50 m
Bodemvrijheid	0,19 m
Rijsnelheid ingeschoven	3 km/u
Rijsnelheid uitgeschoven	0,5 km/u
Draaicirkel	8,18 m
Aandrijving	hybride
Gewicht	24980 kg
Max. aantal pers. buiten	4
Max. aantal pers. binnen	4
Max. hellingshoek	25%
Rijdt op volle hoogte	ja
230V aansluiting	ja

GS-2668 RT

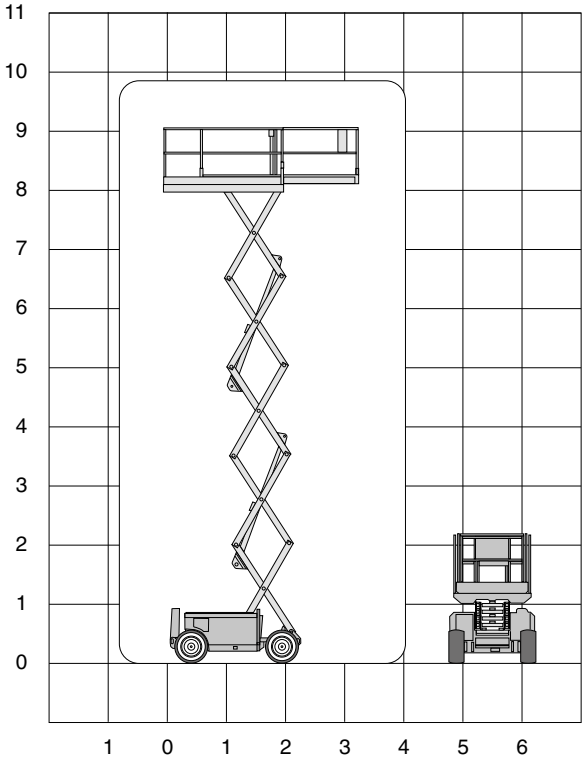

Technische specificaties

Platformhoogte	7,90 m
Werkhoogte	9,70 m
Max. hefvermogen	567 kg
Platformlengte	2,51 m
Platformlengte uitgeschoven	3,75 m
Platformverlenging	1,22 m
Platformbreedte	1,55 m
Max. scheefstand	3°
Hoogte (+leuning)	2,32 m
Hoogte (-leuning)	1,70 m
Banden	ruw terrein
Lengte	2,67 m

Breedte	1,73 m
Wielbasis	1,85 m
Bodemvrijheid	0,19 m
Rijsnelheid ingeschoven	6,1 km/u
Rijsnelheid uitgeschoven	0,8 km/u
Draaicirkel	3,68 m
Aandrijving	diesel
Gewicht	2971 kg
Max. aantal pers. buiten	2
Max. hellingshoek	40%
Rijdt op volle hoogte	ja
230 V aansluiting	nee

mateco
YOUR BETTER WAY UP

GS-2669 RT

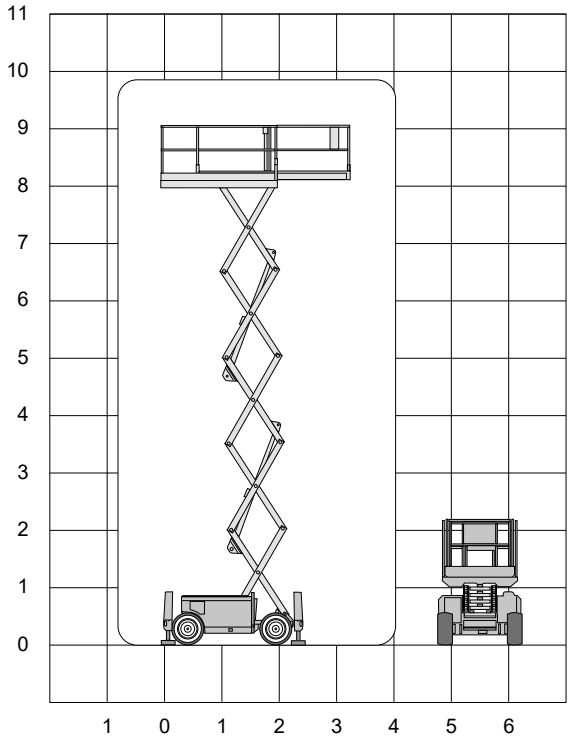

Technische specificaties

Platformhoogte	7,90 m
Werkhoogte	9,90 m
Max. hefvermogen	680 kg
Platformlengte	2,77 m
Platformlengte uitgeschoven	4,30 m
Platformverlenging	1,53 m
Platformbreedte	1,60 m
Max. scheefstand	3º
Hoogte (+leuning)	2,59 m
Hoogte (-leuning)	1,92 m
Stempels	ja
Banden	ruw terrein
Afstempelbaar tot helling van	11,7%/5,3 - 4,2º
Lengte	3,76 m

Breedte	1,75 m
Wielbasis	2,29 m
Bodemvrijheid	0,24 m
Rijsnelheid ingeschoven	5,6 km/u
Rijsnelheid uitgeschoven	0,5 km/u
Draaicirkel	4,60 m
Aandrijving	diesel
Gewicht	3789 kg
Max. aantal pers. buiten	4
Max. hellingshoek	40%
Rijdt op volle hoogte	ja
Generator	ja

GS-3369 RT

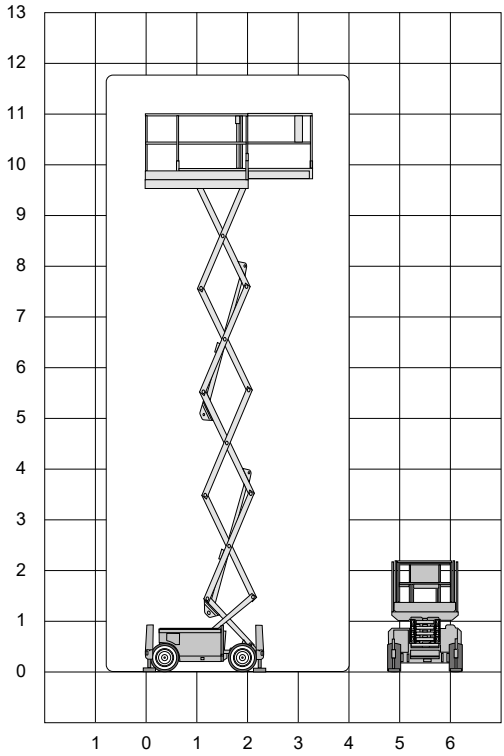

Technische specificaties

Platformhoogte	9,96 m
Werkhoogte	11,96 m
Max. hefvermogen	454 kg
Platformlengte	2,77 m
Platformlengte uitgeschoven	4,30 m
Platformverlenging	1,53 m
Platformbreedte	1,60 m
Hoogte (+leuning)	2,59 m
Hoogte (-leuning)	1,92 m
Stempels	ja
Banden	ruw terrein
Afstempelbaar tot helling van	11,7%/ 5,3-4,2º
Lengte	3,76 m
Breedte	1,75 m

Wielbasis	2,29 m
Bodemvrijheid	0,24 m
Rijsnelheid ingeschoven	5,6 km/u
Rijsnelheid uitgeschoven	0,5 km/u
Draaicirkel	4,60 m
Aandrijving	diesel
Gewicht	3980 kg
Max. aantal pers. buiten	2
Max. hellingshoek	35%
Rijdt op volle hoogte	ja
Generator	ja

mateco
YOUR BETTER WAY UP

GS-3390 RT

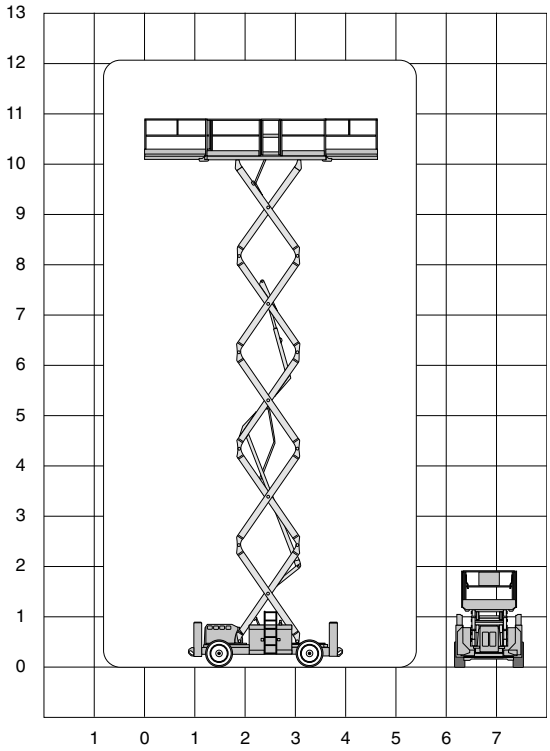

Technische specificaties

Platformhoogte	10,06 m
Werkhoogte	12,06 m
Max. hefvermogen	1134 kg
Platformlengte	4,80 m
Platformlengte uitgeschoven	7,38 m
Platformverlenging	2,57 m
Platformbreedte	1,83 m
Max. scheefstand	3°
Hoogte (+leuning)	2,71 m
Hoogte (-leuning)	2,00 m
Stempels	ja
Afstempelbaar tot helling van	12°/7°
Banden	ruw terrein
Lengte	4,88 m

Breedte	2,29 m
Wielbasis	2,84 m
Bodemvrijheid	0,36 m
Rijsnelheid ingeschoven	8 km/u
Rijsnelheid uitgeschoven	1,1 km/u
Draaicirkel	5,33 m
Aandrijving	diesel
Gewicht	6862 kg
Max. aantal pers. buiten	7
Max. hellingshoek	50%
Rijdt op volle hoogte	ja
Generator	ja

GS-4069 RT

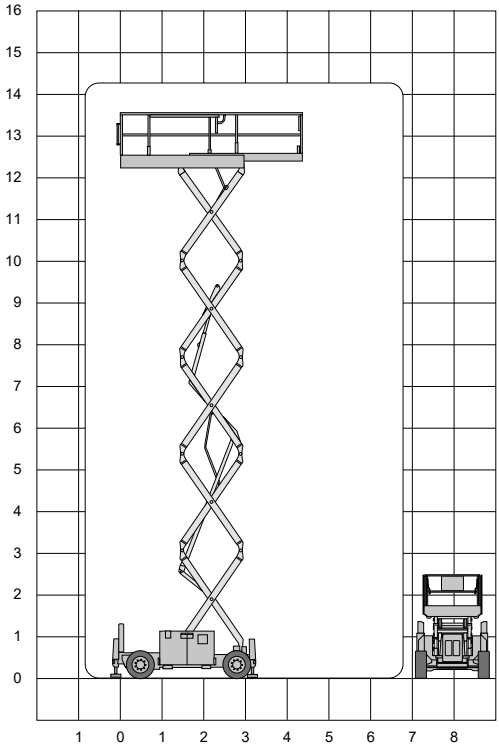

Technische specificaties

Platformhoogte	12,20 m
Werkhoogte	14,20 m
Max. hefvermogen	363 kg
Platformlengte	2,77 m
Platformlengte uitgeschoven	4,30 m
Platformverlenging	1,53 m
Platformbreedte	1,60 m
Max. scheefstand	3º
Hoogte (+leuning)	2,74 m
Hoogte (-leuning)	2,08 m
Stempels	ja
Banden	ruw terrein
Afstempelbaar tot helling van	11,7º/4,2º
Lengte	3,76 m

Breedte	1,75 m
Wielbasis	2,29 m
Bodemvrijheid	0,14 (as) / 0,24 m (midden)
Rijsnelheid ingeschoven	5,6 km/u
Rijsnelheid uitgeschoven	0,5 km/u
Draaicirkel	4,60 m
Aandrijving	diesel
Gewicht	5161 kg
Max. aantal pers. buiten	2
Max. hellingshoek	35%
Rijdt op volle hoogte	ja
Generator	ja

mateco
YOUR BETTER WAY UP

GS-4390 RT

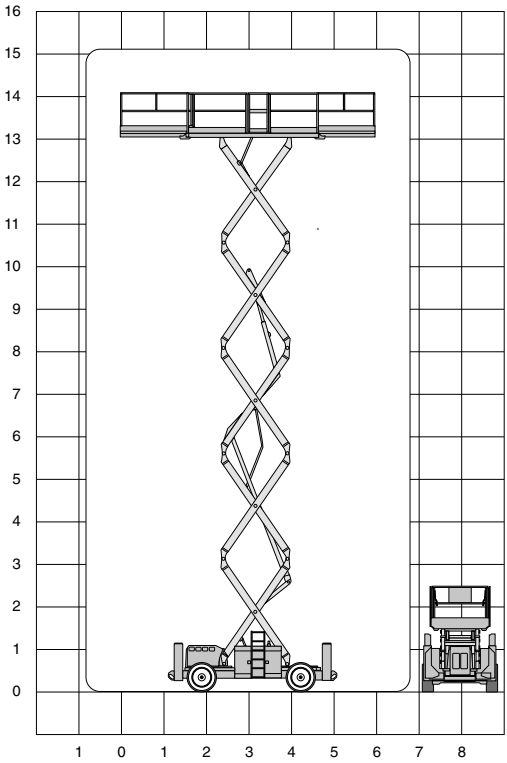

Technische specificaties

Platformhoogte	12,75 m
Werkhoogte	14,75 m
Max. hefvermogen	680 kg
Platformlengte	4,80 m
Platformlengte uitgeschoven	7,38 m
Platformverlenging	2,57 m
Platformbreedte	1,83 m
Max. scheefstand	3º
Hoogte (+leuning)	2,93 m
Hoogte (-leuning)	2,25 m
Stempels	ja
Banden	ruw terrein
Afstempelbaar tot helling van	12º/7º
Lengte	4,88 m

Breedte	2,29 m
Wielbasis	2,84 m
Bodemvrijheid	0,36 m
Rijsnelheid ingeschoven	8 km/u
Rijsnelheid uitgeschoven	1,1 km/u
Draaicirkel	5,33 m
Aandrijving	diesel
Gewicht	7016 kg
Max. aantal pers. buiten	7
Max. hellingshoek	50%
Rijdt op volle hoogte	ja
Generator	ja

GS 5390 RT

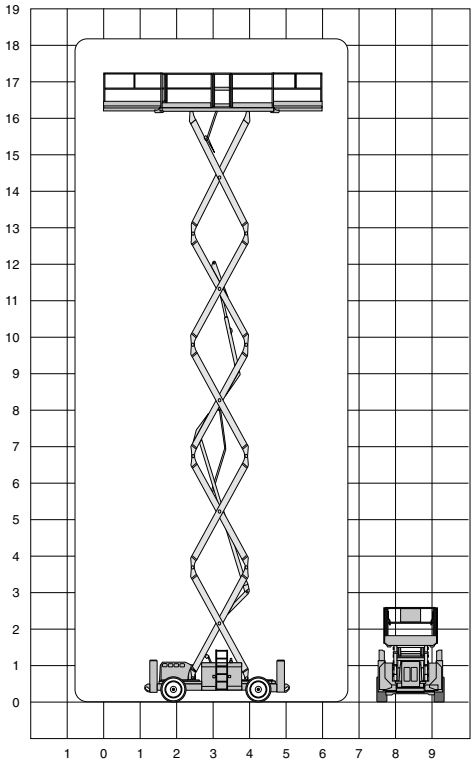

Technische specificaties

Platformhoogte	16,20 m
Werkhoogte	18,20 m
Max. hefvermogen	680 kg
Platformlengte	4,80 m
Platformlengte uitgeschoven	7,38 m
Platformverlenging	2,57 m
Platformbreedte	1,83 m
Max. scheefstand	3º
Hoogte (+leuning)	3,15 m
Hoogte (-leuning)	2,47 m
Stempels	ja
Banden	ruw terrein
Afstempelbaar tot helling van	12º/7º
Lengte	4,88 m

Breedte	2,29 m
Wielbasis	2,84 m
Bodemvrijheid	0,36 m
Rijsnelheid ingeschoven	8 km/u
Rijsnelheid uitgeschoven	1,1 km/u
Draaicirkel	5,33 m
Aandrijving	diesel
Gewicht	7839 kg
Max. aantal pers. buiten	4
Max. hellingshoek	40%
Rijdt op volle hoogte	nee
Generator	ja

mateco
YOUR BETTER WAY UP

B-195DL25

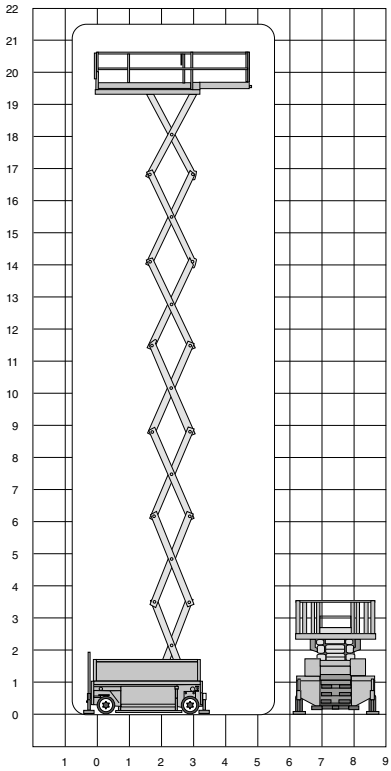

Technische specificaties

Platformhoogte	19,50 m
Werkhoogte	21,50 m
Max. hefvermogen	500 kg
Platformlengte	4,37 m
Platformlengte uitgeschoven	6,17 m
Platformverlenging	1,80 m
Platformbreedte	2,30 m
Max. scheefstand	3º
Hoogte (+leuning)	3,65 m
Hoogte (-leuning)	2,88 m
Stempels	ja
Banden	ruw terrein
Lengte	4,84 m
Breedte	2,44 m

Wielbasis	3,08 m
Bodemvrijheid	0,16 m
Rijsnelheid ingeschoven	2,8 km/u
Rijsnelheid uitgeschoven	0,5 km/u
Draaicirkel	4,90 m
Aandrijving	diesel
Gewicht	12280 kg
Max. aantal pers. buiten	2
Max. hellingshoek	30%
Rijdt op volle hoogte	nee
Generator	ja

T-210DL25

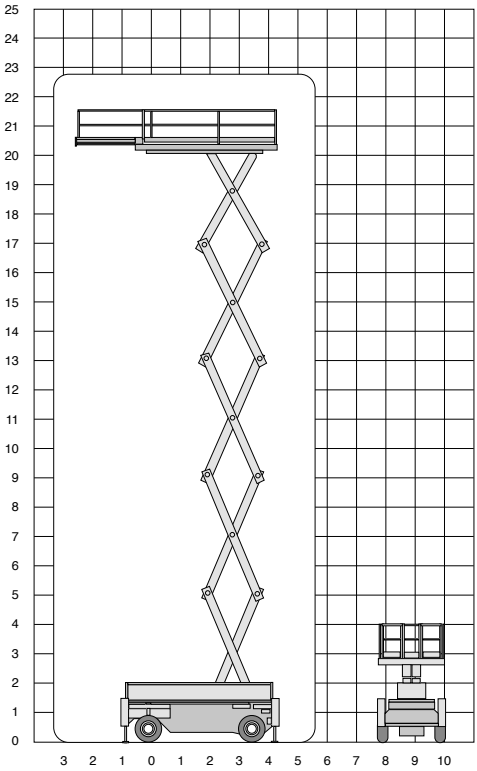

Technische specificaties

Platformhoogte	21,00 m
Werkhoogte	22,80 m
Max. hefvermogen	1000 kg
Platformlengte	5,22 m
Platformlengte uitgeschoven	7,32 m
Platformverlenging	1,80 m
Platformbreedte	2,40 m
Max. scheefstand	3º
Hoogte (+leuning)	4,01 m
Hoogte (-leuning)	3,10 m
Stempels	ja
Banden	ruw terrein
Lengte	5,75 m
Breedte	2,49 m

Wielbasis	3,76 m
Bodemvrijheid	0,16 m
Rijsnelheid ingeschoven	2,5 km/u
Rijsnelheid uitgeschoven	0,5 km/u
Draaicirkel	6,98 m
Aandrijving	diesel
Gewicht	17950 kg
Max. aantal pers. buiten	4
Max. hellingshoek	25%
Rijdt op volle hoogte	nee
Generator	ja

mateco
YOUR BETTER WAY UP

HL-275D27

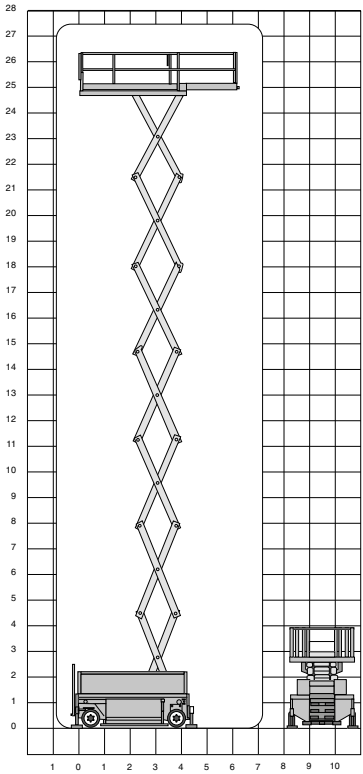

Technische specificaties

Platformhoogte	25,00 m
Werkhoogte	27,00 m
Max. hefvermogen	1000 kg
Platformlengte	6,15 m
Platformlengte uitgeschoven	8,25 m
Platformverlenging	2,10 m
Platformbreedte	2,50 m
Max. scheefstand	3º
Hoogte (+leuning)	3,89 m
Hoogte (-leuning)	3,13 m
Stempels	ja
Banden	ruw terrein
Lengte	6,57 m
Breedte	2,65 m

Wielbasis	4,50 m
Bodemvrijheid	0,19 m
Rijsnelheid ingeschoven	4,2 km/u
Rijsnelheid uitgeschoven	0,5 km/u
Draaicirkel	7,65 m
Aandrijving	diesel
Gewicht	21910 kg
Max. aantal pers. buiten	4
Max. hellingshoek	30%
Rijdt op volle hoogte	ja
Generator	ja

G-320DL30 SE

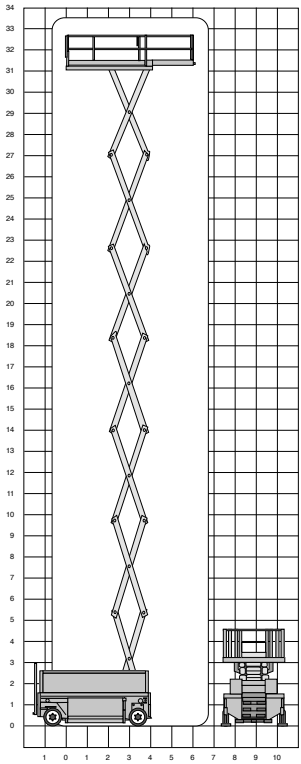

Technische specificaties

Platformhoogte	31,50 m
Werkhoogte	33,50 m
Max. hefvermogen	1000 kg
Platformlengte	6,66 m
Platformlengte/uitgeschoven	9,66 m
Platformverlenging	3,00 m
Platformbreedte	2,80 m
Max. scheefstand	3º
Hoogte (+leuning)	3,63 m
Hoogte (-leuning)	2,87 m
Stempels	ja
Banden	ruw terrein
Lengte	7,02 m
Breedte	2,98 m

Wielbasis	4,63 m
Bodemvrijheid	0,36 m
Rijsnelheid ingeschoven	3,5 km/u
Rijsnelheid uitgeschoven	0,5 km/u
Draaicirkel	7,70 m
Aandrijving	diesel
Gewicht	31200 kg
Max. aantal pers. buiten	4
Max. hellingshoek	35%
Rijdt op volle hoogte	ja
Generator	ja

mateco
YOUR BETTER WAY UP

405TS

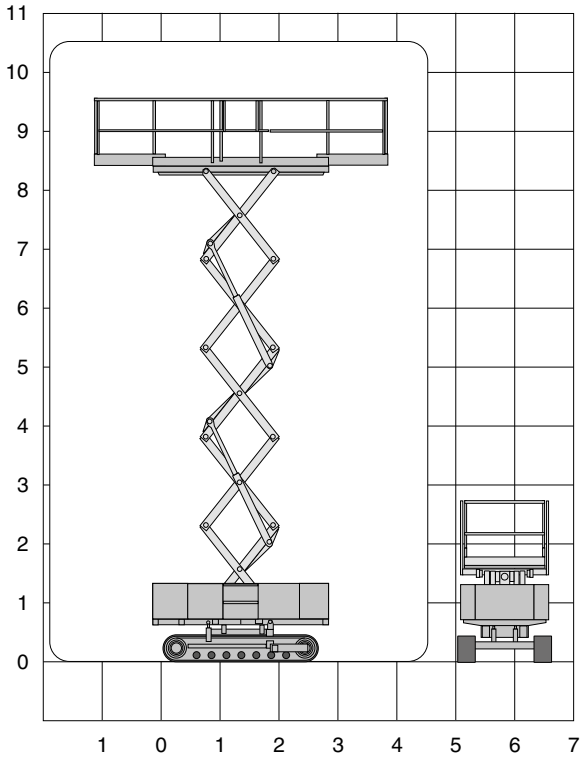

Technische specificaties

Platformhoogte	8,50 m
Werkhoogte	10,50 m
Max. hefvermogen	500 kg
Platformlengte	3,00 m
Platformlengte uitgeschoven	5,00 m
Platformverlenging	2,00 m
Platformbreedte	1,50 m
Max. scheefstand	3°
Hoogte (+leuning)	2,90 m
Hoogte (-leuning)	2,00 m
Banden	rupsband
Lengte	3,00 m

Breedte	1,60 m
Bodemvrijheid	0,35 m
Rijsnelheid in-/uitgeschoven	2,5 km/u
Aandrijving	diesel
Gewicht	6540 kg
Max. aantal pers. buiten	2
Max. hellingshoek	40%
Rijdt op volle hoogte	ja
Generator	ja

Telescoophoogwerkers

> 4 wiel aangedreven, diesel
> Volrups aangedreven, diesel
> 4 wiel aangedreven, diesel werkbak 4 m
> Volrups aangedreven, diesel werkbak 4 m

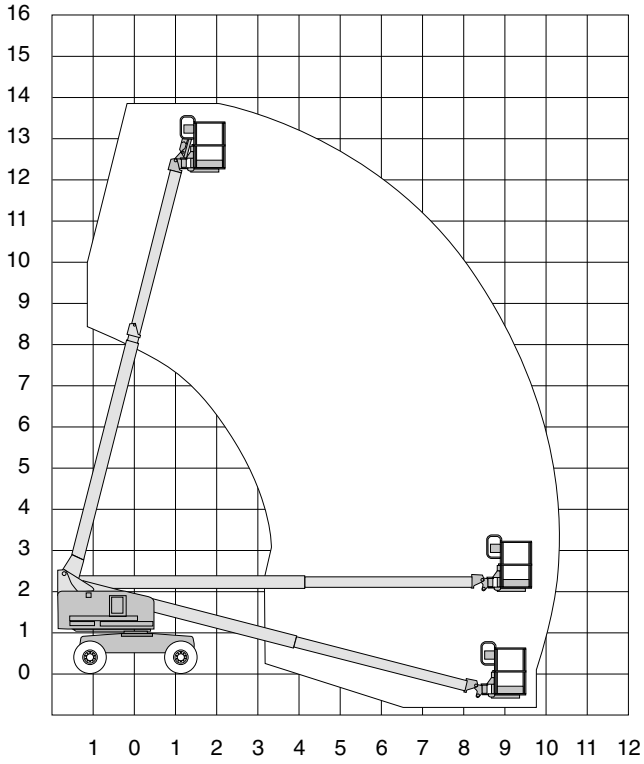

Technische specificaties

Platformhoogte	12,20 m
Werkhoogte	14,20 m
Max. reikwijdte	9,70 m
Max. hefvermogen	227 kg
Platformlengte/breedte	1,83 m/0,76 m
Max. scheefstand	3º
Zwenkbereik	360º continu
Doorrijhoogte	2,49 m
Banden	ruw terein
Lengte	7,39 m
Breedte	2,30 m

Wielbasis	2,20 m
Bodemvrijheid	0,32 m
Rijsnelheid ingeschoven	7,7 km/u
Rijsnelheid uitgeschoven	1,1 km/u
Aandrijving	diesel
Gewicht	5657 kg
Max. aantal pers. buiten	2
Max. hellingshoek	40%
Generator	ja

S-45 XC

4X4, diesel

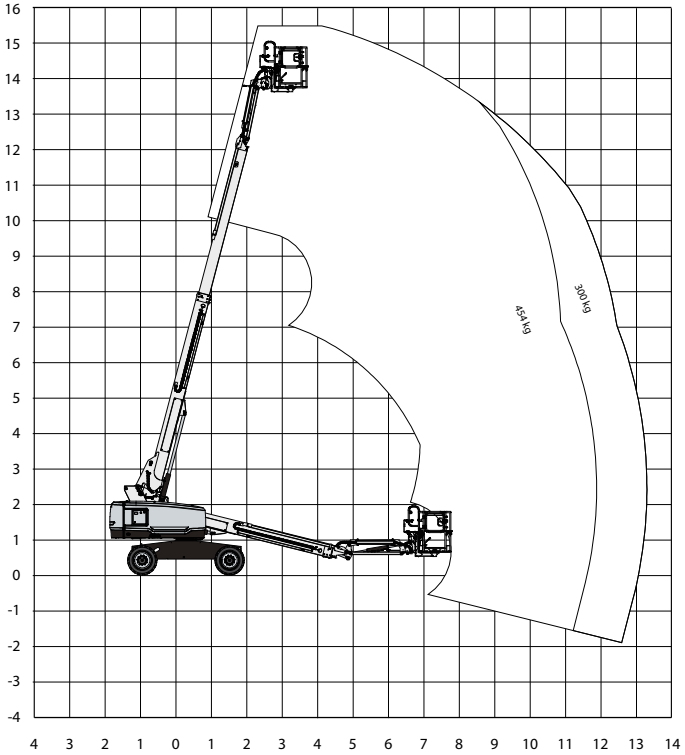

Technische specificaties

Platformhoogte	13,56 m
Werkhoogte	15,56 m
Max. reikwijdte	11,02 m
Max. hefvermogen	300/454 kg
Platformlengte	1,83 m
Platformbreedte	0,70 m
Max. scheefstand	5/7°
Zwenkbereik	360° continu
Doorrijhoogte	2,51 m
Banden	ruw terrein
Lengte	9,47 m
Breedte	2,49 m

Wielbasis	2,46 m
Bodemvrijheid	0,32 m
Rijsnelheid ingeschoven	6,4 km/u
Rijsnelheid uitgeschoven	0,3 km/u
Aandrijving	diesel
Gewicht	7394 kg
Max. aantal pers. buiten	2/3
Max. hellingshoek	45%
Met jib	ja
Generator	ja

mateco
YOUR BETTER WAY UP

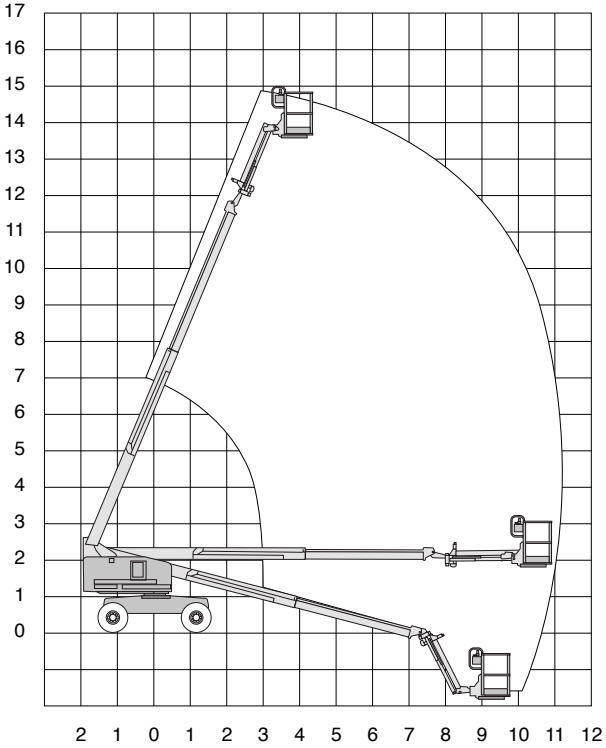

Technische specificaties

Platformhoogte	13,70 m
Werkhoogte	15,70 m
Max. reikwijdte	11,20 m
Max. hefvermogen	227 kg
Platformlengte	1,83 m/2,44 m
Platformbreedte	0,76 m/0,91 m
Max. scheefstand	2,5º
Zwenkbereik	360º continu
Doorrijhoogte	2,49 m
Banden	ruw terrein
Lengte	8,48 m
Breedte	2,30 m

Wielbasis	2,50 m
Bodemvrijheid	0,32 m
Rijsnelheid ingeschoven	7,7 km/u
Rijsnelheid uitgeschoven	1,1 km/u
Aandrijving	diesel
Gewicht	7149 kg
Max. aantal pers. buiten	2
Max. hellingshoek	40%
Met jib	ja
Generator	ja

S-60

4X4, diesel

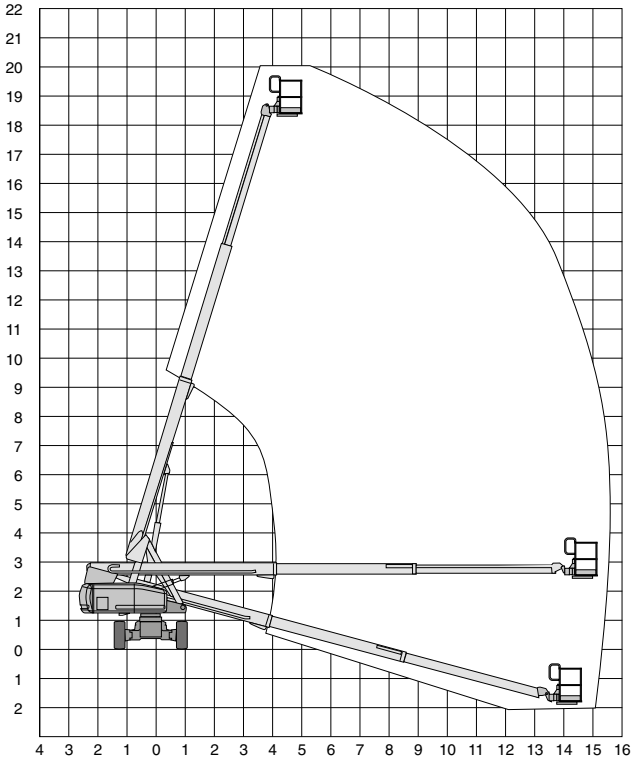

Technische specificaties

Platformhoogte	18,30 m
Werkhoogte	20,30 m
Max. reikwijdte	15,50 m
Max. hefvermogen	227 kg
Platformlengte	1,83 m/2,44 m
Platformbreedte	0,76 m/0,91 m
Max. scheefstand	2,5º
Zwenkbereik	360º continu
Doorrijhoogte	2,72 m
Banden	ruw terrein
Lengte	8,51 m
Breedte	2,49 m

Wielbasis	2,50 m
Bodemvrijheid	0,37 m
Rijsnelheid ingeschoven	4,8 km/u
Rijsnelheid uitgeschoven	1,1 km/u
Aandrijving	diesel
Gewicht	9401 kg
Max. aantal pers. buiten	2
Max. hellingshoek	45%
Generator	ja

mateco
YOUR BETTER WAY UP

S-60J*

4X4, diesel

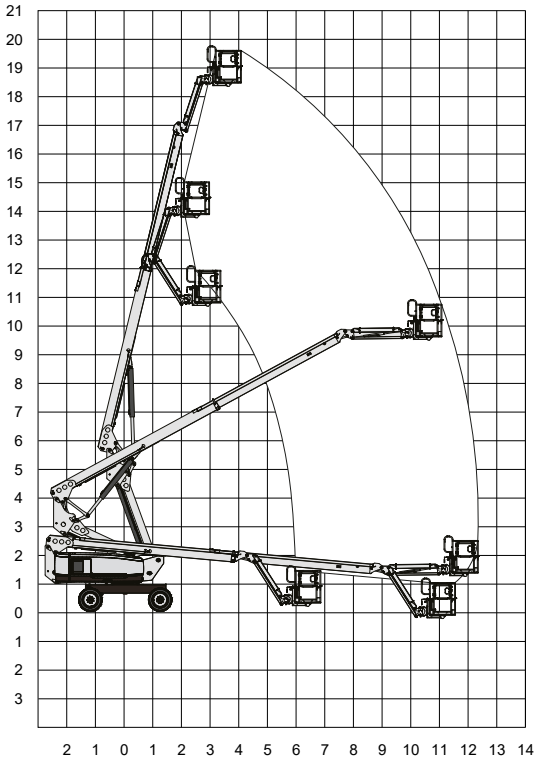

Technische specificaties

Platformhoogte	18,50 m
Werkhoogte	20,50 m
Max. reikwijdte	12,30 m
Max. hefvermogen	300 kg
Platformlengte	1,83 m
Platformbreedte	0,76 m
Max. scheefstand	5º
Zwenkbereik	353º
Doorrijhoogte	2,69 m
Banden	ruw terrein
Lengte	9,70 m
Breedte	2,49 m

Wielbasis	2,44 m
Bodemvrijheid	0,56 m
Rijsnelheid ingeschoven	4,8 km/u
Rijsnelheid uitgeschoven	1,1 km/u
Aandrijving	diesel
Gewicht	7550 kg
Max. aantal pers. buiten	2
Max. hellingshoek	45%
Jib	ja
Generator	ja

***Beschikbaar Q2 2021**

S-65

4X4, diesel

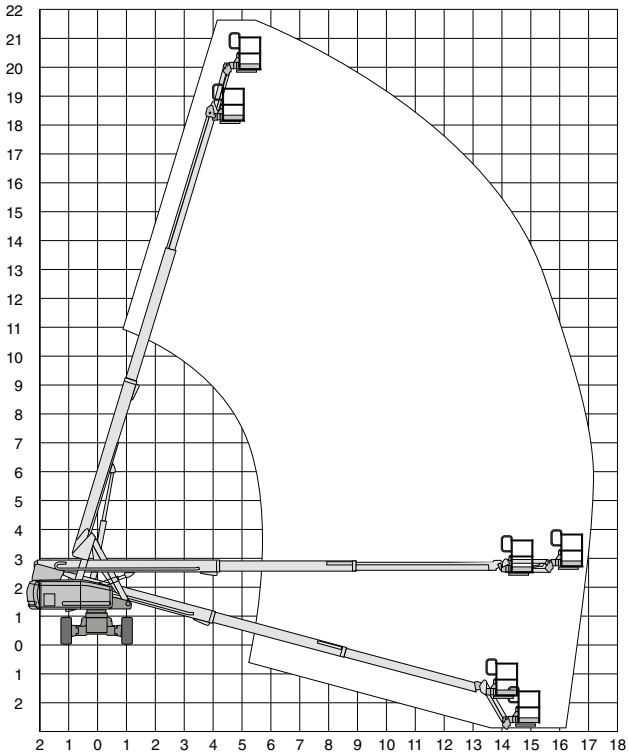

Technische specificaties

Platformhoogte	19,80 m
Werkhoogte	21,80 m
Max. reikwijdte	17,10 m
Max. hefvermogen	227 kg
Platformlengte	1,83 m/2,44 m
Platformbreedte	0,76 m/0,91 m
Max. scheefstand	2,5º
Zwenkbereik	360º continu
Doorrijhoogte	2,72 m
Banden	ruw terrein
Lengte	9,70 m
Breedte	2,49 m

Wielbasis	2,50 m
Bodemvrijheid	0,37 m
Rijsnelheid ingeschoven	4,8 km/u
Rijsnelheid uitgeschoven	1,1 km/u
Aandrijving	diesel
Gewicht	10430 kg
Max. aantal pers. buiten	2
Max. hellingshoek	45%
Met jib	ja
Generator	ja

mateco
YOUR BETTER WAY UP

S-65 XC

4X4, diesel

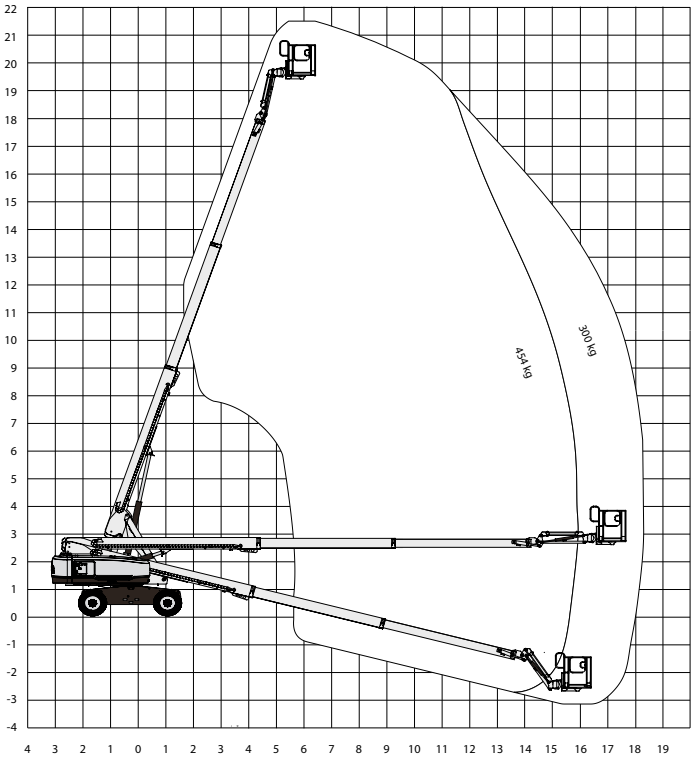

Technische specificaties

Platformhoogte	19,80 m
Werkhoogte	21,80 m
Max. reikwijdte	16,50 m
Max. hefvermogen	300/454 kg
Platformlengte	1,83 m
Platformbreedte	0,76 m
Max. scheefstand	3º
Zwenkbereik	360º continu
Doorrijhoogte	2,81 m
Banden	ruw terrein
Lengte	9,80 m
Breedte	2,49 m

Wielbasis	2,50 m
Bodemvrijheid	0,41 m
Rijsnelheid uitgeschoven	4,8 km/u
Rijsnelheid ingeschoven	0,3 km/u
Aandrijving	diesel
Gewicht	11412 kg
Max. aantal pers. buiten	2
Max. hellingshoek	45%
Met jib	ja
Generator	ja

SP21AJ

4X4, diesel

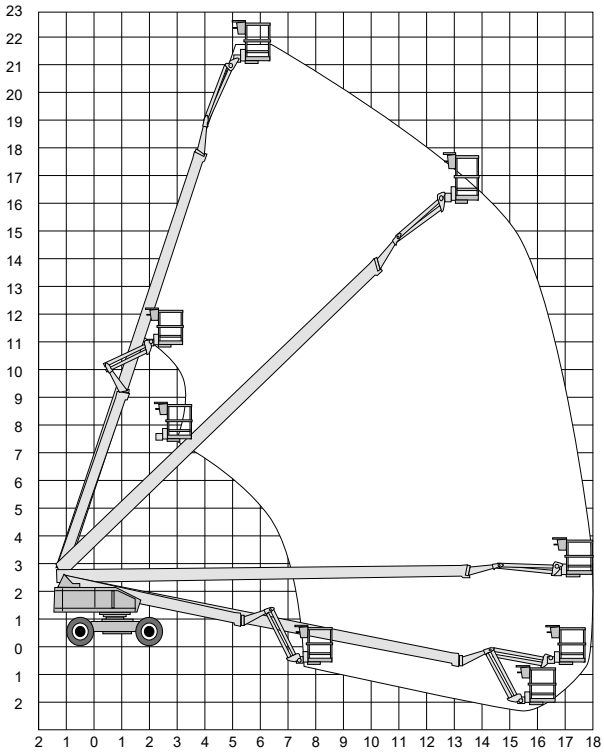

Technische specificaties

Platformhoogte	21,00 m
Werkhoogte	22,90 m
Max. reikwijdte	17,80 m
Max. hefvermogen	250 kg
Platformlengte	1,80 m
Platformbreedte	0,75 m
Max. scheefstand	5º
Zwenkbereik	360º continu
Doorrijhoogte	2,64 m
Banden	volrups
Lengte	11,57 m
Breedte	2,43 m

Wielbasis	2,50 m
Bodemvrijheid	0,26 m
Rijsnelheid ingeschoven	5,5 km/u
Rijsnelheid uitgeschoven	1,1 km/u
Aandrijving	diesel
Gewicht	14300 kg
Max. aantal pers. buiten	2
Max. hellingshoek	45%
Met jib	ja
Generator	ja

mateco
YOUR BETTER WAY UP

280TJ

4X4, diesel

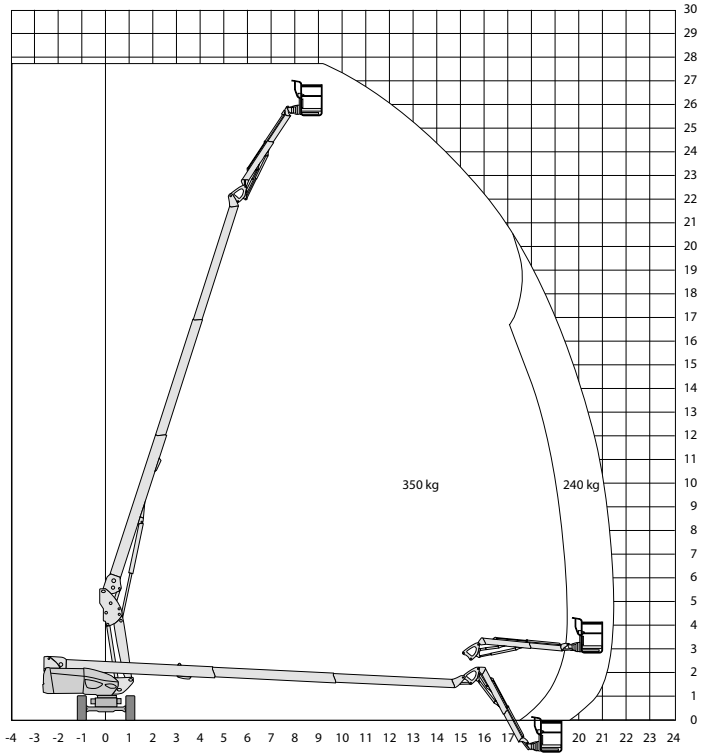

Technische specificaties

Platformhoogte	25,75 m
Werkhoogte	27,75 m
Max. reikwijdte	21,45 m
Max. hefvermogen	350 kg
Platformlengte	2,30 m
Platformbreedte	0,90 m
Max. scheefstand	4°
Zwenkbereik	450°
Doorrijhoogte	2,75 m
Banden	ruw terrein
Lengte	11,35 m
Breedte	2,43 m

Wielbasis	2,80 m
Bodemvrijheid	0,43 m
Rijsnelheid ingeschoven	4,7 km/u
Rijsnelheid uitgeschoven	0,8 km/u
Aandrijving	diesel
Gewicht	16500 kg
Max. aantal pers. buiten	3
Max. hellingshoek	40%
Met jib	ja
Generator	ja

S-85 XC

4X4, diesel

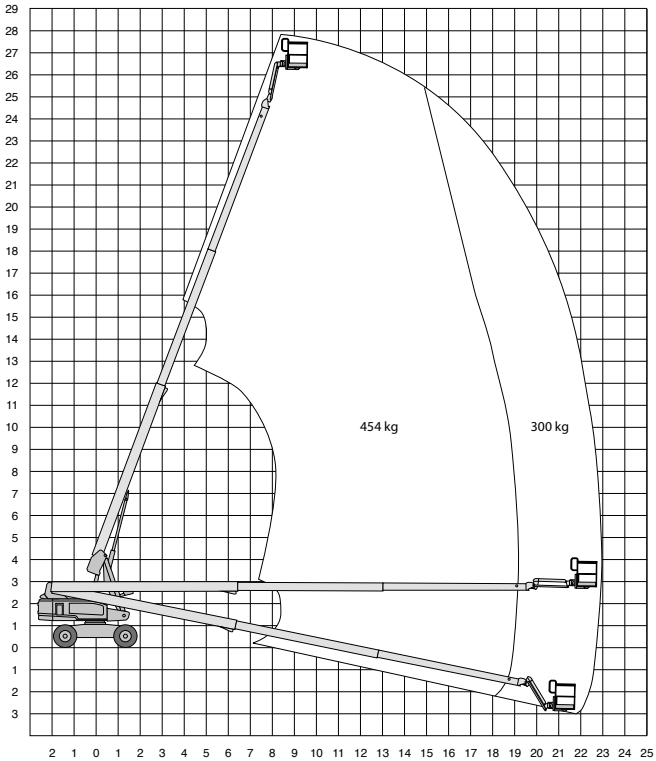

Technische specificaties

Platformhoogte	25,91 m
Werkhoogte	27,91 m
Max. reikwijdte	22,71 m
Max. hefvermogen	300/454 kg
Platformlengte	2,44 m
Platformbreedte	0,91 m
Max. scheefstand	5º
Draaicirkel	6,55 m
Zwenkbereik	360º continu
Doorrijhoogte	2,80 m
Banden	ruw terrein
Lengte	12,37 m
Breedte	2,49 m

Wielbasis	2,85 m
Bodemvrijheid	0,40 m
Rijsnelheid ingeschoven	5,4 km/u
Rijsnelheid uitgeschoven	0,3 km/u
Aandrijving	diesel
Gewicht	17917 kg
Max. aantal pers. buiten	3
Max. hellingshoek	45%
Met jib	ja
Generator	ja

mateco
YOUR BETTER WAY UP

S-85

4X4, diesel

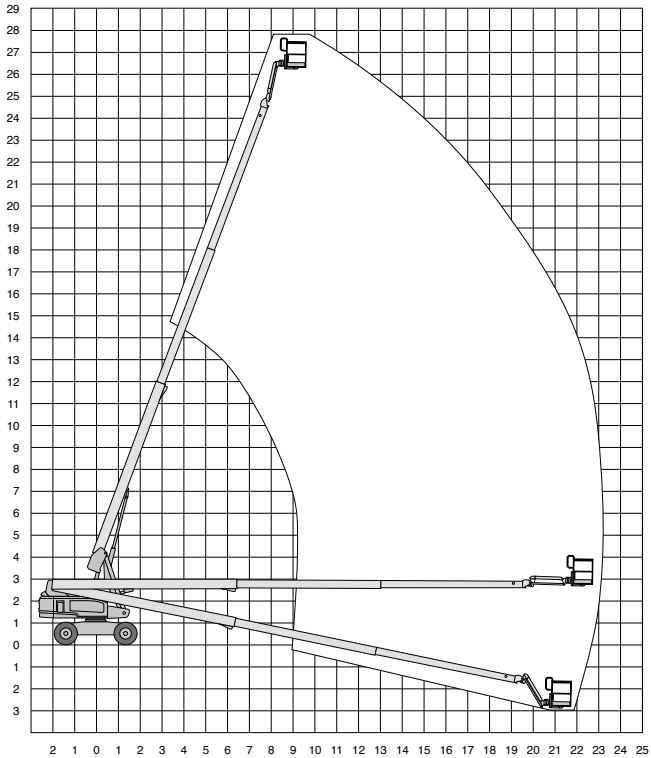

Technische specificaties

Platformhoogte	25,90 m
Werkhoogte	27,90 m
Max. reikwijdte	23,32 m
Max. hefvermogen	227 kg
Platformlengte	2,44 m
Platformbreedte	0,91 m
Max. scheefstand	2,5º
Draaicirkel	6,55 m
Zwenkbereik	360º continu
Doorrijhoogte	2,80 m
Banden	ruw terrein
Lengte	12,20 m
Breedte	2,50 m

Wielbasis	2,85 m
Bodemvrijheid	0,33 m
Rijsnelheid ingeschoven	5,4 km/u
Rijsnelheid uitgeschoven	1,1 km/u
Aandrijving	diesel
Gewicht	17549 kg
Max. aantal pers. buiten	2
Max. hellingshoek	45%
Met jib	ja

S-105

4X4, diesel

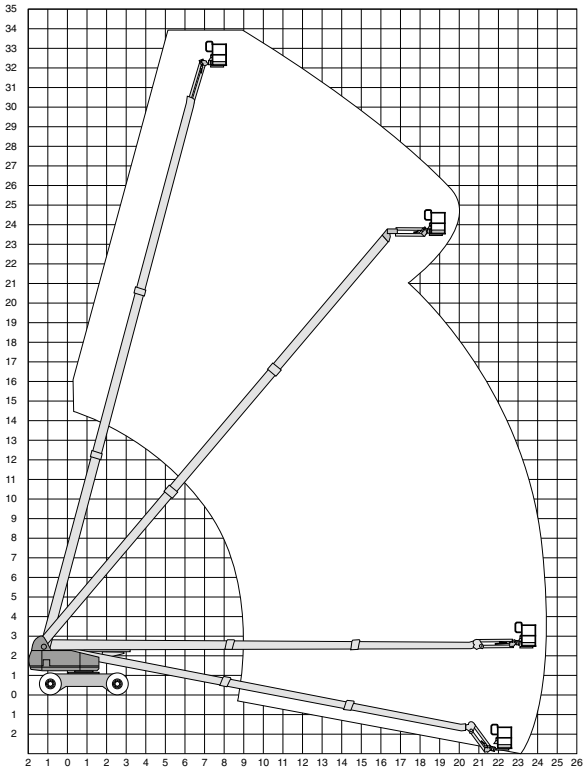

Technische specificaties

Platformhoogte	32,00 m
Werkhoogte	34,00 m
Max. reikwijdte	24,38 m
Max. hefvermogen	227 kg
Platformlengte	2,44 m
Platformbreedte	0,91 m
Max. scheefstand	4,5º
Zwenkbereik	360º continu
Breed zetten	ja
Banden	ruw terrein
Doorrijhoogte	3,07 m
Lengte	14,02 m
Breedte/uitgeschoven	2,49/3,35 m

Wielbasis	3,66 m
Bodemvrijheid	0,33 m
Rijsnelheid ingeschoven	4,8 km/u
Rijsnelheid uitgeschoven	1,1 km/u
Aandrijving	diesel
Gewicht	18144 kg
Max. aantal pers. buiten	2
Max. hellingshoek	40%
Met jib	ja
Generator	ja

mateco
YOUR BETTER WAY UP

S-125

4X4, diesel

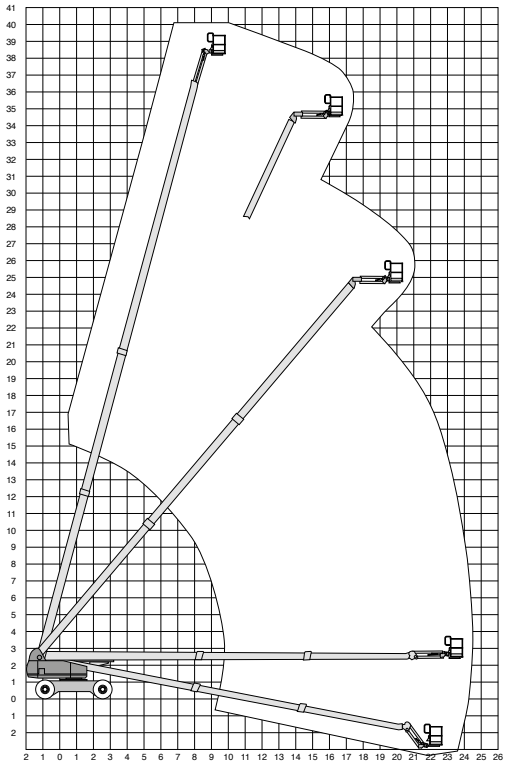

Technische specificaties

Platformhoogte	38,10 m
Werkhoogte	40,00 m
Max. reikwijdte	24,40 m
Max. hefvermogen	227 kg
Platformlengte	2,44 m
Platformbreedte	0,91 m
Max. scheefstand	4,5º
Zwenkbereik	360º continu
Breed zetten	ja
Banden	ruw terrein
Doorrijhoogte	3,07 m
Lengte	14,25 m
Breedte/uitgeschoven	2,49 / 3,35 m

Wielbasis	3,66 m
Bodemvrijheid	0,44 m
Rijsnelheid ingeschoven	4,8 km/u
Rijsnelheid uitgeschoven	1,1 km/u
Aandrijving	diesel
Gewicht	20248 kg
Max. aantal pers. buiten	2
Max. hellingshoek	40%
Met jib	ja
Generator	ja

SX-125 XC

4X4, diesel

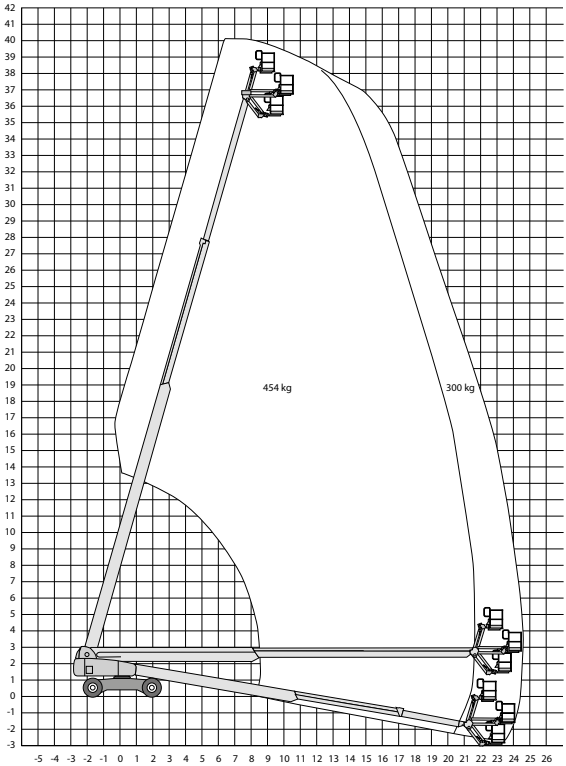

Technische specificaties

Platformhoogte	38,10 m
Werkhoogte	40,10 m
Max. reikwijdte	24,38 m
Max. hefvermogen	300/454 kg
Platformlengte	2,44 m
Platformbreedte	0,91 m
Max. scheefstand	4,5º
Zwenkbereik	360º continu
Breed zetten	ja
Banden	ruw terrein
Doorrijhoogte	3,05 m
Lengte	14,25 m
Breedte/uitgeschoven	2,49/3,94 m

Wielbasis	4,11 m
Bodemvrijheid	0,38 m
Rijsnelheid ingeschoven	4,9 km/u
Rijsnelheid uitgeschoven	0,6 km/u
Aandrijving	diesel
Gewicht	20700 kg
Max. aantal pers. buiten	2/3
Max. hellingshoek	40%
Met jib	ja
Generator	ja

mateco
YOUR BETTER WAY UP

1350SJP

4X4, diesel

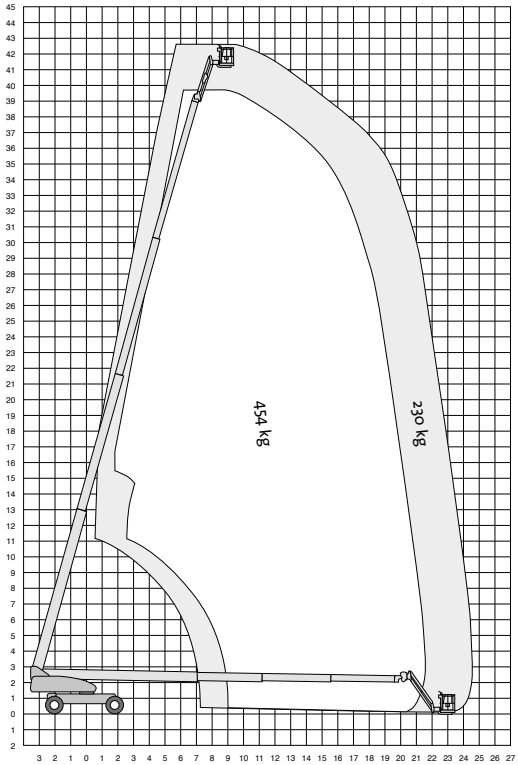

Technische specificaties

Platformhoogte	41,15 m
Werkhoogte	43,15 m
Max. reikwijdte	24,38/21,30 m
Max. hefvermogen	227/454 kg
Platformlengte	2,44 m
Platformbreedte	0,91 m
Max. scheefstand	5º
Zwenkbereik	360º continu
Breed zetten	ja
Banden	ruw terrein
Doorrijhoogte	3,05 m
Lengte	11,68 m
Breedte/uitgeschoven	2,49/3,81 m

Wielbasis	3,81 m
Bodemvrijheid	0,30 m
Rijsnelheid ingeschoven	4,3 km/u
Rijsnelheid uitgeschoven	0,3 km/u
Aandrijving	diesel
Gewicht	20300 kg
Max. aantal pers. buiten	2
Max. hellingshoek	45%
Met jib	ja
Generator	ja

SX-135XC SE

4X4, diesel

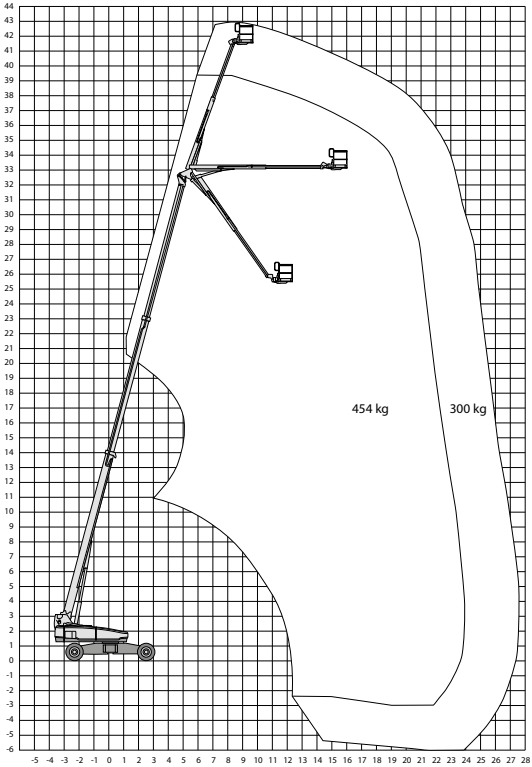

Technische specificaties

Platformhoogte	41,15 m
Werkhoogte	43,15 m
Max. reikwijdte	27,43 m
Max. hefvermogen	230/454 kg
Platformlengte	2,44 m
Platformbreedte	0,91 m
Max. scheefstand	4,5º
Zwenkbereik	360º continu
Breed zetten	ja
Banden	ruw terrein
Doorrijhoogte	3,05 m
Lengte	19,76 m
Breedte/uitgeschoven	2,49/3,94 m

Wielbasis	4,11 m
Bodemvrijheid	0,38 m
Rijsnelheid ingeschoven	4,3 km/u
Rijsnelheid uitgeschoven	0,65 km/u
Aandrijving	diesel
Gewicht	21546 kg
Max. aantal pers. buiten	2
Max. hellingshoek	35%
Met jib	ja
Generator	ja

mateco
YOUR BETTER WAY UP

1500SJ SE

4X4, diesel

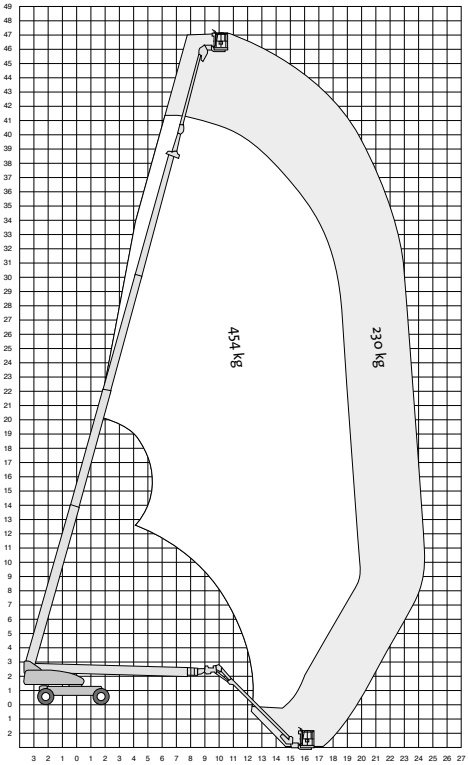

Technische specificaties

Platformhoogte	45,70 m
Werkhoogte	47,70 m
Max. reikwijdte	24,38/19,79 m
Max. hefvermogen	227/454 kg
Platformlengte	2,44 m
Platformbreedte	0,91 m
Max. scheefstand	5º
Zwenkbereik	360º continu
Breed zetten	ja
Banden	ruw terrein
Doorrijhoogte	3,05 m
Lengte	11,45/18,82 m
Breedte/uitgeschoven	2,49/3,81 m

Wielbasis	3,81 m
Bodemvrijheid	0,30 m
Rijsnelheid ingeschoven	4,8 km/u
Rijsnelheid uitgeschoven	1,6 km/u
Aandrijving	diesel
Gewicht	21772 kg
Max. aantal pers. buiten	2
Max. hellingshoek	40%
Met jib	ja
Generator	ja

SX-150 SE

4X4, diesel

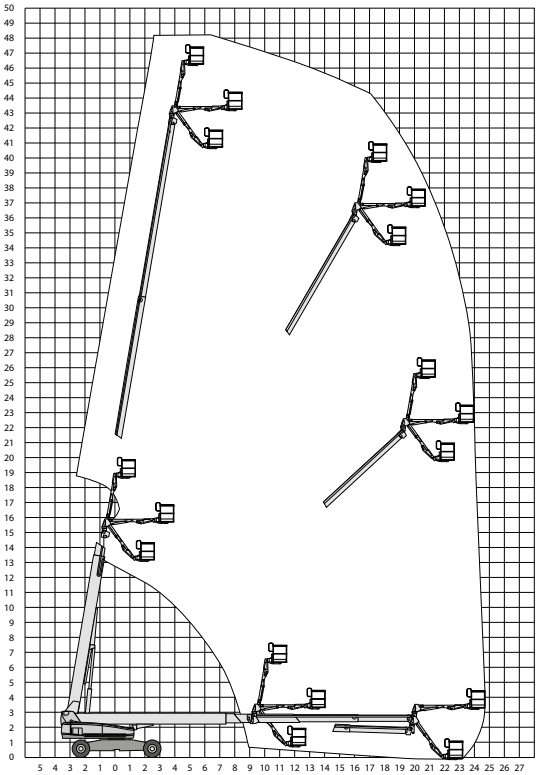

Technische specificaties

Platformhoogte	46,00 m
Werkhoogte	48,00 m
Max. reikwijdte	24,38 m
Max. hefvermogen	340 kg
Platformlengte	2,44 m
Platformbreedte	0,91 m
Max. scheefstand	4,5º
Zwenkbereik	360º continu
Breed zetten	ja
Banden	ruw terrein
Doorrijhoogte	3,05 m
Lengte	16,18 m
Breedte/uitgeschoven	2,49/5,03 m

Wielbasis	5,03 m
Bodemvrijheid	0,38 m
Rijsnelheid ingeschoven	3,7 km/u
Rijsnelheid uitgeschoven	0,17 km/u
Aandrijving	diesel
Gewicht	22657 kg
Max. aantal pers. buiten	2
Max. hellingshoek	35%
Met jib	ja
Generator	ja

mateco
YOUR BETTER WAY UP

SX-180 SE

4X4, diesel

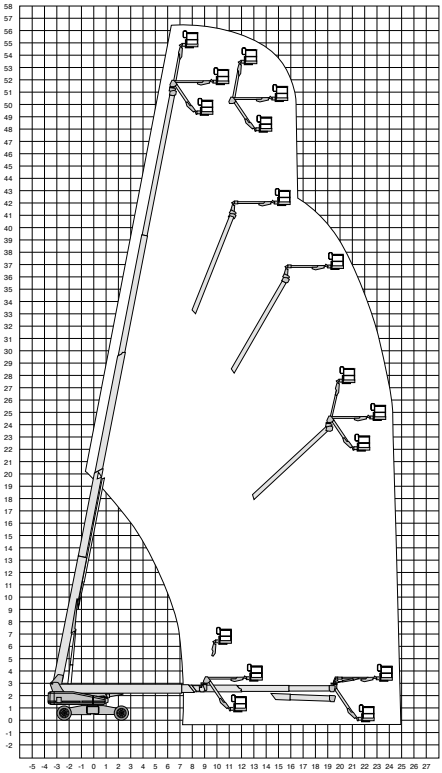

Technische specificaties

Platformhoogte	54,86 m
Werkhoogte	56,86 m
Max. reikwijdte	24,38 m
Max. hefvermogen	340 kg
Platformlengte	2,44 m
Platformbreedte	0,91 m
Max. scheefstand	4,5º
Zwenkbereik	360º continu
Breed zetten	ja
Banden	ruw terrein
Doorrijhoogte	3,05 m
Lengte	13,00/16,18 m
Breedte/uitgeschoven	2,49/5,03 m

Wielbasis	5,03 m
Bodemvrijheid	0,38 m
Rijsnelheid ingeschoven	4,0 km/u
Rijsnelheid uitgeschoven	0,6 km/u
Aandrijving	diesel
Gewicht	24948 kg
Max. aantal pers. buiten	2
Max. hellingshoek	35%
Met jib	ja
Generator	ja

1850SJ SE

4X4, diesel

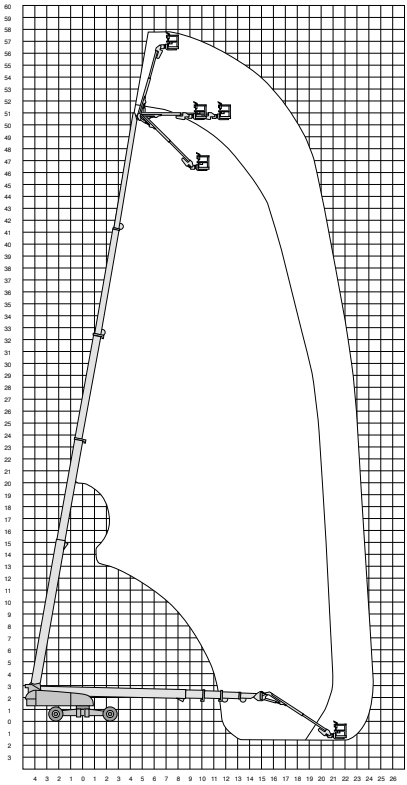

Technische specificaties

Platformhoogte	56,56 m
Werkhoogte	58,56 m
Max. reikwijdte	24,38 m
Max. hefvermogen	227/454 kg
Platformlengte	2,44 m
Platformbreedte	0,91 m
Max. scheefstand	5º
Zwenkbereik	360º continu
Breed zetten	ja
Banden	ruw terrein
Doorrijhoogte	3,06 m
Lengte	14,57/19,44 m
Breedte/uitgeschoven	2,48/5,04 m

Wielbasis	5,22 m
Bodemvrijheid	0,25 m
Rijsnelheid ingeschoven	4,5 km/u
Rijsnelheid uitgeschoven	0,5 km/u
Aandrijving	diesel
Gewicht	27351 kg
Max. aantal pers. buiten	2
Max. hellingshoek	40%
Met jib	ja
Generator	ja

mateco
YOUR BETTER WAY UP

HX99B

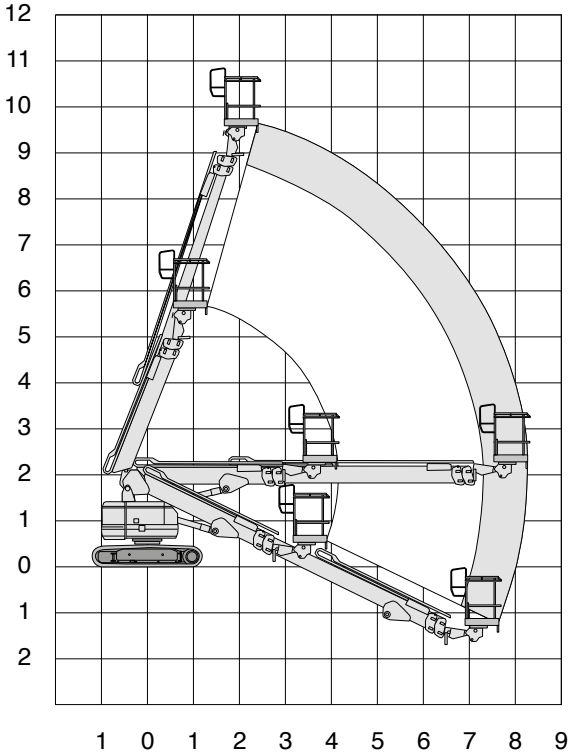

Technische specificaties

Platformhoogte	9,70 m
Werkhoogte	11,60 m
Max. reikwijdte	8,30 m
Max. hefvermogen	200 kg
Platformlengte	1,50 m
Platformbreedte	0,70 m
Max. scheefstand	3º
Zwenkbereik	360º continu
Banden	volrups
Doorrijhoogte	2,30 m
Lengte	5,25 m
Breedte	2,00 m

Wielbasis	1,96 m
Bodemvrijheid	0,30 m
Rijsnelheid ingeschoven	1,8 km/u
Rijsnelheid uitgeschoven	1,1 km/u
Aandrijving	diesel
Gewicht	5400 kg
Max. aantal pers. buiten	2
Max. hellingshoek	40%
Generator	ja

SR12B

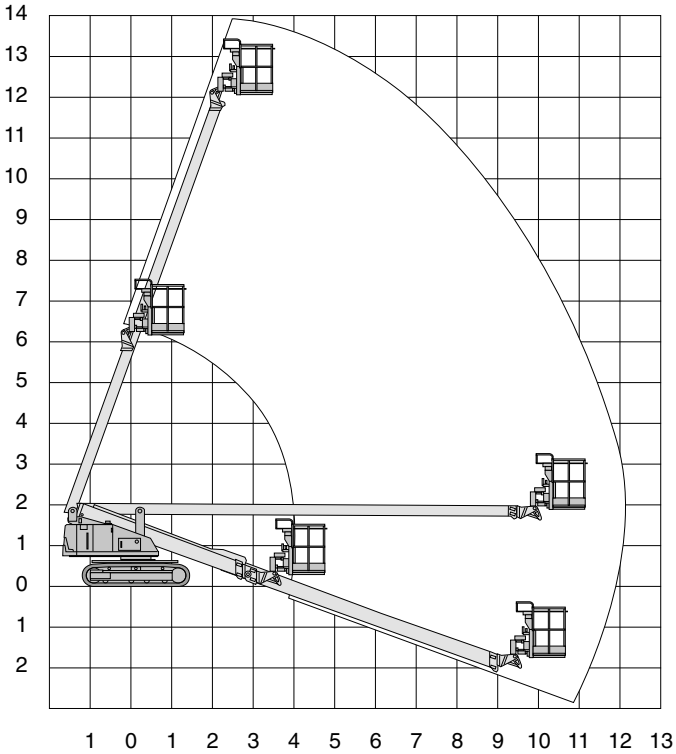

Technische specificaties

Platformhoogte	12,10 m
Werkhoogte	14,00 m
Max. reikwijdte	10,60 m
Max. hefvermogen	250 kg
Platformlengte	1,80 m
Platformbreedte	0,75 m
Max. scheefstand	5º
Zwenkbereik	360º continu
Banden	volrups
Doorrijhoogte	1,99 m
Lengte	6,33 m
Breedte	2,30 m

Wielbasis	2,04 m
Bodemvrijheid	0,31 m
Rijsnelheid ingeschoven	1,5 km/u
Rijsnelheid uitgeschoven	0,9 km/u
Aandrijving	diesel
Gewicht	7650 kg
Max. aantal pers. buiten	2
Max. hellingshoek	58%
Generator	ja

mateco
YOUR BETTER WAY UP

S-45 TraX

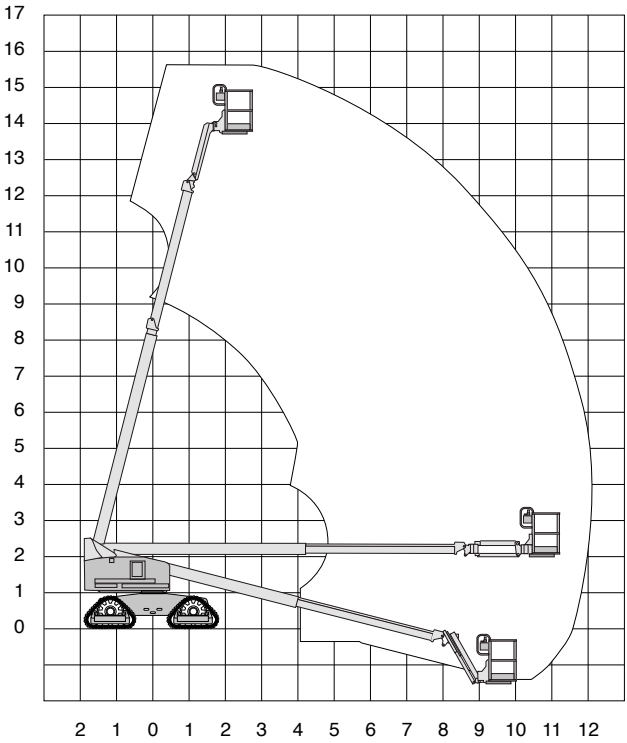

Technische specificaties

Platformhoogte	13,72 m
Werkhoogte	15,72 m
Max. reikwijdte	11,18 m
Max. hefvermogen	227 kg
Platformlengte	1,83 m
Platformbreedte	0,76 m
Max. scheefstand	2,5º
Zwenkbereik	360º continu
Banden	rupsbanden
Doorrijhoogte	2,90 m
Lengte	8,48 m
Breedte	2,31 m

Wielbasis	2,20 m
Bodemvrijheid	0,32 m
Rijsnelheid ingeschoven	4,02 km/u
Rijsnelheid uitgeschoven	1,1 km/u
Aandrijving	diesel
Gewicht	7927 kg
Max. aantal pers. buiten	2
Max. hellingshoek	40%
Met jib	ja
Generator	ja

SR18A

Volrups, diesel

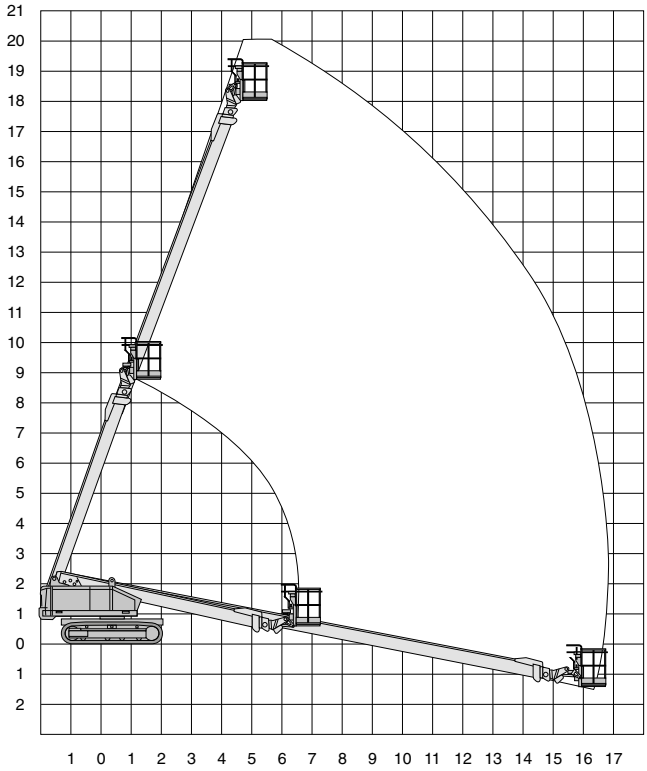

Technische specificaties

Platformhoogte	18,10 m
Werkhoogte	20,00 m
Max. reikwijdte	16,50 m
Max. hefvermogen	227 kg
Platformlengte	1,80 m
Platformbreedte	0,75 m
Max. scheefstand	5º
Zwenkbereik	360º continu
Banden	volrups
Doorrijhoogte	2,35 m
Lengte	9,17 m
Breedte	2,46 m

Wielbasis	2,57 m
Bodemvrijheid	0,43 m
Rijsnelheid ingeschoven	2,0 km/u
Rijsnelheid uitgeschoven	0,9 km/u
Aandrijving	diesel
Gewicht	12800 kg
Max. aantal pers. buiten	2
Max. hellingshoek	48%
Generator	ja

mateco
YOUR BETTER WAY UP

S-65 TraX

Volrups, diesel

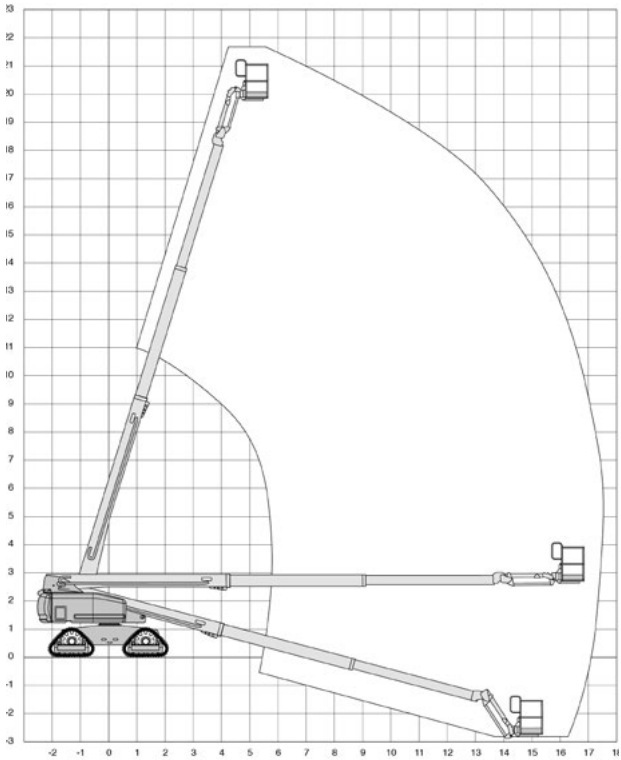

Technische specificaties

Platformhoogte	19,86 m
Werkhoogte	21,86 m
Max. reikwijdte	17,10 m
Max. hefvermogen	227 kg
Platformlengte	1,83 m
Platformbreedte	0,76 m
Max. scheefstand	2,5º
Zwenkbereik	360º continu
Banden	rupsbanden
Doorrijhoogte	2,77 m
Lengte	9,50 m
Breedte	2,59 m

Wielbasis	2,50 m
Bodemvrijheid	0,43 m
Rijsnelheid ingeschoven	3,7 km/u
Rijsnelheid uitgeschoven	1,1 km/u
Aandrijving	diesel
Gewicht	12254 kg
Max. aantal pers. buiten	2
Max. hellingshoek	45%
Met jib	ja
Generator	ja

SR21A

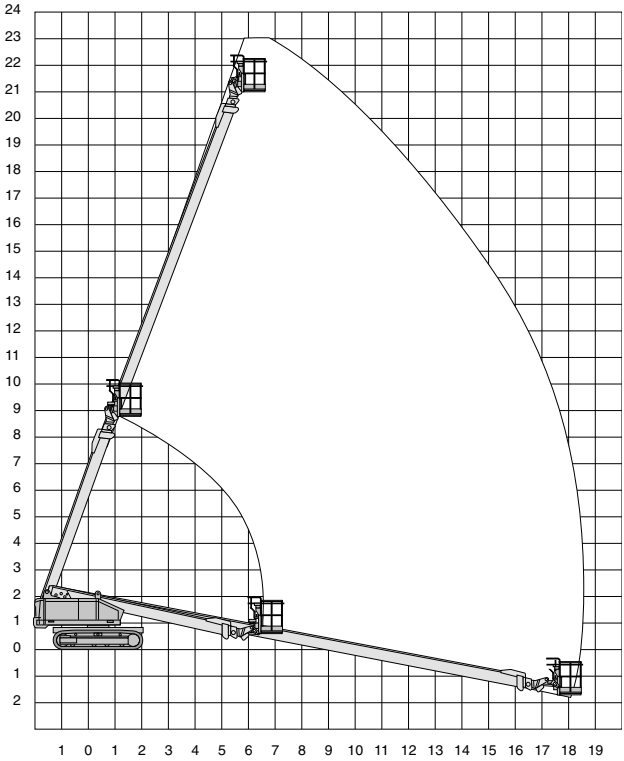

Technische specificaties

Platformhoogte	21,00 m
Werkhoogte	22,70 m
Max. reikwijdte	19,00 m
Max. hefvermogen	227 kg
Platformlengte	1,80 m
Platformbreedte	0,75 m
Max. scheefstand	5º
Zwenkbereik	360º continu
Banden	rupsbanden
Doorrijhoogte	2,35 m
Lengte	10,15 m
Breedte	2,46 m

Wielbasis	2,57 m
Bodemvrijheid	0,43 m
Rijsnelheid ingeschoven	2,0 km/u
Rijsnelheid uitgeschoven	0,9 km/u
Aandrijving	diesel
Gewicht	14900 kg
Max. aantal pers. buiten	2
Max. hellingshoek	48%
Generator	ja

mateco
YOUR BETTER WAY UP

SP14CJ

4X4, diesel, werkbak 4 m

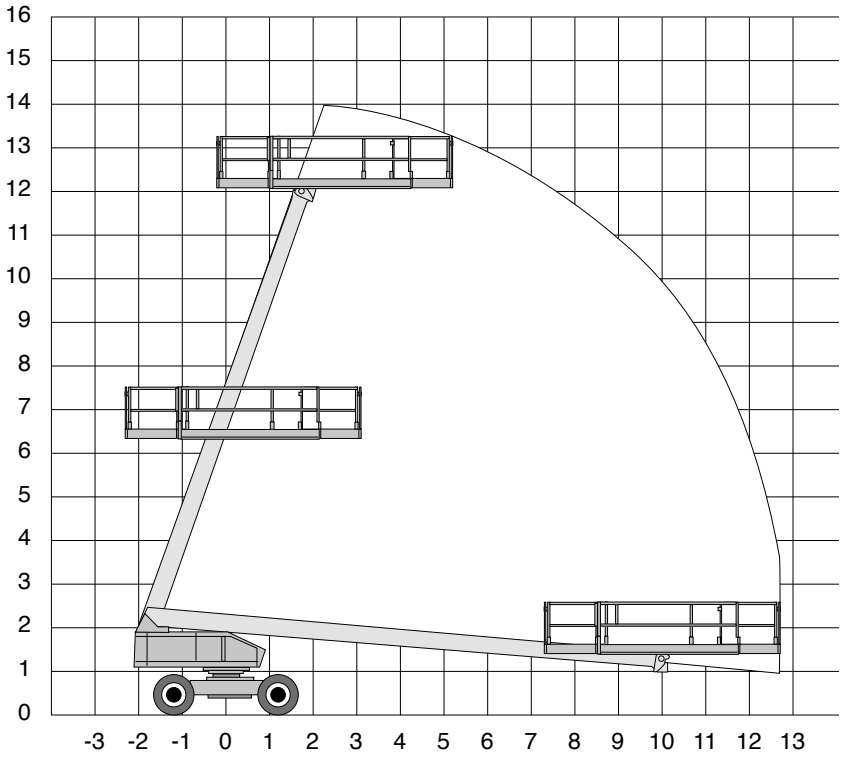

Technische specificaties

Platformhoogte	12,00 m
Werkhoogte	13,90 m
Max. reikwijdte	12,70 m
Max. hefvermogen	325 kg
Platformlengte	4,00 m
Platformbreedte	0,85 m
Max. scheefstand	5º
Zwenkbereik	360º continu
Banden	ruw terrein
Doorrijhoogte	2,00 m
Lengte	7,56 m
Breedte	2,30 m

Wielbasis	2,50 m
Bodemvrijheid	0,33 m
Rijsnelheid ingeschoven	5,5 km/u
Aandrijving	diesel
Gewicht	8200 kg
Max. aantal pers. buiten	2
Max. hellingshoek	45%
Generator	ja

S-45 XC 4M werkbak*

4X4, diesel

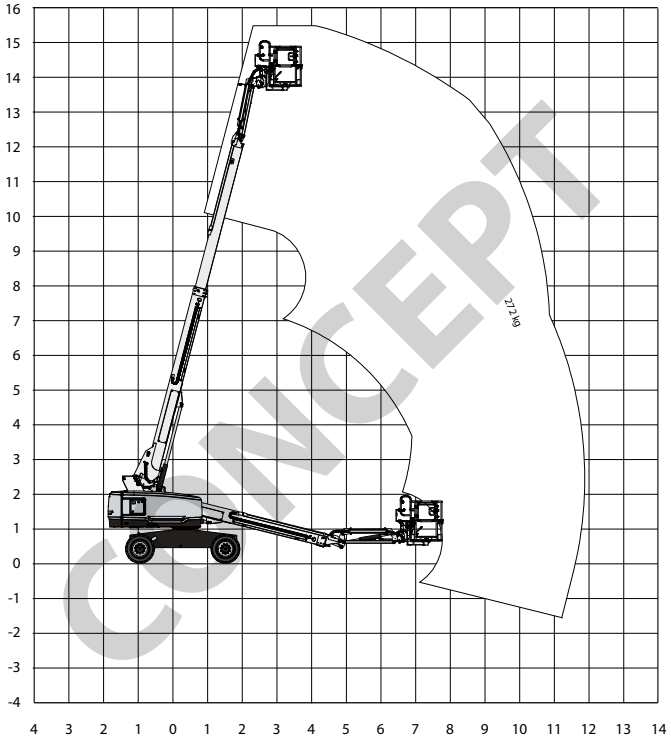

Technische specificaties

Platformhoogte	13,56 m
Werkhoogte	15,56 m
Max. reikwijdte	11,02 m
Max. hefvermogen	300/454 kg
Platformlengte	4,00 m
Platformbreedte	0,76 m
Max. scheefstand	5/7°
Zwenkbereik	360° continu
Doorrijhoogte	2,51 m
Banden	ruw terrein
Lengte	9,47 m
Breedte	2,49 m

Wielbasis	2,46 m
Bodemvrijheid	0,32 m
Rijsnelheid ingeschoven	6,4 km/u
Rijsnelheid uitgeschoven	0,3 km/u
Aandrijving	diesel
Gewicht	7394 kg
Max. aantal pers. buiten	2/3
Max. hellingshoek	45%
Met jib	ja
Generator	ja

***Beschikbaar Q1 2021**

mateco
YOUR BETTER WAY UP

AW210SX

4X4, diesel, werkbak 4 m

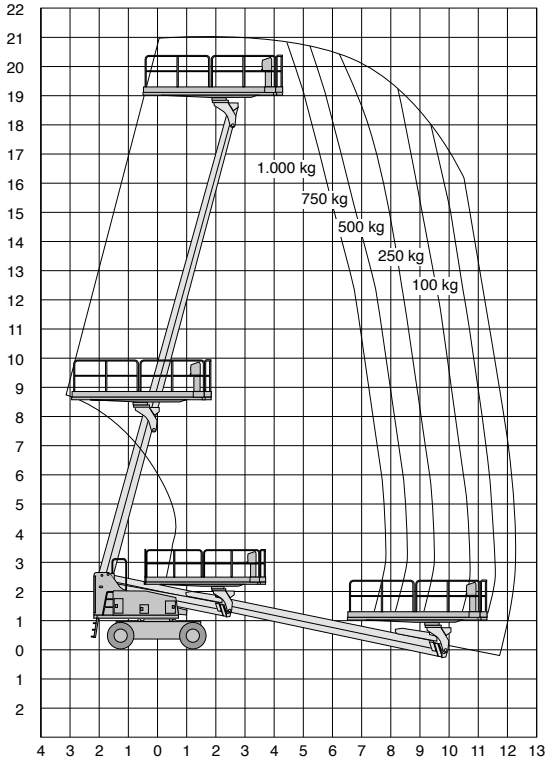

Technische specificaties

Platformhoogte	19,10 m
Werkhoogte	20,90 m
Max. reikwijdte	11,50 m
Max. hefvermogen	1000 kg
Platformlengte	4,20 m
Platformbreedte	1,94 m
Max. scheefstand	3º
Zwenkbereik	360º continu
Banden	ruw terrein
Doorrijhoogte	3,46 m
Lengte	6,89 m
Breedte	2,49 m

Wielbasis	2,50 m
Bodemvrijheid	0,21 m
Rijsnelheid ingeschoven	4,5 km/u
Aandrijving	diesel
Gewicht	12900 kg
Max. aantal pers. buiten	10
Max. hellingshoek	40%
Generator	ja

S-65 XC 4M werkbak

4X4, diesel, werkbak 4 m

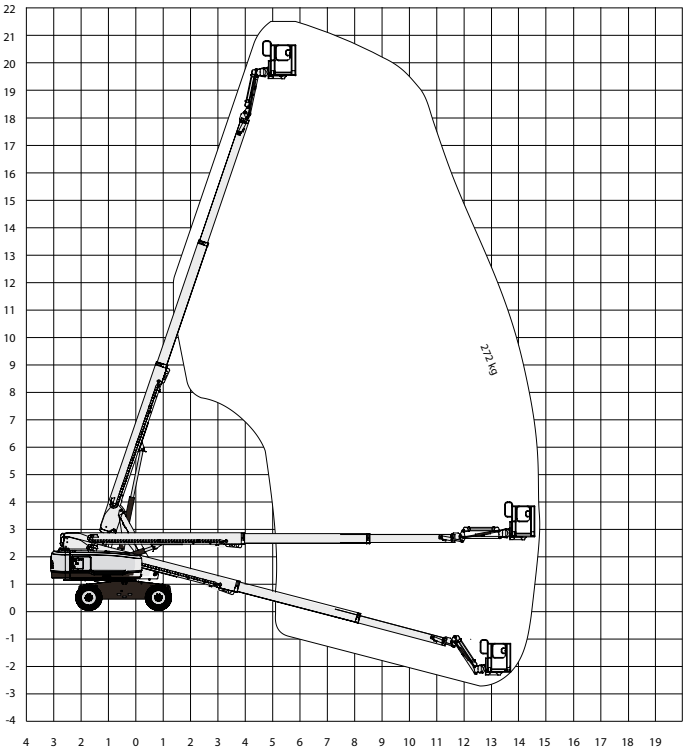

Technische specificaties

Platformhoogte	19,80 m
Werkhoogte	21,80 m
Max. reikwijdte	14,50 m
Max. hefvermogen	270 kg
Platformlengte	4,00 m
Platformbreedte	0,76 m
Max. scheefstand	3º
Zwenkbereik	360º continu
Doorrijhoogte	2,81 m
Banden	ruw terrein
Lengte	9,80 m
Breedte	2,49 m

Wielbasis	2,50 m
Bodemvrijheid	0,41 m
Rijsnelheid ingeschoven	4,8 km/u
Rijsnelheid uitgeschoven	0,3 km/u
Aandrijving	diesel
Gewicht	11512 kg
Max. aantal pers. buiten	2
Max. hellingshoek	45%
Generator	ja

***Beschikbaar Q1 2021**

mateco
YOUR BETTER WAY UP

S-65 XC TraX 4M werkbak*

4X4, diesel, werkbak 4 m

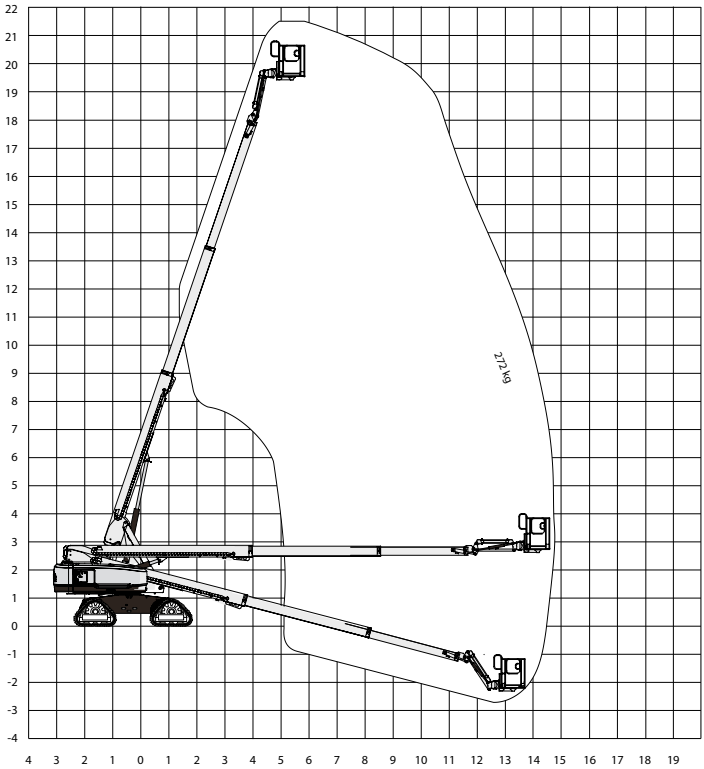

Technische specificaties

Platformhoogte	19,80 m
Werkhoogte	21,80 m
Max. reikwijdte	14,50 m
Max. hefvermogen	270 kg
Platformlengte	4,00 m
Platformbreedte	0,76 m
Max. scheefstand	3º
Zwenkbereik	360º continu
Doorrijhoogte	2,81 m
Banden	trax banden
Lengte	9,80 m
Breedte	2,49 m

Wielbasis	2,50 m
Bodemvrijheid	0,41 m
Rijsnelheid ingeschoven	4,8 km/u
Rijsnelheid uitgeschoven	0,3 km/u
Aandrijving	diesel
Gewicht	11512 kg
Max. aantal pers. buiten	2
Max. hellingshoek	45%
Generator	ja

***Beschikbaar Q1 2021**

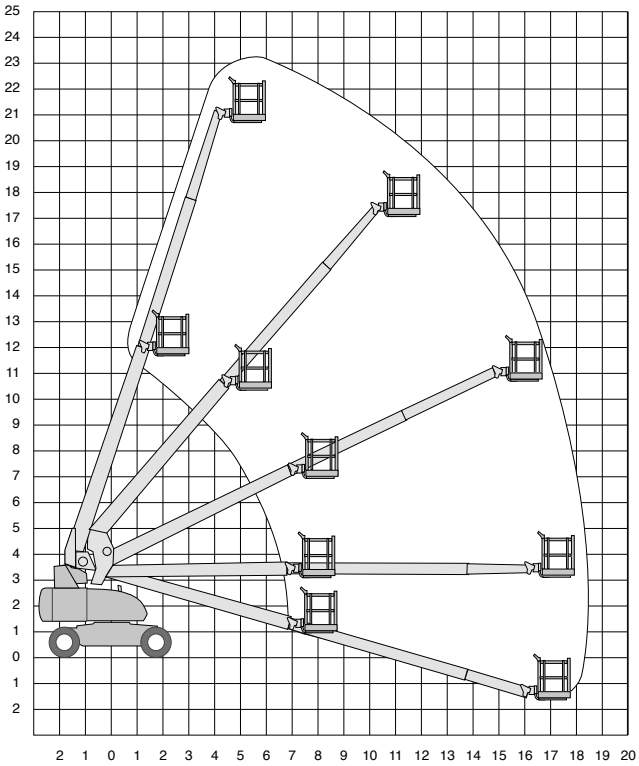

Technische specificaties

Platformhoogte	20,73 m
Werkhoogte	22,63 m
Max. reikwijdte	18,00 m
Max. hefvermogen	230 kg
Platformlengte	4,06 m
Platformbreedte	1,22 m
Max. scheefstand	5º
Zwenkbereik	360º continu
Banden	ruw terrein
Doorrijhoogte	3,02 m
Lengte	12,23 m
Breedte	2,49 m

Wielbasis	3,05 m
Bodemvrijheid	0,30 m
Rijsnelheid ingeschoven	5,6 km/u
Aandrijving	diesel
Gewicht	15950 kg
Max. aantal pers. buiten	2
Max. hellingshoek	45%
Generator	ja

S85 XC 4M werkbak*

4X4, diesel, werkbak 4 m

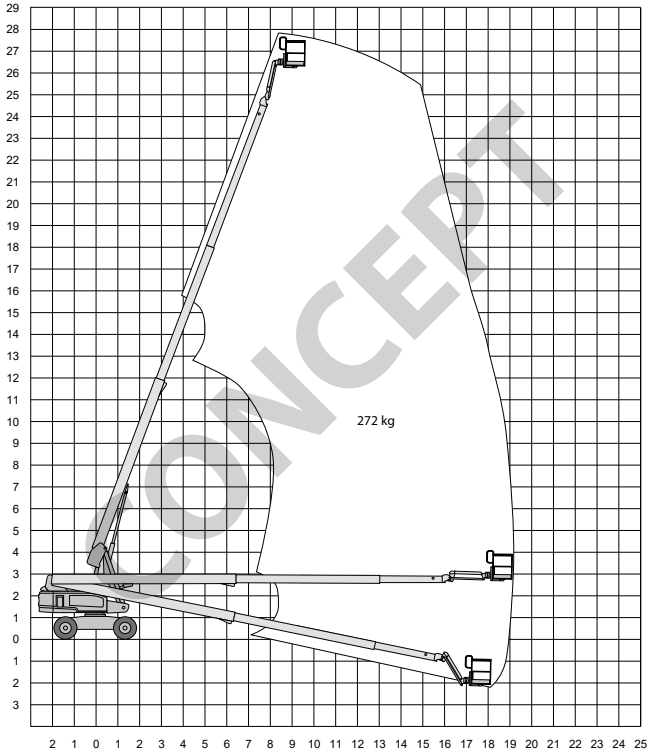

Technische specificaties

Platformhoogte	25,91 m
Werkhoogte	27,91 m
Max. reikwijdte	19,00 m
Max. hefvermogen	270 kg
Platformlengte	4,00 m
Platformbreedte	0,76 m
Max. scheefstand	3º
Zwenkbereik	360º continu
Doorrijhoogte	2,80 m
Banden	ruw terrein
Lengte	12,37 m
Breedte	2,49 m

Wielbasis	2,85 m
Bodemvrijheid	0,40 m
Rijsnelheid ingeschoven	5,4 km/u
Rijsnelheid uitgeschoven	0,3 km/u
Aandrijving	diesel
Gewicht	18017 kg
Max. aantal pers. buiten	2
Max. hellingshoek	45%
Met jib	ja
Generator	ja

***Beschikbaar Q1 2021**

Kniktelescoophoogwerkers

> 4 wiel aangedreven, 2 wiel gestuurd, diesel
> 4 wiel aangedreven, 4 wiel gestuurd, diesel
> Lichtgewicht, 2 wiel aangedreven, 2 wiel gestuurd, elektrisch
> 4 wiel aangedreven, 2 wiel gestuurd, hybride
> 2 wiel aangedreven, 2 wiel gestuurd, elektrisch

mateco
YOUR BETTER WAY UP

Z-34/22 2WD

4X2, diesel

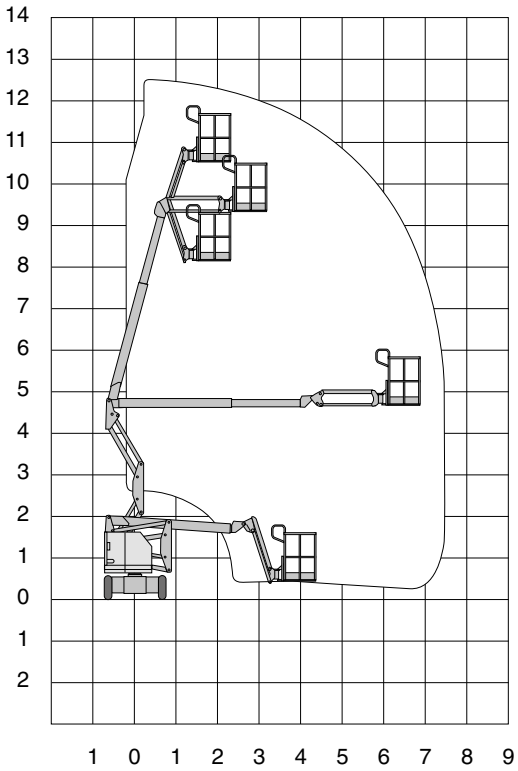

Technische specificaties

Platformhoogte	10,50 m
Werkhoogte	12,40 m
Max. reikwijdte	6,80 m
Knikhoogte	4,60 m
Max. hefvermogen	227 kg
Platformlengte	1,42 m
Platformbreedte	0,76 m
Banden	ruw terrein
Zwenkbereik	355º
Doorrijhoogte	2,26 m
Lengte	5,60 m
Breedte	1,85 m

Wielbasis	1,88 m
Bodemvrijheid	0,15 m
Rijsnelheid ingeschoven	4,8 km/u
Rijsnelheid uitgeschoven	1,1 km/u
Aandrijving	diesel
Gewicht	4765 kg
Max. aantal pers. buiten	2
Jib	ja

Z-45 XC

4X2, diesel

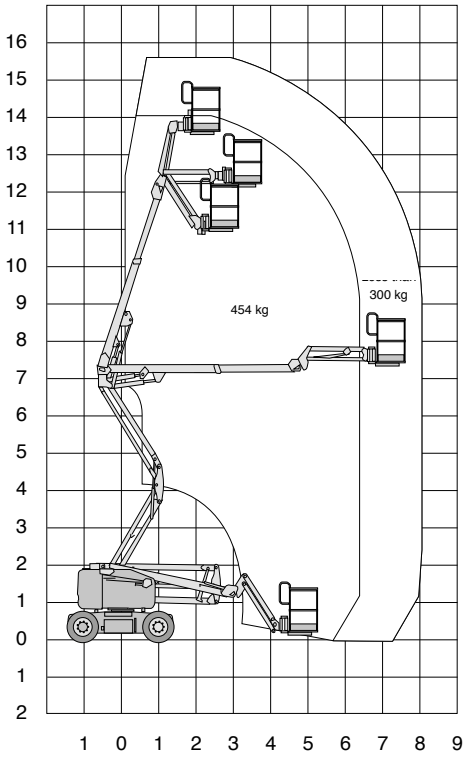

Technische specificaties

Platformhoogte	13,96 m
Werkhoogte	15,86 m
Max. reikwijdte	7,55 m
Knikhoogte	7,22 m
Max. hefvermogen	300/454 kg
Platformlengte	1,83 m
Platformbreedte	0,76 m
Max. scheefstand	3º
Banden	ruw terrein
Zwenkbereik	355º
Doorrijhoogte	2,25 m
Lengte	6,66 m
Breedte	2,29 m

Wielbasis	2,03 m
Bodemvrijheid	0,37 m
Draaicirkel	4,50 m
Max. hellingshoek	45%
Rijsnelheid ingeschoven	7,2 km/u
Rijsnelheid uitgeschoven	0,5 km/u
Aandrijving	diesel
Gewicht	6870 kg
Max. aantal pers. buiten	2
Jib	ja

mateco
YOUR BETTER WAY UP

Z-45/25J RT

4X2, diesel

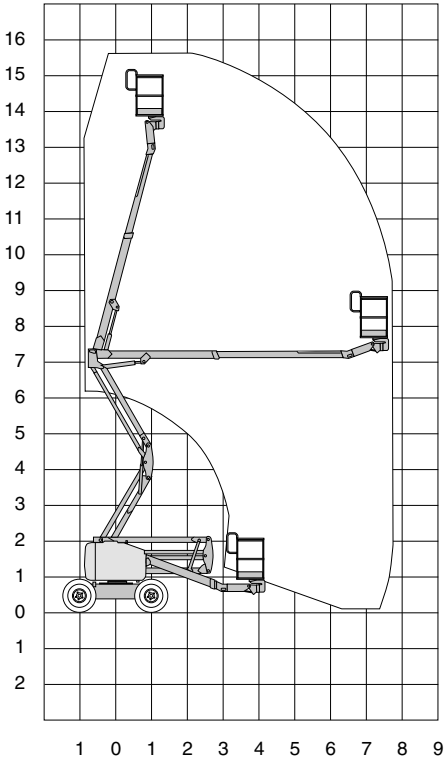

Technische specificaties

Platformhoogte	14,00 m
Werkhoogte	15,90 m
Max. reikwijdte	7,52 m
Knikhoogte	7,37 m
Max. hefvermogen	227 kg
Platformlengte	1,83 m
Platformbreedte	0,76 m
Max. scheefstand	3º
Banden	ruw terrein
Zwenkbereik	355º
Doorrijhoogte	2,13 m
Lengte	6,65 m
Breedte	2,29 m

Wielbasis	2,03 m
Bodemvrijheid	0,39 m
Max. hellingshoek	45%
Rijsnelheid ingeschoven	7,2 km/u
Rijsnelheid uitgeschoven	1,1 km/u
Aandrijving	diesel
Gewicht	6350 kg
Max. aantal pers. buiten	2
Jib	ja

Z-51/30J RT

4X2, diesel

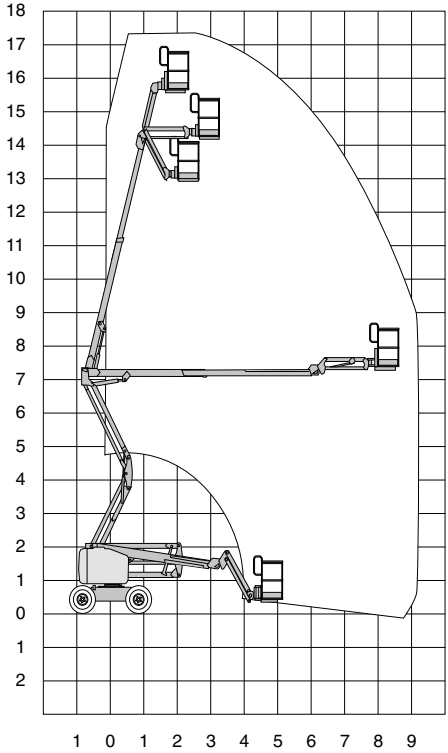

Technische specificaties

Platformhoogte	15,60 m
Werkhoogte	17,60 m
Max. reikwijdte	9,37 m
Knikhoogte	7,39 m
Max. hefvermogen	227 kg
Platformlengte	1,83 m
Platformbreedte	0,76 m
Max. scheefstand	3º
Banden	ruw terrein
Zwenkbereik	355º
Doorrijhoogte	2,13 m
Lengte	7,58 m
Breedte	2,29 m

Wielbasis	2,03 m
Bodemvrijheid	0,39 m
Max. hellingshoek	45%
Rijsnelheid ingeschoven	8 km/u
Rijsnelheid uitgeschoven	1 km/u
Aandrijving	diesel
Gewicht	7210 kg
Max. aantal pers. buiten	2
Jib	ja
Generator	ja

mateco
YOUR BETTER WAY UP

Z-62/40J

4X2, diesel

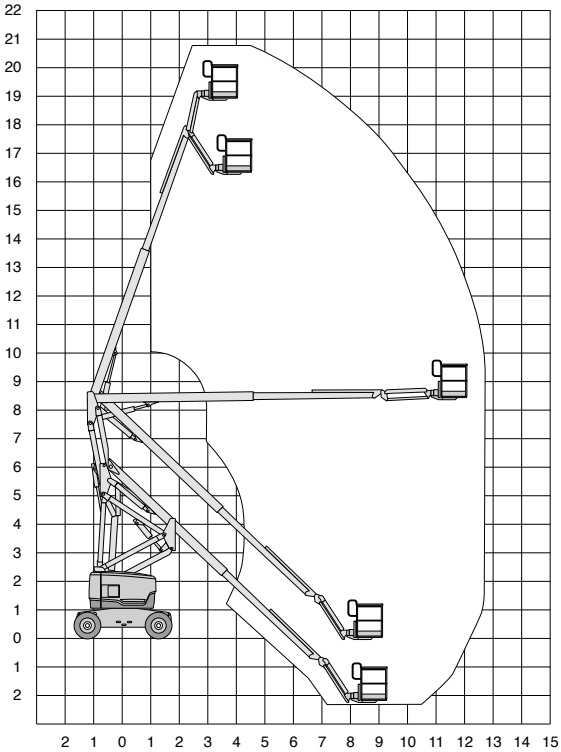

Technische specificaties

Platformhoogte	19,00 m
Werkhoogte	21,00 m
Max. reikwijdte	12,42 m
Knikhoogte	7,80 m
Max. hefvermogen	227 kg
Platformlengte	1,83/2,44 m
Platformbreedte	0,76/0,91 m
Max. scheefstand	3º
Banden	ruw terrein
Zwenkbereik	360º continu
Doorrijhoogte	2,56 m
Lengte	9,25 m
Breedte	2,49 m

Wielbasis	2,49 m
Bodemvrijheid	0,37 m
Draaicirkel	5,57 m
Max. hellingshoek	45%
Rijsnelheid ingeschoven	4,8 km/u
Rijsnelheid uitgeschoven	1,1 km/u
Aandrijving	diesel
Gewicht	10719 kg
Max. aantal pers. buiten	2
Jib	ja
Generator	ja

Z-80/60J

4X4, diesel

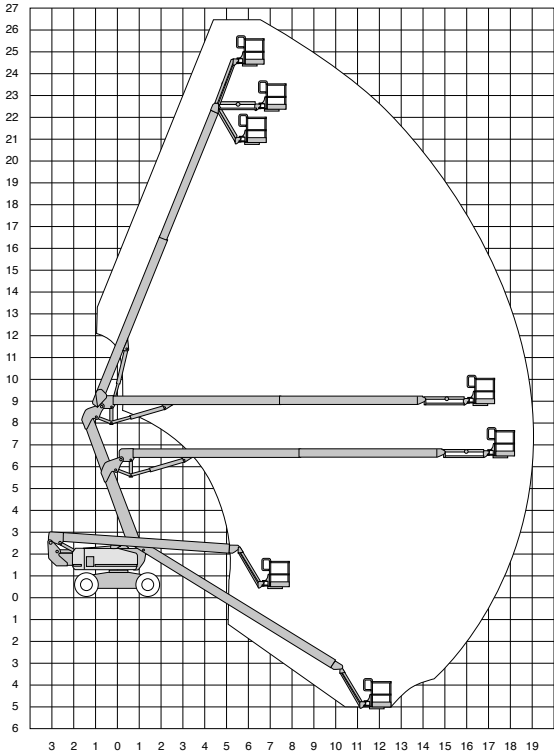

Technische specificaties

Platformhoogte	23,77 m
Werkhoogte	25,77 m
Max. reikwijdte	18,28 m
Knikhoogte	8,83 m
Max. hefvermogen	227 kg
Platformlengte	2,44 m
Platformbreedte	0,91 m
Max. scheefstand	3º
Banden	ruw terrein
Zwenkbereik	360º continu
Doorrijhoogte	3,00 m
Lengte	11,27 m
Breedte	2,49 m

Wielbasis	2,85 m
Bodemvrijheid	0,30 m
Max. hellingshoek	45%
Rijsnelheid ingeschoven	4,8 km/u
Rijsnelheid uitgeschoven	1,1 km/u
Aandrijving	diesel
Gewicht	17519 kg
Max. aantal pers. buiten	2
Jib	ja
Generator	ja

mateco
YOUR BETTER WAY UP

1250AJP

4X4, diesel

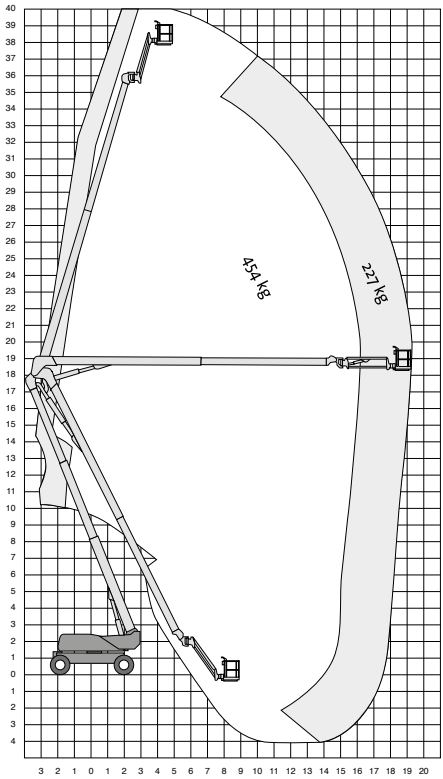

Technische specificaties

Platformhoogte	38,10 m
Werkhoogte	40,00 m
Max. reikwijdte	19,25/16,20 m
Knikhoogte	18,44 m
Max. hefvermogen	227/454 kg
Platformlengte	2,44 m
Platformbreedte	0,91 m
Max. scheefstand	3º
Banden	ruw terrein
Zwenkbereik	360º continu
Breed zetten	ja
Doorrijhoogte	3,05 m
Lengte	14,48 m
Breedte/uitgeschoven	2,49/3,81 m

Wielbasis	3,81 m
Bodemvrijheid	0,30 m
Max. hellingshoek	45%
Rijsnelheid ingeschoven	5,2 km/u
Rijsnelheid uitgeschoven	1,1 km/u
Aandrijving	diesel
Gewicht	21900 kg
Max. aantal pers. buiten	2
Jib	ja
Generator	ja

ZX-135/70

4X4, diesel

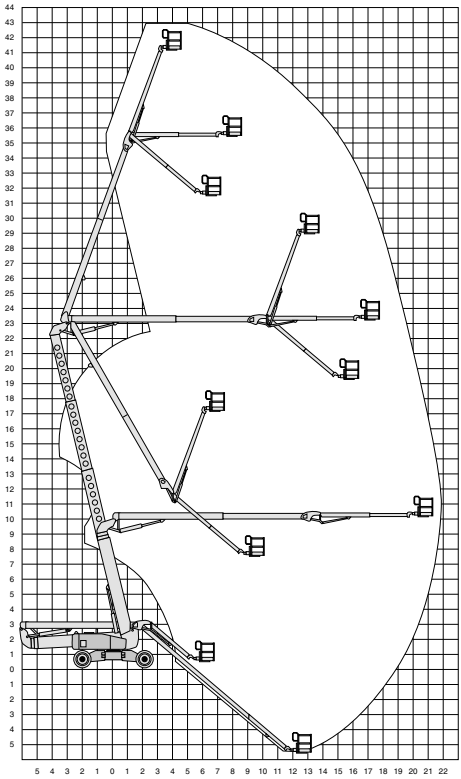

Technische specificaties

Platformhoogte	41,20 m
Werkhoogte	43,10 m
Max. reikwijdte	18,10/21,30 m
Knikhoogte	9,91/23,00 m
Max. hefvermogen	272 kg
Platformlengte	2,44 m
Platformbreedte	0,91 m
Max. scheefstand	3º
Banden	ruw terrein
Zwenkbereik	360º continu
Breed zetten	ja
Doorrijhoogte	3,09 m
Lengte	12,93 m
Breedte/uitgeschoven	2,46/3,94 m

Wielbasis	4,11 m
Bodemvrijheid	0,36 m
Max. hellingshoek	45%
Rijsnelheid ingeschoven	4,8 km/u
Rijsnelheid uitgeschoven	1,1 km/u
Aandrijving	diesel
Gewicht	21092 kg
Max. aantal pers. buiten	2
Jib	ja
Generator	ja

mateco
YOUR BETTER WAY UP

1500AJP SE

4X4, diesel

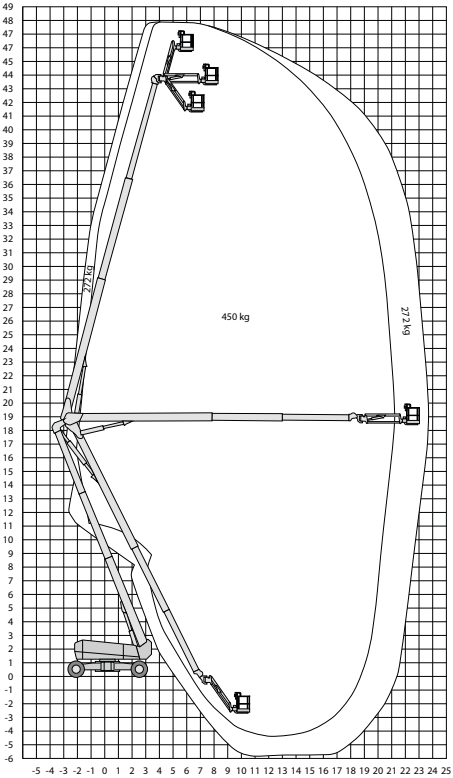

Technische specificaties

Platformhoogte	46,15 m
Werkhoogte	48,10 m
Max. reikwijdte	23,55 m
Knikhoogte	18,40 m
Max. hefvermogen	270/450 kg
Platformlengte	2,44 m
Platformbreedte	0,91 m
Banden	ruw terrein
Zwenkbereik	360° continu
Doorrijhoogte	3,10 m
Lengte	15,10 m
Breedte/uitgeschoven	2,50/5,00 m

Wielbasis	4,60 m
Draaicirkel	7,10 m
Bodemvrijheid	0,30 m
Max. hellingshoek	40%
Rijsnelheid ingeschoven	4,5 km/u
Rijsnelheid uitgeschoven	0,5 km/u
Aandrijving	diesel
Gewicht	26027 kg
Max. aantal pers. buiten	2
Jib	ja
Generator	ja

HR10

2X2, elektrisch, lichtgewicht

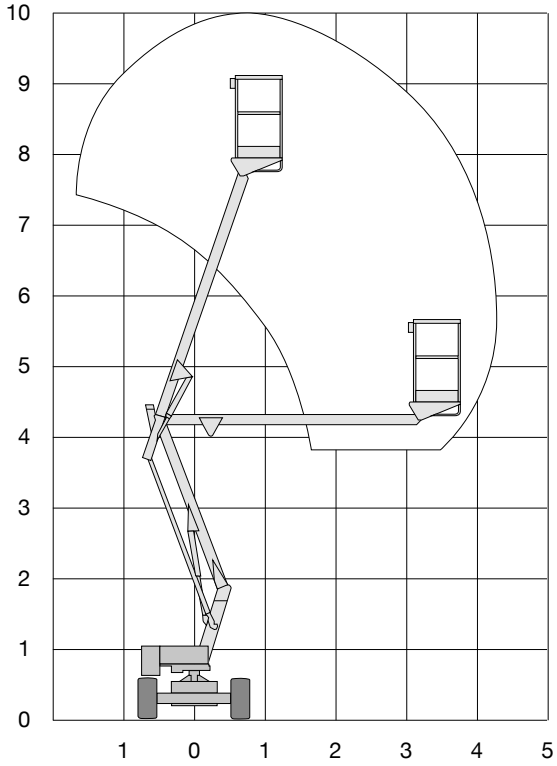

Technische specificaties

Platformhoogte	8,00 m
Werkhoogte	10,00 m
Max. reikwijdte	4,50 m
Knikhoogte	4,00 m
Max. hefvermogen	200 kg
Platformlengte	1,10 m
Platformbreedte	0,65 m
Max. scheefstand	4º
Banden	non-marking
Zwenkbereik	360º
Doorrijhoogte	1,96 m
Lengte	4,25 m
Breedte	1,50 m

Wielbasis	1,90 m
Bodemvrijheid	0,18 m
Max. hellingshoek	25%
Rijsnelheid	6,6 km/u
Aandrijving	accu
Gewicht	2340 kg
Max. aantal pers. buiten	2
Max. aantal pers. binnen	2

Z-33/18

2X2, elektrisch, lichtgewicht

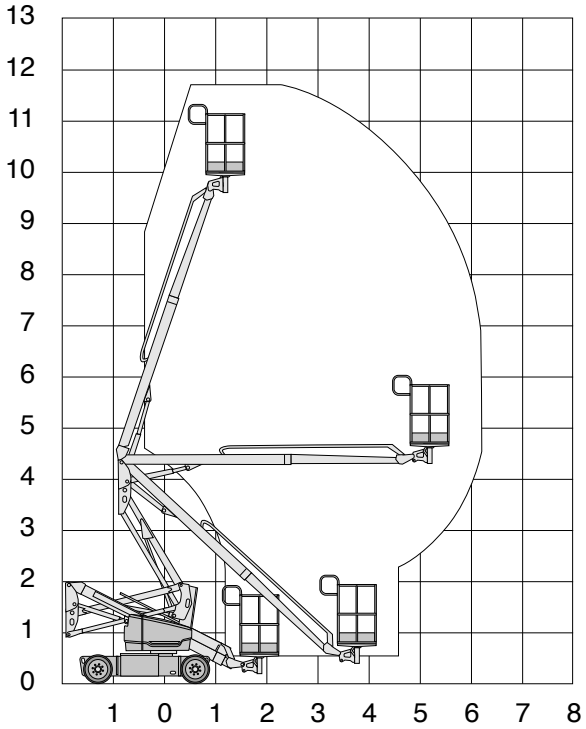

Technische specificaties

Platformhoogte	10,00 m
Werkhoogte	12,00 m
Max. reikwijdte	5,57 m
Knikhoogte	4,28 m
Max. hefvermogen	200 kg
Platformlengte	1,17 m
Platformbreedte	0,76 m
Max. scheefstand	3º
Banden	non-marking
Zwenkbereik	400º
Doorrijhoogte	1,96 m
Lengte	4,17 m
Breedte	1,50 m

Wielbasis	1,90 m
Bodemvrijheid	0,15 m
Max. hellingshoek	30%
Rijsnelheid ingeschoven	6 km/u
Rijsnelheid uitgeschoven	0,2 km/u
Aandrijving	accu
Gewicht	3650 kg
Max. aantal pers. buiten	2
Max. aantal pers. binnen	2

Z-45 FE

4X2, hybride

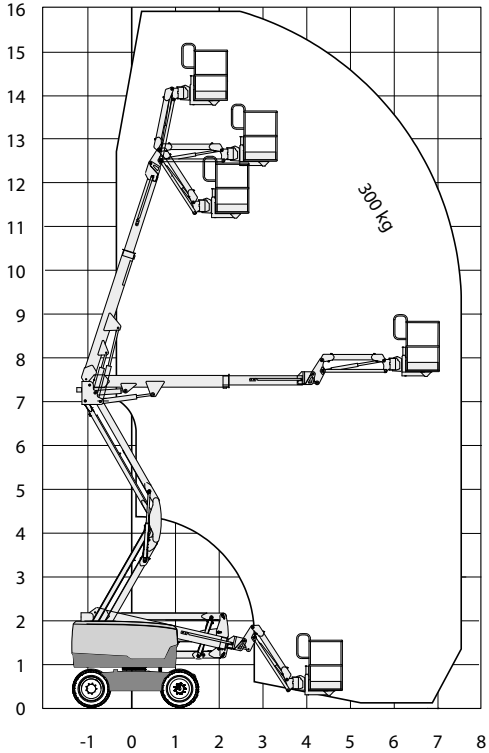

Technische specificaties

Platformhoogte	13,92 m
Werkhoogte	15,92 m
Max. reikwijdte	6,94 m
Knikhoogte	7,50 m
Max. hefvermogen	300 kg
Platformlengte	0,76 m
Platformbreedte	1,83 m
Max. scheefstand	3º
Banden	non-marking
Zwenkbereik	355º
Doorrijhoogte	2,29 m
Lengte	5,87 m
Breedte	2,29 m

Wielbasis	2,49 m
Bodemvrijheid	0,33 m
Draaicirkel	45%
Max. hellingshoek	4,50 m
Rijsnelheid ingeschoven	6,4 km/u
Rijsnelheid uitgeschoven	1,1 km/u
Aandrijving	elektrisch/diesel
Gewicht	6567 kg
Max. aantal pers. buiten	2
Max. aantal pers. binnen	2
230V voorziening (omvormer)	ja
Jib	ja

Z-60/37 FE

4X2, hybride

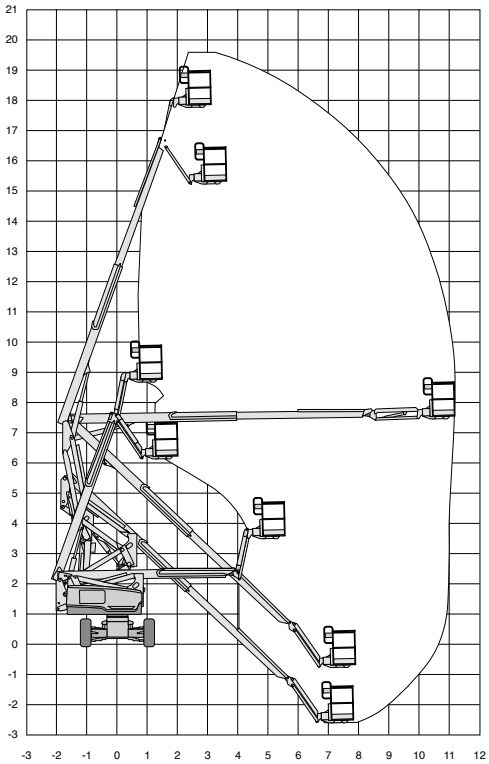

Technische specificaties

Platformhoogte	18,16 m
Werkhoogte	20,16 m
Max. reikwijdte	11,15 m
Knikhoogte	7,39 m
Max. hefvermogen	227 kg
Platformlengte	0,76 m
Platformbreedte	1,83 m
Max. scheefstand	3º
Banden	non-marking
Zwenkbereik	355º
Doorrijhoogte	2,54 m
Lengte	8,15 m
Breedte	2,49 m

Wielbasis	2,49 m
Bodemvrijheid	0,33 m
Max. hellingshoek	45%
Draaicirkel	5,69 m
Rijsnelheid ingeschoven	6,4 km/u
Rijsnelheid uitgeschoven	1,1 km/u
Aandrijving	elektrisch/diesel
Gewicht	7756 kg
Max. aantal pers. buiten	2
Max. aantal pers. binnen	2
230V voorziening (omvormer)	ja
Jib	ja

HR21 HYBRID SE

4X2, hybride

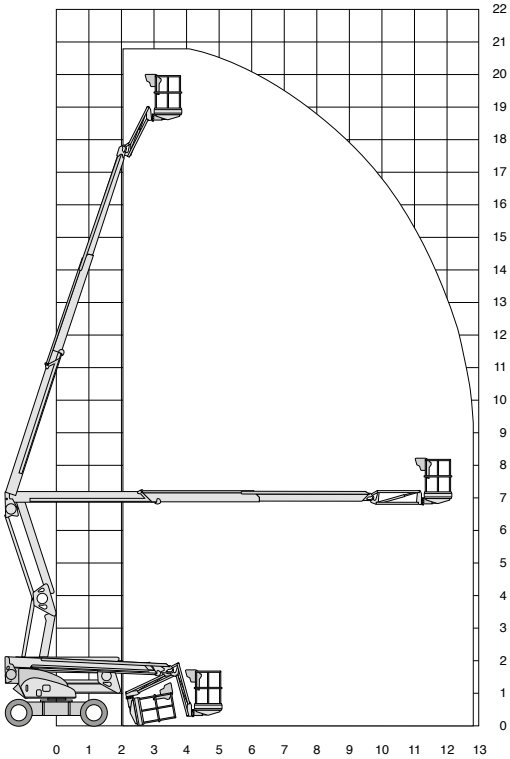

Technische specificaties

Platformhoogte	18,80 m
Werkhoogte	20,80 m
Max. reikwijdte	12,80 m
Knikhoogte	6,80 m
Max. hefvermogen	225 kg
Platformlengte	0,70 m
Platformbreedte	1,80 m
Max. scheefstand	3º
Banden	non-marking
Zwenkbereik	355º
Doorrijhoogte	2,15 m
Lengte	6,70 m
Breedte	2,27 m

Wielbasis	2,30 m
Bodemvrijheid	0,28 m
Draaicirkel	4,00 m
Max. hellingshoek	40%
Rijsnelheid ingeschoven	4,5 km/u
Rijsnelheid uitgeschoven	1,1 km/u
Aandrijving	elektrisch/diesel
Gewicht	6660 kg
Max. aantal pers. buiten	2
Max. aantal pers. binnen	2
230V voorziening (omvormer)	ja
Jib	ja

HR28 HYBRID SE

4X2, hybride

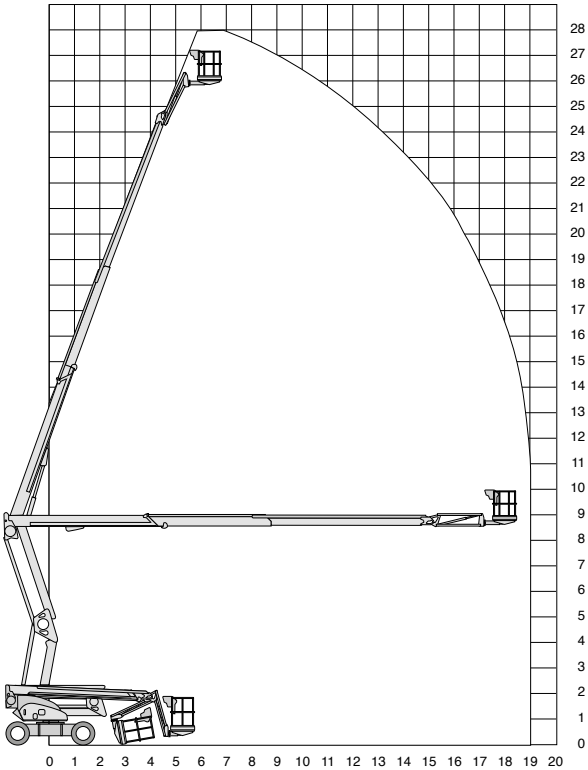

Technische specificaties

Platformhoogte	26,00 m
Werkhoogte	28,00 m
Max. reikwijdte	19,00 m
Knikhoogte	8,50 m
Max. hefvermogen	280 kg
Platformlengte	2,40 m
Platformbreedte	0,90 m
Max. scheefstand	3º
Banden	non-marking
Zwenkbereik	360º continu
Doorrijhoogte	2,72 m
Lengte	9,28 m
Breedte	2,49 m

Wielbasis	2,60 m
Bodemvrijheid	0,28 m
Draaicirkel	5,90 m
Max. hellingshoek	40%
Rijsnelheid ingeschoven	4,5 km/u
Rijsnelheid uitgeschoven	1,1 km/u
Aandrijving	elektrisch/diesel
Gewicht	14650 kg
Max. aantal pers. buiten	2
Max. aantal pers. binnen	2
230V voorziening (omvormer)	ja
Jib	ja

Z-30/20N RJ

2X2, elektrisch

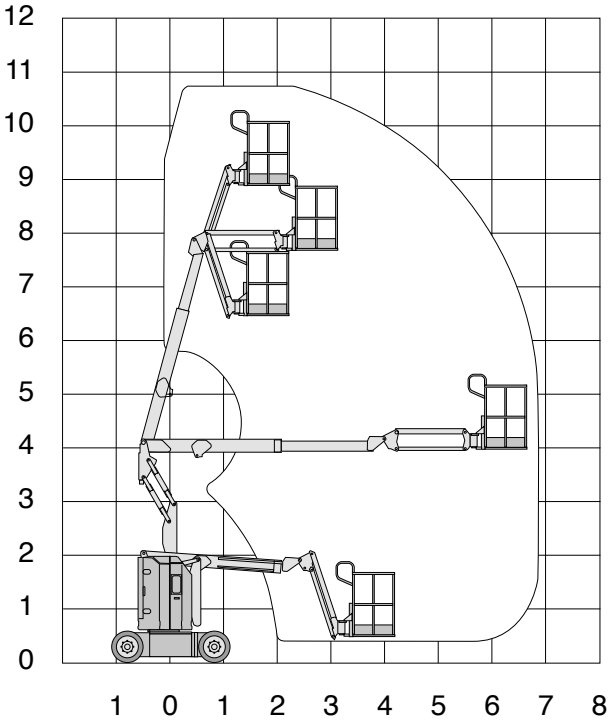

Technische specificaties

Platformhoogte	8,90 m
Werkhoogte	10,90 m
Max. reikwijdte	6,25 m
Knikhoogte	3,86 m
Max. hefvermogen	227 kg
Platformlengte	1,17 m
Platformbreedte	0,76 m
Max. scheefstand	3º
Banden	non-marking
Zwenkbereik	359º
Doorrijhoogte	2,00 m
Lengte	5,31 m
Breedte	1,19 m

Wielbasis	1,58 m
Bodemvrijheid	0,09 m
Max. hellingshoek	20%
Rijsnelheid ingeschoven	4,8 km/u
Rijsnelheid uitgeschoven	1,1 km/u
Aandrijving	accu
Gewicht	6427 kg
Max. aantal pers. buiten	2
Max. aantal pers. binnen	2
Jlb	ja

mateco
YOUR BETTER WAY UP

Z-34/22N

2X2, elektrisch

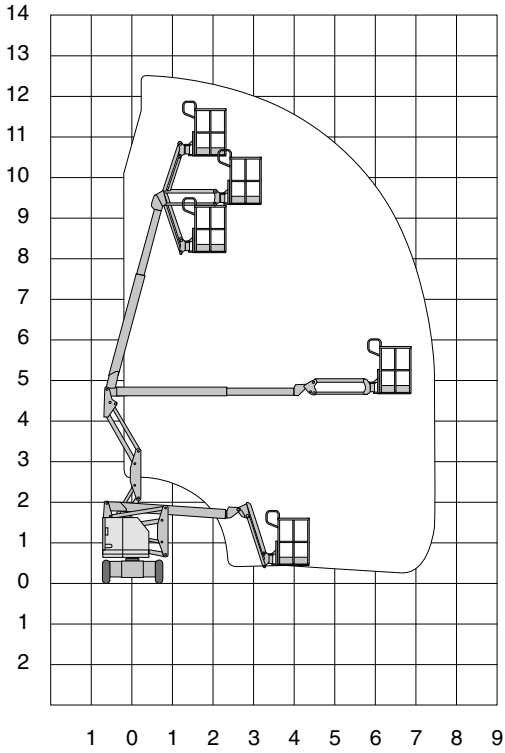

Technische specificaties

Platformhoogte	10,50 m
Werkhoogte	12,50 m
Max. reikwijdte	6,80 m
Knikhoogte	4,60 m
Max. hefvermogen	227 kg
Platformlengte	1,42 m
Platformbreedte	0,76 m
Max. scheefstand	3º
Max. scheefstand	3º
Banden	non-marking
Zwenkbereik	355º
Doorrijhoogte	2,00 m
Lengte	5,72 m
Breedte	1,47 m

Wielbasis	1,88 m
Bodemvrijheid	0,14 m
Max. hellingshoek	45%
Rijsnelheid ingeschoven	6,4 km/u
Rijsnelheid uitgeschoven	1,1 km/u
Aandrijving	accu
Gewicht	5215 kg
Max. hellingshoek	45%
Max. aantal pers. buiten	2
Max. aantal pers. binnen	2
Jib	ja

Z-40/23N RJ

2X2, elektrisch

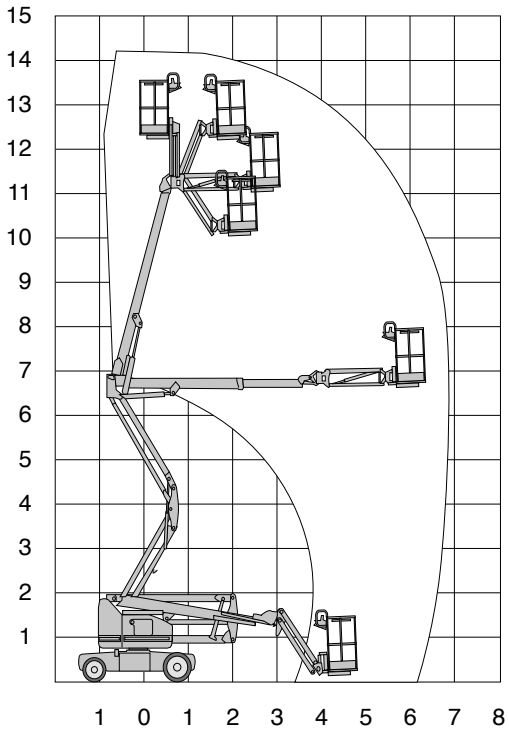

Technische specificaties

Platformhoogte	12,32 m
Werkhoogte	14,32 m
Max. reikwijdte	6,91 m
Knikhoogte	6,48 m
Max. hefvermogen	227 kg
Platformlengte	1,17 m
Platformbreedte	0,76 m
Max. scheefstand	3º
Banden	non-marking
Zwenkbereik	355º
Doorrijhoogte	1,98 m
Lengte	6,53 m
Breedte	1,50 m

Wielbasis	1,96 m
Bodemvrijheid	0,24 m
Max. hellingshoek	30%
Rijsnelheid ingeschoven	7,2 km/u
Rijsnelheid uitgeschoven	1,1 km/u
Aandrijving	accu
Gewicht	6966 kg
Max. aantal pers. buiten	2
Max. aantal pers. binnen	2
Jib	ja

mateco
YOUR BETTER WAY UP

Z-45/25J DC

2X2, elektrisch

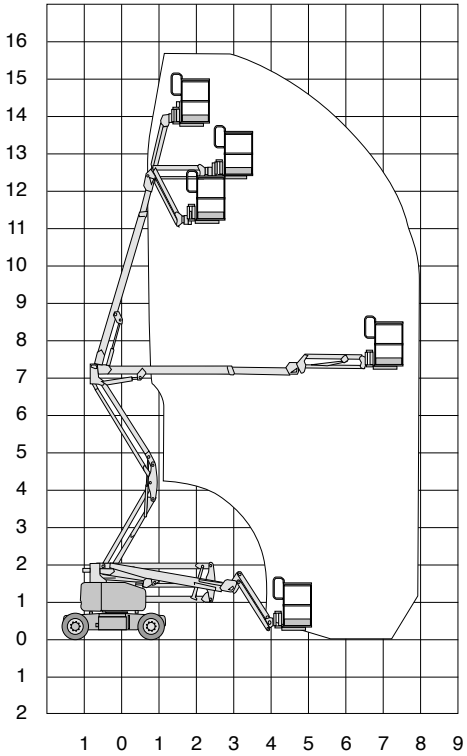

Technische specificaties

Platformhoogte	13,94 m
Werkhoogte	15,94 m
Max. reikwijdte	7,65 m
Knikhoogte	7,23 m
Max. hefvermogen	227 kg
Platformlengte	1,83 m
Platformbreedte	0,76 m
Max. scheefstand	3º
Banden	non-marking
Zwenkbereik	355º
Doorrijhoogte	2,00 m
Lengte	6,83 m
Breedte	1,79 m

Wielbasis	2,03 m
Bodemvrijheid	0,24 m
Max. hellingshoek	30%
Rijsnelheid ingeschoven	4,8 km/u
Rijsnelheid uitgeschoven	1,1 km/u
Aandrijving	accu
Gewicht	7360 kg
Max. aantal pers. buiten	2
Max. aantal pers. binnen	2
Jib	ja

170AETJL

2X2, elektrisch

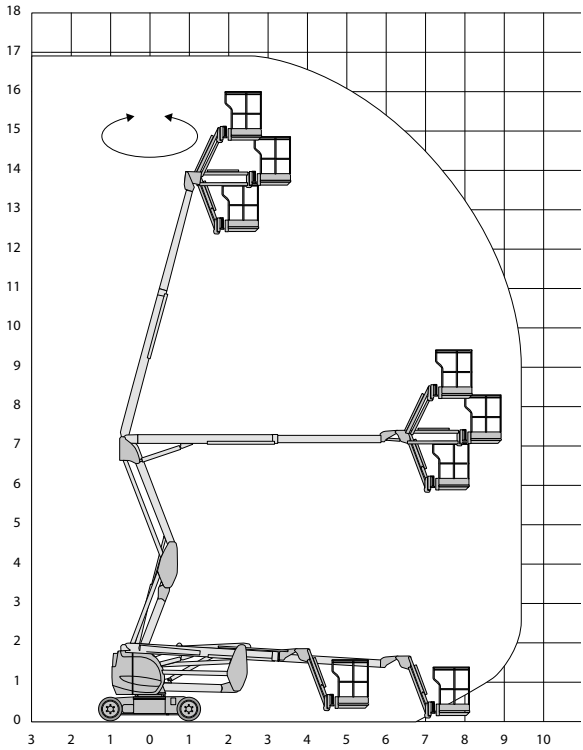

Technische specificaties

Platformhoogte	14,90 m
Werkhoogte	16,90 m
Max. reikwijdte	9,40 m
Knikhoogte	7,15 m
Max. hefvermogen	200 kg
Platformlengte	1,20 m
Platformbreedte	0,96 m
Max. scheefstand	3º
Banden	non-marking
Zwenkbereik	355º
Doorrijhoogte	1,97 m
Lengte	6,84 m
Breedte	1,75 m

Wielbasis	2,00 m
Bodemvrijheid	0,14 m
Max. hellingshoek	22%
Rijsnelheid ingeschoven	5,0 km/u
Rijsnelheid uitgeschoven	0,6 km/u
Aandrijving	accu
Gewicht	6950 kg
Max. aantal pers. buiten	2
Max. aantal pers. binnen	2
Jib	ja

E600JP

2X2, elektrisch

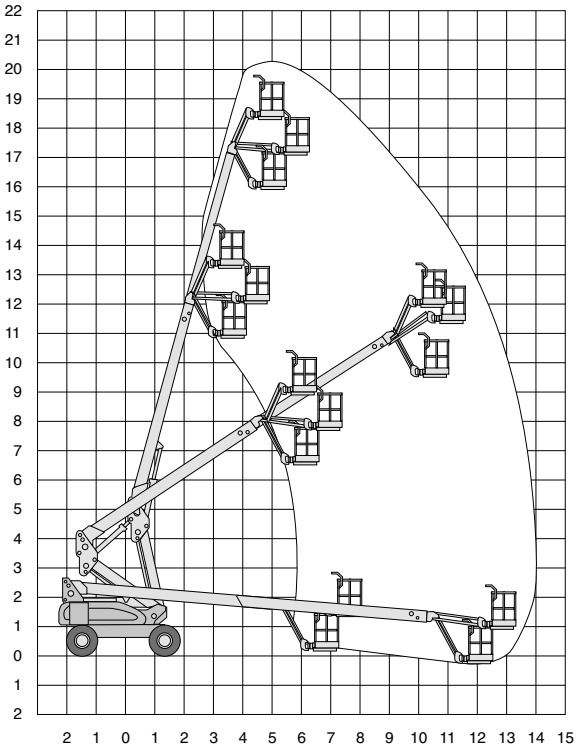

Technische specificaties

Platformhoogte	18,30 m
Werkhoogte	20,20 m
Max. reikwijdte	13,23 m
Knikhoogte	4,50 m
Max. hefvermogen	227 kg
Platformlengte	1,83 m
Platformbreedte	0,76 m
Max. scheefstand	3º
Banden	non-marking
Zwenkbereik	400º
Doorrijhoogte	2,57 m
Lengte	9,91 m
Breedte	2,44 m

Wielbasis	2,74 m
Bodemvrijheid	0,30 m
Max. hellingshoek	30%
Rijsnelheid ingeschoven	4,8 km/u
Rijsnelheid uitgeschoven	1,1 km/u
Aandrijving	accu
Gewicht	7655 kg
Max. aantal pers. buiten	2
Max. aantal pers. binnen	2
Jib	ja

E800AJ SE

2X2, elektrisch

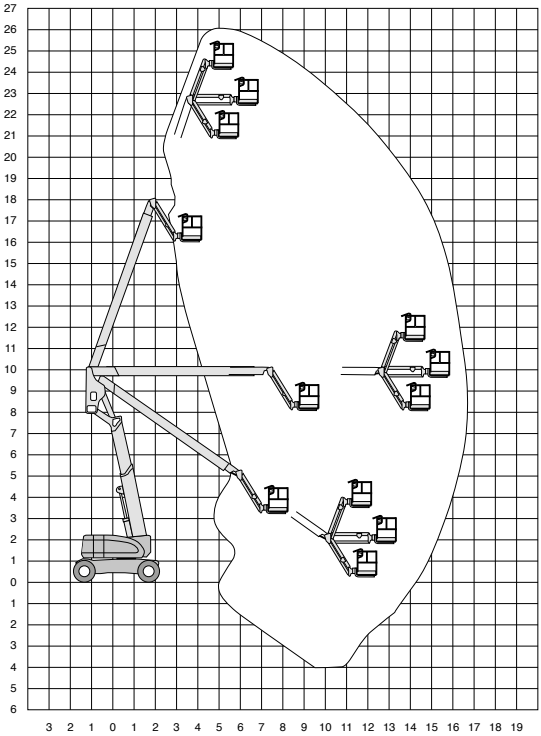

Technische specificaties

Platformhoogte	24,38 m
Werkhoogte	26,38 m
Max. reikwijdte	15,80 m
Knikhoogte	9,78 m
Max. hefvermogen	227 kg
Platformlengte	2,44 m
Platformbreedte	0,91 m
Max. scheefstand	5º
Banden	non-marking
Zwenkbereik	360º continu
Doorrijhoogte	2,98 m
Lengte	11,13 m
Breedte	2,48 m

Wielbasis	3,05 m
Bodemvrijheid	0,28 m
Draaicirkel	6,02 m
Max. hellingshoek	30%
Rijsnelheid	4,8 km/u
Aandrijving	accu
Gewicht	15680 kg
Max. aantal pers. buiten	2
Max. aantal pers. binnen	2
230V aansluiting	ja
Jib	ja

Low Level Access Masthoogwerkers Eenmansliften

Peco (Plus)

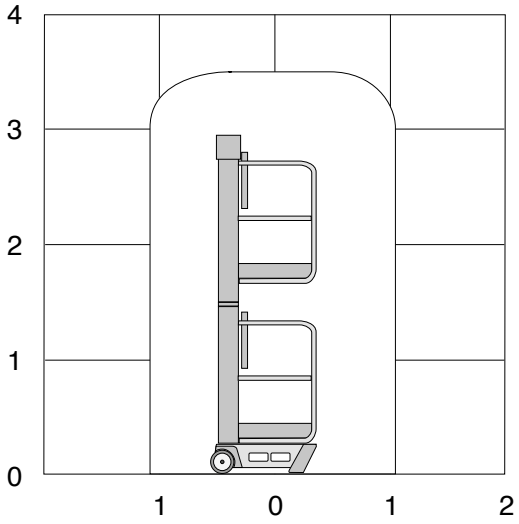

Technische specificaties

Platformhoogte	1,50 m
Werkhoogte	3,50 m
Max. hefvermogen	150 kg
Platformlengte	0,72 m
Platformbreedte	0,60 m
Max. scheefstand	0º
Doorrijhoogte	1,55 m
Lengte	0,99 m
Breedte	0,70 m

Aandrijving	handmatig
Gewicht	180 kg
Max. aantal pers. binnen	1

Eco

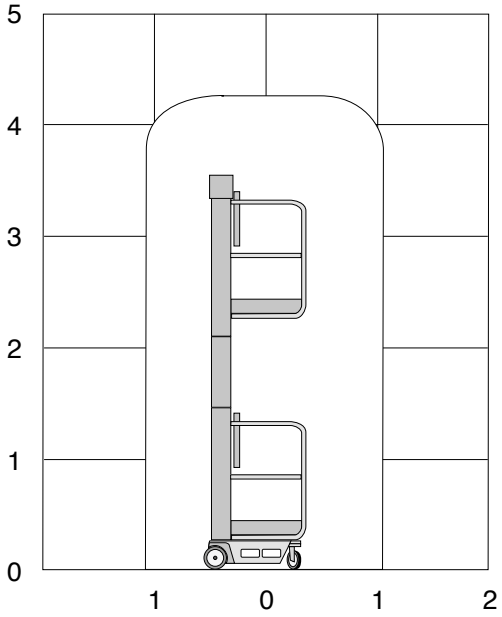

Technische specificaties

Platformhoogte	2,20 m
Werkhoogte	4,20 m
Max. hefvermogen	150 kg
Platformlengte	0,85 m
Platformbreedte	0,64 m
Max. scheefstand	0º
Doorrijhoogte	1,94 m
Lengte	1,28 m
Breedte	0,70 m

Aandrijving	handmatig
Gewicht	305 kg
Max. aantal pers. binnen	1

Nano SP

Low Level Access, elektrisch

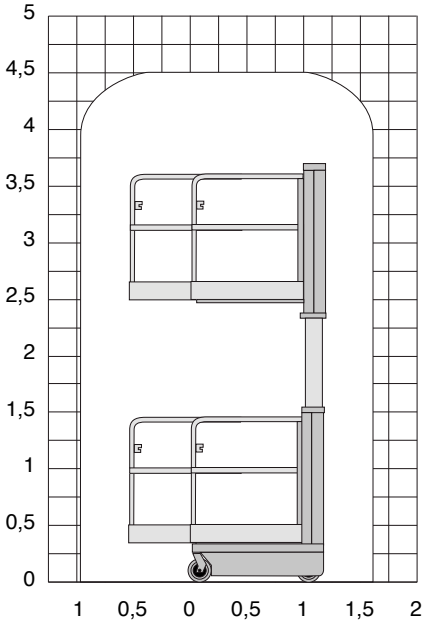

Technische specificaties

Platformhoogte	2,50 m
Werkhoogte	4,50 m
Max. hefvermogen	200 kg
Platformlengte	1,50 m
Platformbreedte	0,73 m
Banden	non marking
Max. scheefstand	1,8º
Doorrijhoogte	1,59 m
Lengte	1,20 m
Breedte	0,75 m
Wielbasis	1,32 m
Bodemvrijheid	0,06 m

Rijsnelheid ingeschoven	4,6 km/u
Rijsnelheid uitgeschoven	0,7 km/u
Aandrijving	accu
Gewicht	478 kg
Max. aantal pers. binnen	1
Max. aantal pers. buiten	1

LEONARDO 500 HD

Low Level Access, elektrisch

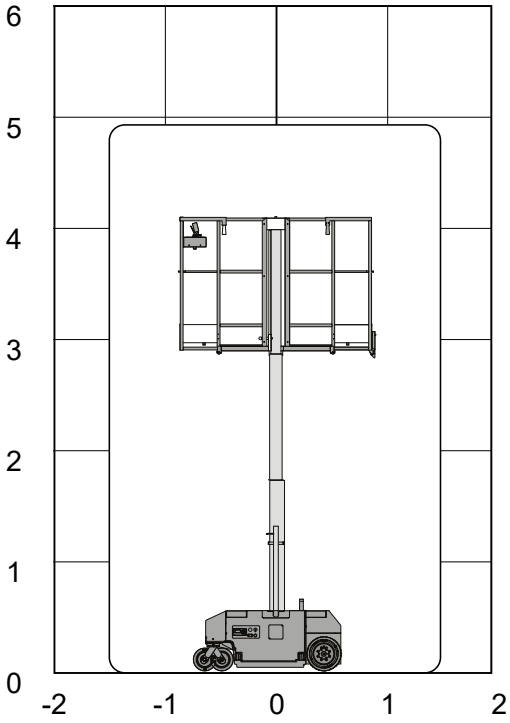

Technische specificaties

Platformhoogte	2,90 m
Werkhoogte	4,90 m
Max. hefvermogen	180 kg
Platformlengte	1,12 m
Platformlengte uitgeschoven	1,71 m
Platformbreedte	0,65 m
Banden	non marking
Doorrijhoogte	1,75 m
Lengte	1,19 m
Breedte	0,74 m

Aandrijving	accu
Gewicht	555 kg
Max. aantal pers. binnen	1

1230ES

Low Level Access, elektrisch

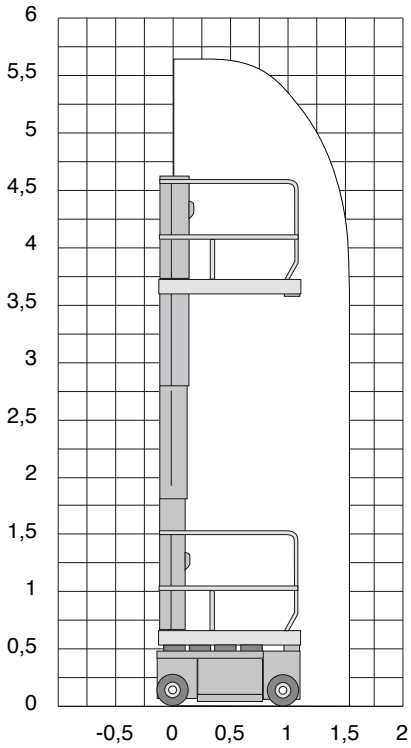

Technische specificaties

Platformhoogte	3,66 m
Werkhoogte	5,50 m
Max. hefvermogen	227 kg
Platformlengte	1,26 m
Platformbreedte	0,69 m
Banden	non marking
Max. scheefstand	3,4º
Doorrijhoogte	1,66 m
Lengte	1,36 m
Breedte	0,76 m
Wielbasis	1,04 m
Bodemvrijheid	0,06 m

Rijsnelheid ingeschoven	4,8 km/u
Rijsnelheid uitgeschoven	0,8 km/u
Aandrijving	accu
Draaicirkel	1,49 m
Gewicht	790 kg
Max. aantal pers. binnen	1

GRC-12

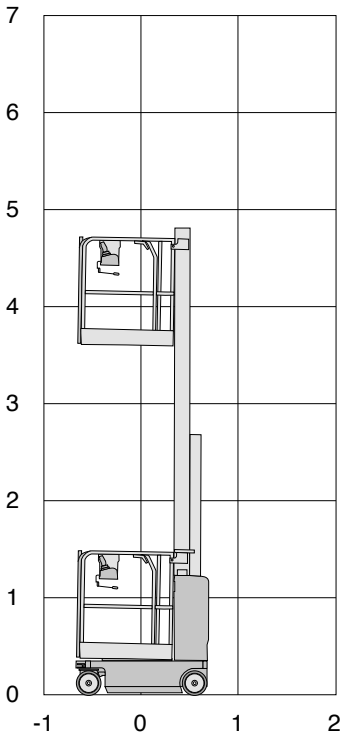

Technische specificaties

Platformhoogte	3,66 m
Werkhoogte	5,66 m
Max. hefvermogen	227 kg
Platformlengte	0,99 m
Platformlengte uitgeschoven	1,40 m
Platformverlenging	0,41 m
Platformbreedte	0,75 m
Banden	non marking
Max. scheefstand	1,5º
Doorrijhoogte	1,70 m
Lengte	1,37 m
Breedte	0,80 m

Rijsnelheid ingeschoven	4,0 km/u
Rijsnelheid uitgeschoven	0,8 km/u
Aandrijving	accu
Draaicirkel	1,35 m
Max. hellingshoek	30%
Gewicht	948 kg
Max. aantal pers. binnen	2

GR-20J

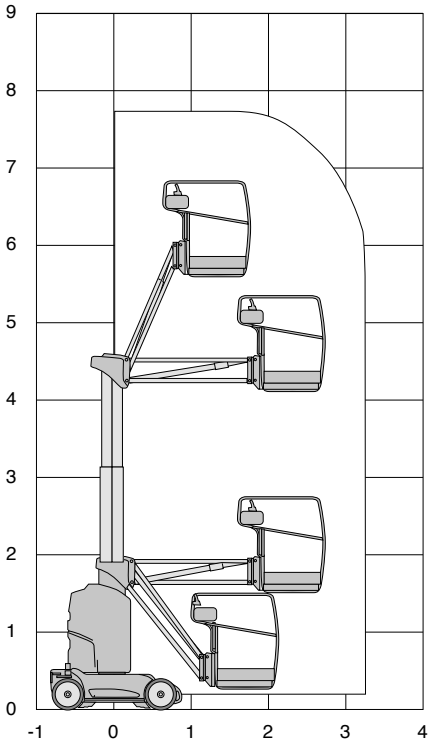

Technische specificaties

Platformhoogte	5,70 m
Werkhoogte	7,70 m
Knikhoogte	4,25 m
Max. hefvermogen	200 kg
Platformlengte	0,75 m
Platformbreedte	0,90 m
Max. scheefstand	3º
Banden	non marking
Zwenkbereik	350º
Doorrijhoogte	1,99 m
Lengte	2,82 m
Breedte	0,99 m

Wielbasis	1,20 m
Bodemvrijheid	0,10 m
Rijsnelheid ingeschoven	4,5 km/u
Rijsnelheid uitgeschoven	0,7 km/u
Aandrijving	accu
Max. hellingshoek	25%
Gewicht	2650 kg
Max. aantal pers. buiten	1
Max. aantal pers. binnen	2
Jib	ja

GR-20

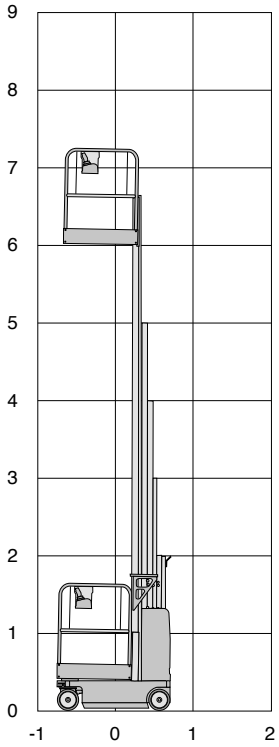

Technische specificaties

Platformhoogte	6,02 m
Werkhoogte	8,02 m
Max. hefvermogen	159 kg
Platformlengte	0,89 m
Platformlengte uitgeschoven	1,40 m
Platformverlenging	0,51 m
Platformbreedte	0,75 m
Banden	non marking
Doorrijhoogte	1,98 m
Lengte	1,35 m
Breedte	0,80 m

Rijsnelheid ingeschoven	4,0 km/u
Rijsnelheid uitgeschoven	0,8 km/u
Aandrijving	accu
Draaicirkel	1,42 m
Max. hellingshoek	30%
Gewicht	1112 kg
Max. aantal pers. binnen	1

GR-26J

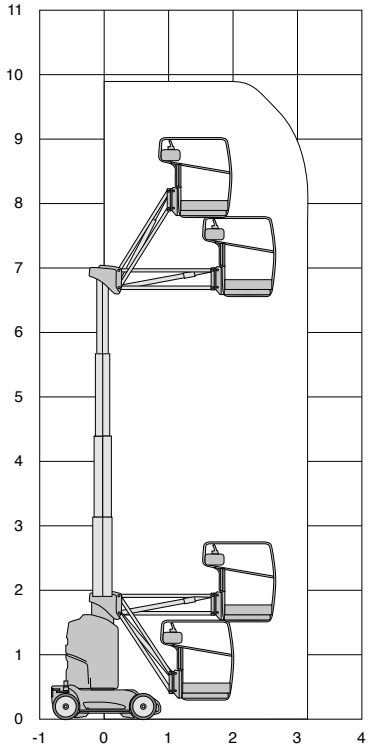

Technische specificaties

Platformhoogte	7,90 m
Werkhoogte	9,90 m
Knikhoogte	6,70 m
Max. hefvermogen	200 kg
Platformlengte	0,75 m
Platformbreedte	0,90 m
Max. scheefstand	2º
Banden	non marking
Zwenkbereik	350º
Doorrijhoogte	1,99 m
Lengte	2,82 m
Breedte	0,99 m

Wielbasis	1,20 m
Bodemvrijheid	0,10 m
Rijsnelheid ingeschoven	4,5 km/u
Rijsnelheid uitgeschoven	0,7 km/u
Aandrijving	accu
Max. hellingshoek	25%
Gewicht	2650 kg
Max. aantal pers. buiten	1
Max. aantal pers. binnen	2
Jib	ja

AWP-25S

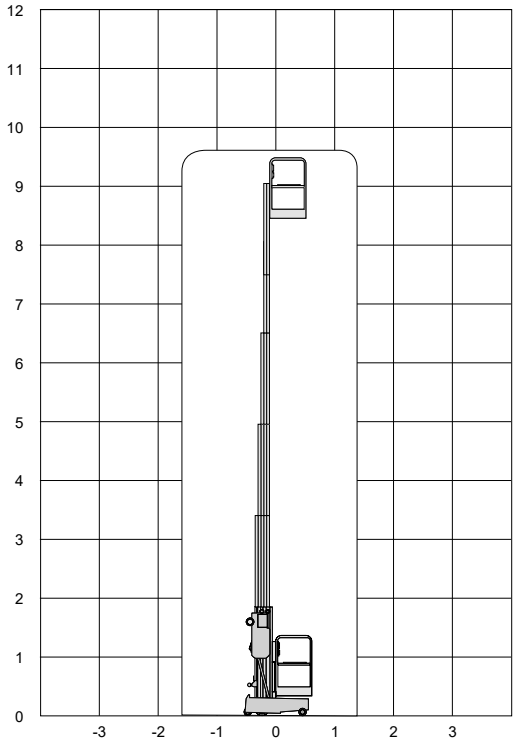

Technische specificaties

Platformhoogte	7,57 m
Werkhoogte	9,57 m
Max. hefvermogen	159 kg
Platformlengte	0,69 m
Platformbreedte	0,66 m
Banden	non marking
Doorrijhoogte	1,98 m
Lengte	1,31 m
Breedte	0,74 m

Stempels	ja
Afstempelbreedte	1,55 m
Afstempellengte	1,75 m
Aandrijving	accu
Gewicht	371 kg
Max. aantal pers. binnen	1

AWP-30S

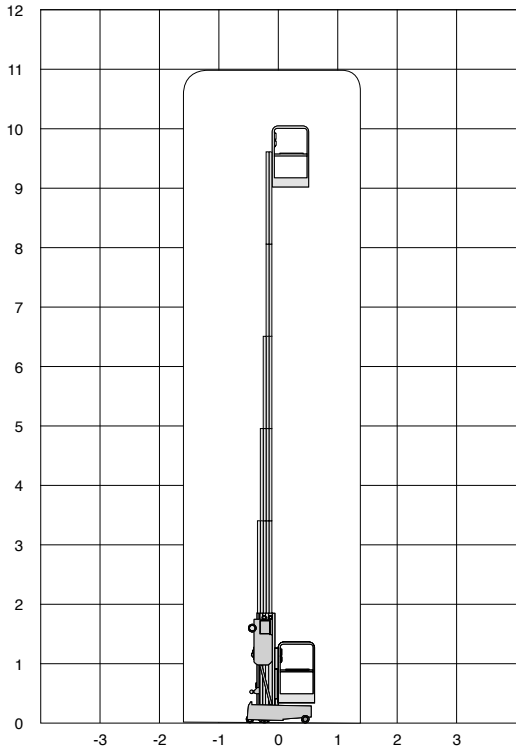

Technische specificaties

Platformhoogte	9,00 m
Werkhoogte	11,00 m
Max. hefvermogen	159 kg
Platformlengte	0,69 m
Platformbreedte	0,66 m
Banden	non marking
Doorrijhoogte	1,98 m
Lengte	1,35 m
Breedte	0,74 m

Stempels	ja
Afstempelbreedte	1,93 m
Afstempellengte	1,73 m
Aandrijving	accu
Gewicht	393 kg
Max. aantal pers. binnen	1

mateco
YOUR BETTER WAY UP

AWP-40S

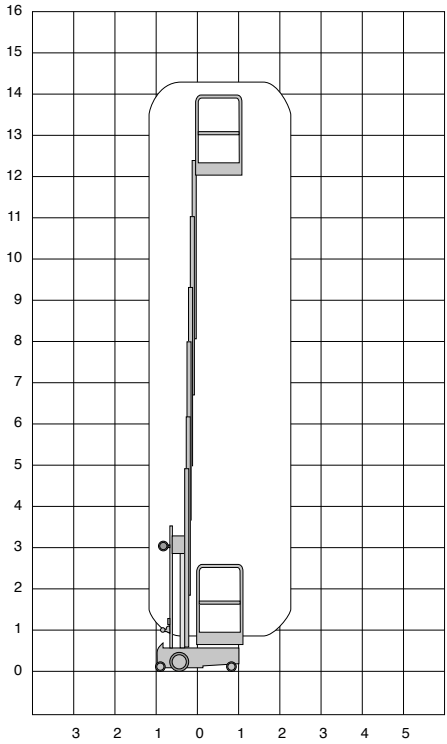

Technische specificaties

Platformhoogte	12,30 m
Werkhoogte	14,30 m
Max. hefvermogen	136 kg
Platformlengte	0,69 m
Platformbreedte	0,74 m
Banden	non marking
Doorrijhoogte (gekanteld)	1,98 m
Lengte	1,35 m
Breedte	0,74 m

Stempels	ja
Afstempelbreedte	1,93 m
Afstempellengte	1,73 m
Aandrijving	230V
Gewicht	513 kg
Max. aantal pers. binnen	1

Spinrupshoogwerkers

mateco
YOUR BETTER WAY UP

LEO 15 GT

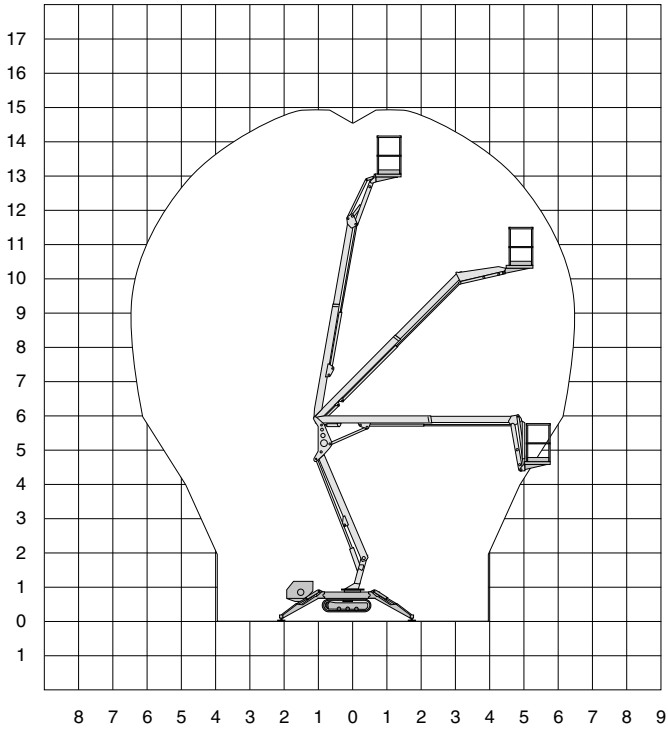

Technische specificaties

Platformhoogte	12,90 m
Werkhoogte	14,90 m
Max. reikwijdte	6,40 m
Knikhoogte	5,70 m
Max. hefvermogen	200 kg
Platformlengte	1,20 m
Platformbreedte	0,70 m
Max. scheefstand	1°
Banden	non-marking rupsbanden
Zwenkbereik	355°
Doorrijhoogte	1,99 m
Lengte	4,71 m
Breedte	0,78 m

Afstempelbreedte	2,65 m
Afstempellengte	3,65 m
Afstempelbaar tot helling van	15%
Max bodemvrijheid	0,20 m
Max. hellingshoek	36%
Rijsnelheid	1,5 km/u
Aandrijving	diesel/230V
Gewicht	1970 kg
Max. aantal pers. buiten	2
Max. aantal pers. binnen	2
230 V aansluiting	ja

X15J PLUS

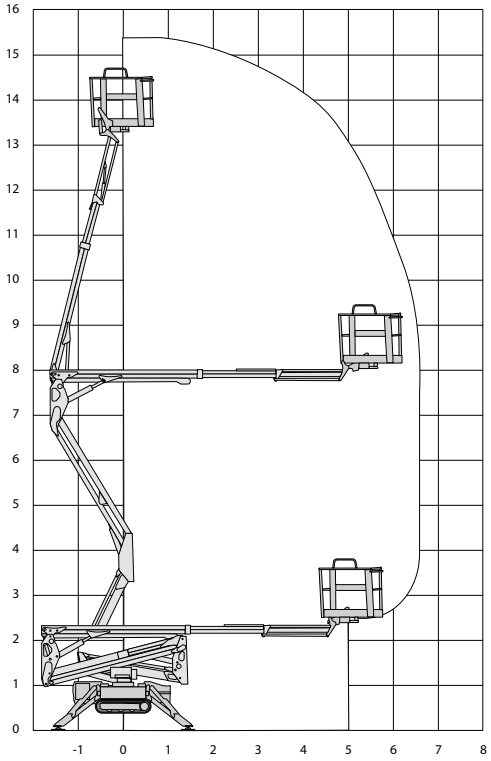

Technische specificaties

Platformhoogte	13,40 m
Werkhoogte	15,30 m
Max. reikwijdte	6,60 m
Knikhoogte	7,00 m
Max. hefvermogen	230 kg
Platformlengte	1,34 m
Platformbreedte	0,69 m
Max. scheefstand	1°
Zwenkbereik	360°
Doorrijhoogte	1,99 m
Lengte	4,02/3,40 m
Breedte	0,75 m
Max. bodemvrijheid	0,20 m

Banden	non-marking rups
Afstempelbreedte	2,80 m
Afstempellengte	2,80 m
Afstempelbaar tot helling van	12%
Max. hellingshoek	28,7%
Rijsnelheid	0,7/1,4/2,6 km/u
Aandrijving	diesel/230V
Gewicht	1910 kg
Max. aantal pers. buiten	2
Max. aantal pers. binnen	2
230V aansluiting	ja

X17J PLUS

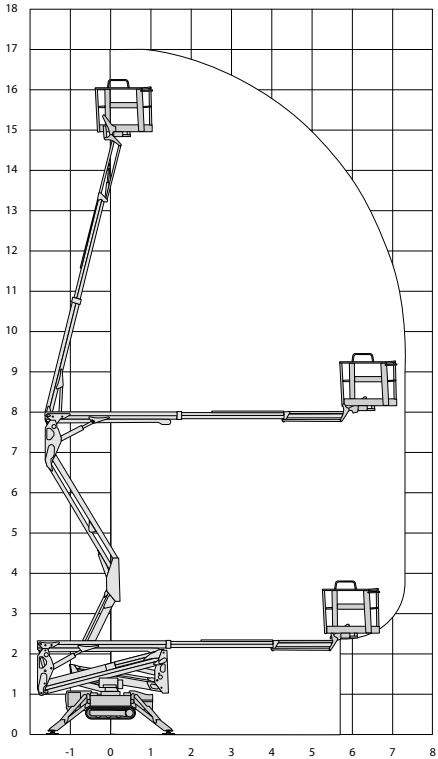

Technische specificaties

Platformhoogte	14,96 m
Werkhoogte	16,96 m
Max. reikwijdte	7,50 m
Knikhoogte	7,75 m
Max. hefvermogen	230 kg
Platformlengte	1,34 m
Platformbreedte	0,69 m
Max. scheefstand	1°
Zwenkbereik	360°
Hoogte	2,00 m
Lengte	4,53/3,90 m
Breedte	0,80 m
Max. bodemvrijheid	0,20 m

Banden	non-marking rups
Afstempelbreedte	2,89 m
Afstempellengte	2,89 m
Afstempelbaar tot helling van	12%
Max. hellingshoek	28,7%
Rijsnelheid	0,7/0,8/3,6 km/u
Aandrijving	diesel/230V
Gewicht	2190 kg
Max. aantal pers. buiten	2
Max. aantal pers. binnen	2
230 V aansluiting	ja

LEO 18 GT

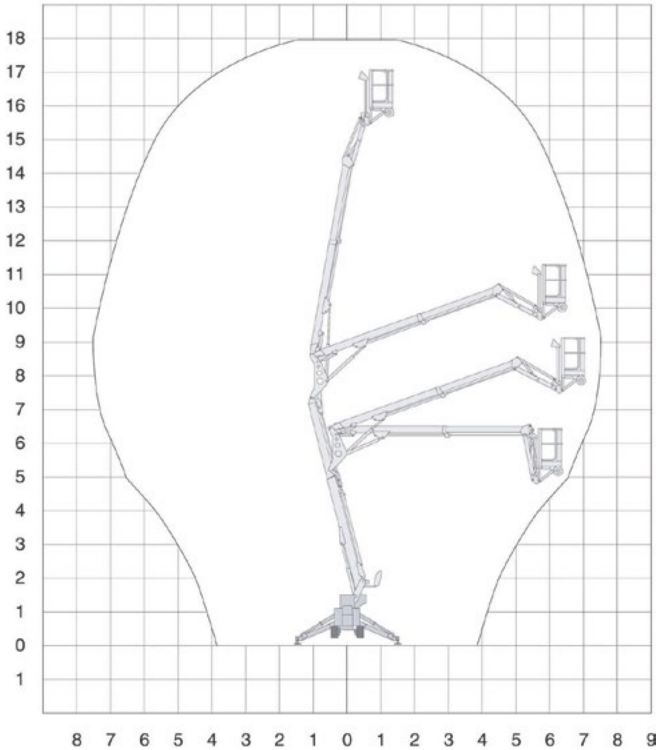

Technische specificaties

Platformhoogte	15,90 m
Werkhoogte	17,90 m
Max. reikwijdte	7,60 m
Knikhoogte	8,25 m
Max. hefvermogen	200 kg
Platformlengte	1,20 m
Platformbreedte	0,70 m
Max. scheefstand	1°
Banden	non-marking rupsbanden
Zwenkbereik	355°
Doorrijhoogte	1,99 m
Lengte	4,71 m
Breedte	0,78 m
Max. bodemvrijheid	0,20/0,50 m

Afstempelbreedte	2,92 m
Afstempellengte	3,92 m
Afstempelbaar tot helling van	10°
Max. hellingshoek	36%
Rijsnelheid	1,5 km/u
Aandrijving	diesel/230V
Gewicht	2330 kg
Max. aantal pers. buiten	2
Max. aantal pers. binnen	2
230 V aansluiting	ja

X20J PLUS

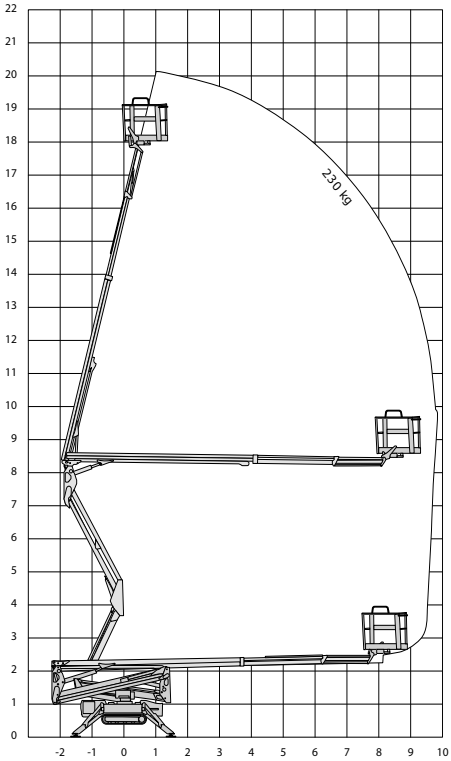

Technische specificaties

Platformhoogte	18,50 m
Werkhoogte	20,05 m
Max. reikwijdte	9,70 m
Knikhoogte	8,20 m
Max. hefvermogen	230 kg
Platformlengte	1,34 m
Platformbreedte	0,69 m
Max. scheefstand	1°
Zwenkbereik	360°
Doorrijhoogte	2,00 m
Lengte	5,00/4,40 m
Breedte	0,80 m
Max. bodemvrijheid	0,20 m

Banden	non-marking rups
Afstempelbreedte	2,92 m
Afstempellengte	2,93 m
Afstempelbaar tot helling van	15%
Max. hellingshoek	28,7%
Aandrijving	diesel/230V
Gewicht	2840 kg
Rijsnelheid	0,5/1,3/2,5 km/u
Max. aantal pers. buiten	2
Max. aantal pers. binnen	2
230V aansluiting	ja

LEO 21 GT

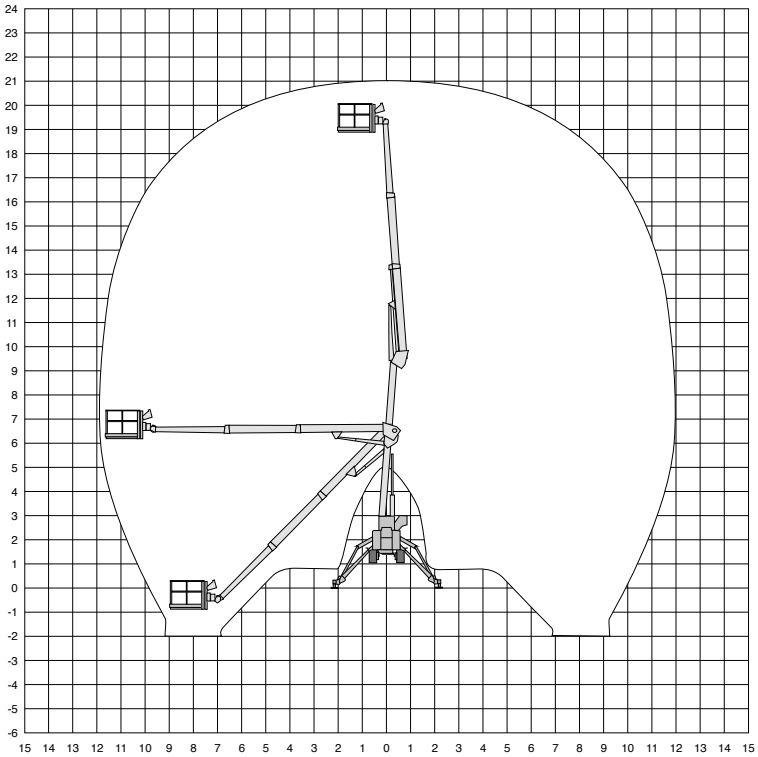

Technische specificaties

Platformhoogte	19,00 m
Werkhoogte	21,00 m
Max. reikwijdte	12,00 m
Knikhoogte	9,40 m
Max. hefvermogen	250 kg
Platformlengte	1,42 m
Platformbreedte	0,77 m
Max. scheefstand	1°
Zwenkbereik	450°
Doorrijhoogte	1,99 m
Lengte	6,40 m
Breedte	0,98 m
Max. bodemvrijheid	0,44 m

Banden	non-marking rups
Afstempelbreedte	4,70/2,50 m
Afstempellengte	4,70/6,30 m
Afstempelbaar tot helling van	34%
Max. hellingshoek	30%
Rijsnelheid	4 km/u
Aandrijving	diesel/230V
Gewicht	2950 kg
Max. aantal pers. buiten	2
Max. aantal pers. binnen	2
230 V aansluiting	ja

mateco
YOUR BETTER WAY UP

LEO 23 GT

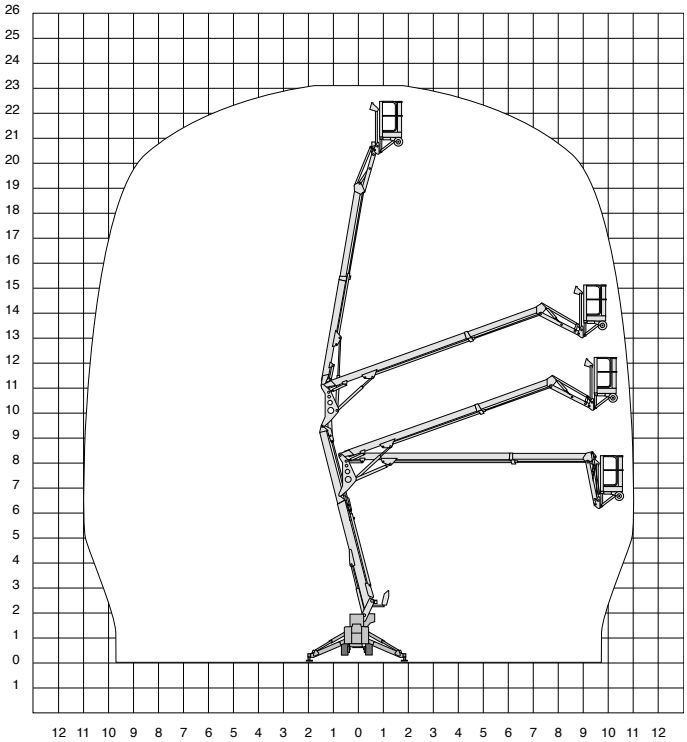

Technische specificaties

Platformhoogte	21,00 m
Werkhoogte	23,00 m
Max. reikwijdte	11,20 m
Knikhoogte	12,00 m
Max. hefvermogen	200 kg
Platformlengte	1,40 m
Platformbreedte	0,70 m
Zwenkbereik	360º
Doorrijhoogte	1,97 m
Lengte	6,20 m
Breedte	0,98 m
Max. bodemvrijheid	0,40 m
Banden	non-marking rupsbanden

Afstempelbreedte	4,33/2,58 m
Afstempellengte	4,53/5,98m
Afstempelbaar tot helling van	27%
Max. hellingshoek	30%
Rijsnelheid	1,5 km/u
Aandrijving	diesel/230V
Gewicht	3100 kg
Max. aantal pers. buiten	2
Max. aantal pers. binnen	2
230V aansluiting	ja

LEO 25 T

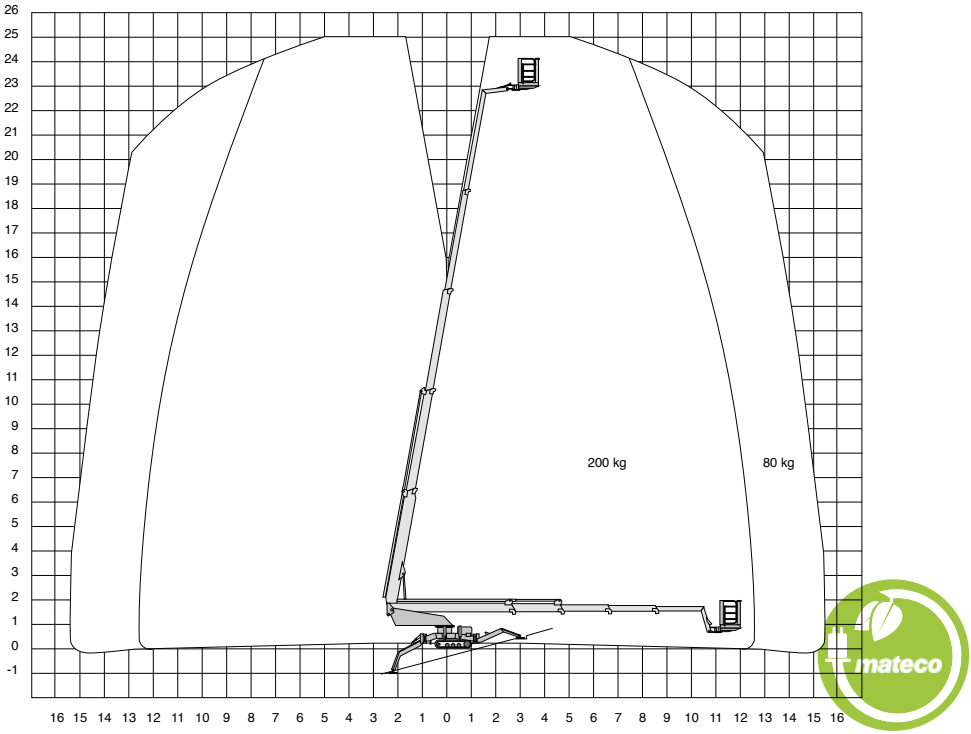

Technische specificaties

Platformhoogte	23,10 m
Werkhoogte	25,00 m
Max. reikwijdte	12,50 m
Max. hefvermogen	200 kg
Platformlengte	1,20 m
Platformbreedte	0,80 m
Max. scheefstand	16,7º
Zwenkbereik	450º
Doorrijhoogte	1,98 m
Lengte	7,22 m
Breedte	1,78 m
Max. bodemvrijheid	0,40 m
Banden	non-marking rupsbanden

Afstempelbreedte	4,03/4,75 m
Afstempellengte	5,00/6,00 m
Afstempelbaar tot helling van	30%
Max. hellingshoek	30%
Rijsnelheid ingeschoven	3,0 km/u
Aandrijving	diesel/230V
Gewicht	2980 kg
Max. aantal pers. buiten	2
Max. aantal pers. binnen	2
230V aansluiting	ja

mateco
YOUR BETTER WAY UP

LEO 30 T

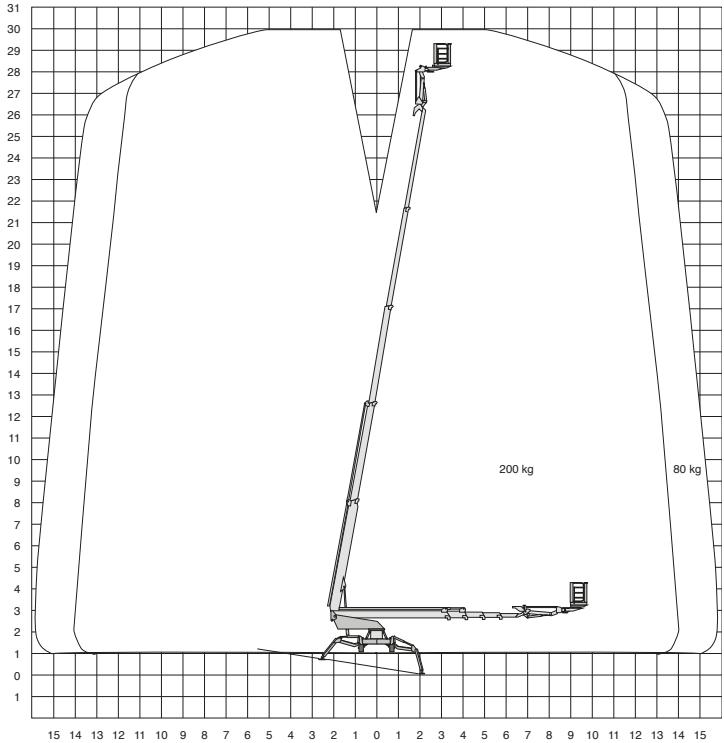

Technische specificaties

Platformhoogte	28,20 m
Werkhoogte	30,00 m
Max. reikwijdte	14,00 m
Max. hefvermogen	200 kg
Platformlengte	1,20 m
Platformbreedte	0,80 m
Zwenkbereik	450º
Doorrijhoogte	1,98 m
Lengte	7,17 m
Breedte	1,58 m
Max. bodemvrijheid	0,25 m
Banden	non-marking rupsbanden

Afstempelbreedte	4,75/2,99 m
Afstempellengte	5,30/6,64 m
Afstempelbaar tot helling van	30%
Max. hellingshoek	30%
Rijsnelheid ingeschoven	3,0 km/u
Aandrijving	diesel/230V
Gewicht	4240 kg
Max. aantal pers. buiten	2
Max. aantal pers. binnen	2
230V aansluiting	ja

LEO 35 T

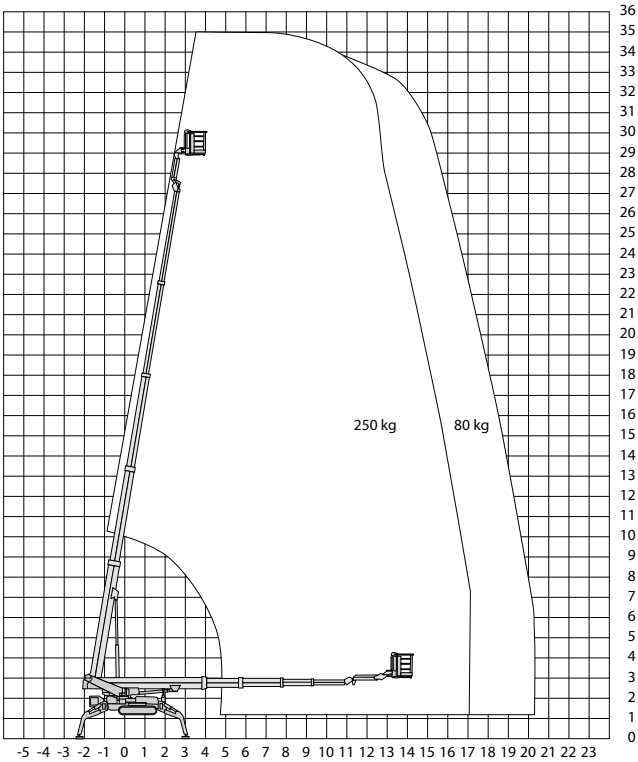

Technische specificaties

Platformhoogte	33,00 m
Werkhoogte	35,00 m
Max. reikwijdte	19,90 m
Max. hefvermogen	250 kg
Platformlengte	1,20 m
Platformbreedte	0,80 m
Max. scheefstand	1°
Zwenkbereik	450°
Doorrijhoogte	1,98 m
Lengte	7,50 m
Breedte	1,58 m
Max. bodemvrijheid	0,43 m
Banden	non-marking rupsbanden

Afstempelbreedte	5,56/2,98 m
Afstempellengte	5,52/7,51 m
Afstempelbaar tot helling van	30%
Max. hellingshoek	38%
Rijsnelheid ingeschoven	4,0 km/u
Aandrijving	diesel/230V
Gewicht	6000 kg
Max. aantal pers. buiten	2
Max. aantal pers. binnen	2
230 V aansluiting	ja

mateco
YOUR BETTER WAY UP

LEO 36 T

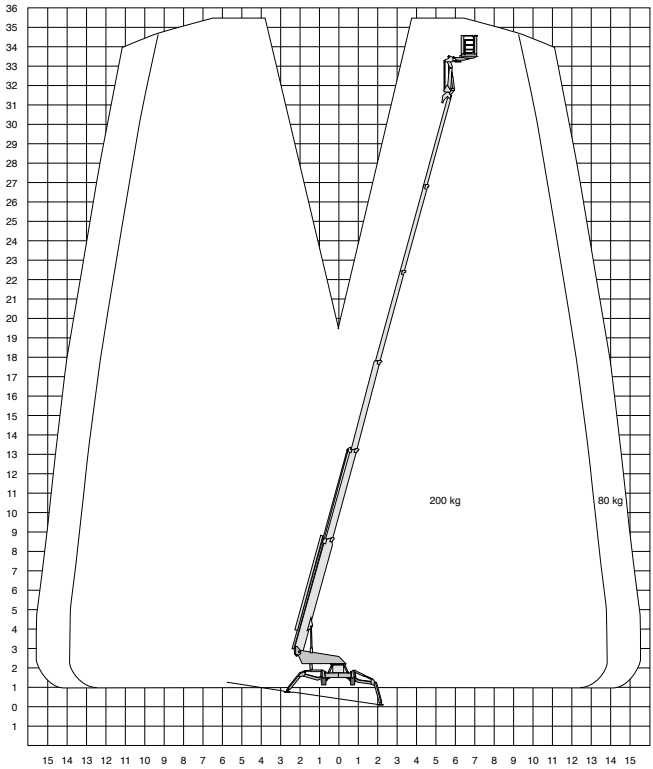

Technische specificaties

Platformhoogte	33,50 m
Werkhoogte	35,50 m
Max. reikwijdte	15,60 m
Max. hefvermogen	200 kg
Platformlengte	1,20 m
Platformbreedte	0,80 m
Max. scheefstand	1°
Zwenkbereik	450°
Doorrijhoogte	1,98 m
Lengte	8,10 m
Breedte	1,58 m
Max. bodemvrijheid	0,31 m
Banden	non-marking rupsbanden

Afstempelbreedte	3,95/4,75 m
Afstempellengte	5,00/6,64 m
Afstempelbaar tot helling van	30%
Max. hellingshoek	19%
Rijsnelheid ingeschoven	3,0 km/u
Aandrijving	diesel/230V
Gewicht	4850 kg
Max. aantal pers. buiten	2
Max. aantal pers. binnen	2
230V aansluiting	ja

Aanhangerhoogwerkers

mateco
YOUR BETTER WAY UP

TZ-34/20

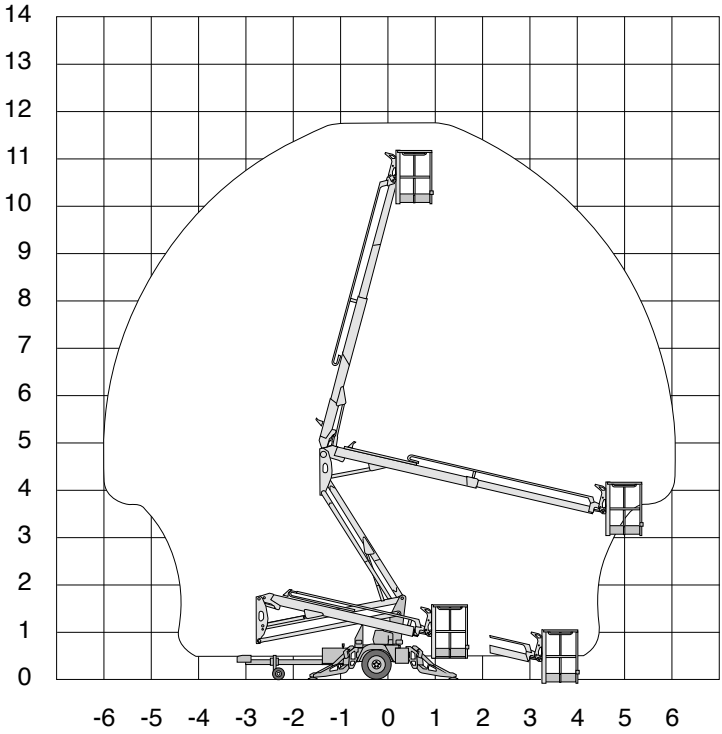

Technische specificaties

Platformhoogte	10,36 m
Werkhoogte	12,36 m
Max. reikwijdte	5,59 m
Knikhoogte	4,90 m
Max. hefvermogen	181 kg
Platformlengte	1,12 m
Platformbreedte	0,68 m
Zwenkbereik	359º
Doorrijhoogte	1,94 m
Lengte	5,50 m
Breedte	1,45 m
Zelfrijdend	nee

Afstempelbreedte max.	3,59 m
Afstempellengte max.	3,26 m
Afstempelbaar tot helling van	11°
Max. scheefstand	2,5°
Aandrijving	accu
Gewicht	1438 kg
Max. aantal pers. buiten	2
Max. aantal pers. binnen	2
230 V aansluiting	ja
Rijbewijs	BE

TZ-50

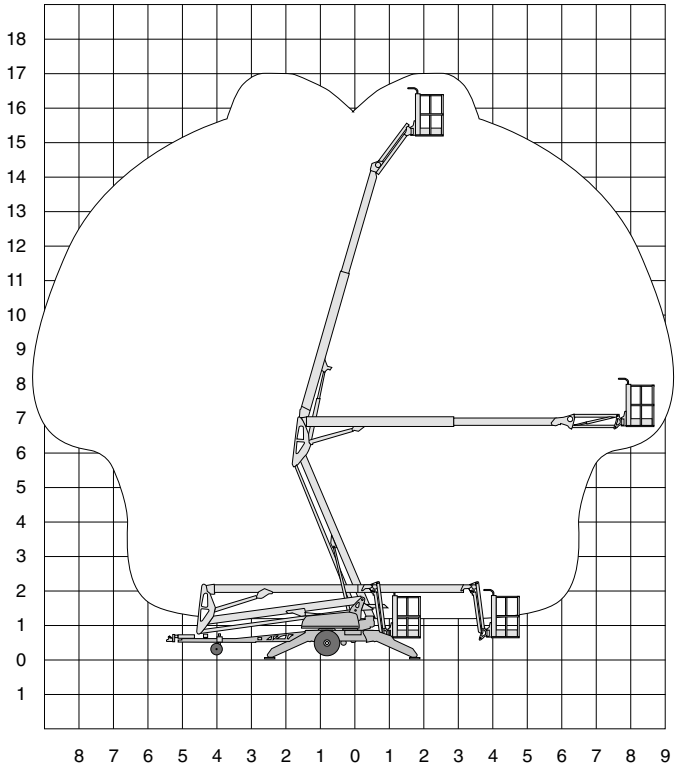

Technische specificaties

Platformhoogte	15,10 m	**Afstempelbreedte**	4,37 m
Werkhoogte	17,10 m	**Afstempellengte**	4,37 m
Max. reikwijdte	8,90 m	**Afstempelbaar tot helling van**	10%
Knikhoogte	6,71 m	**Max. hellinghoek**	20%
Max. hefvermogen	200 kg	**Max. scheefstand**	2,5°
Platformlengte	1,12 m	**Aandrijving**	accu
Platformbreedte	0,68 m	**Gewicht**	2200 kg
Zwenkbereik	359º	**Rijsnelheid**	1,4 km/u
Doorrijhoogte	2,00 m	**Max. aantal pers. buiten**	2
Lengte	7,16 m	**Max. aantal pers. binnen**	2
Breedte	1,68 m	**230 V aansluiting**	ja
Zelfrijdend	ja	**Rijbewijs**	BE

GT22R

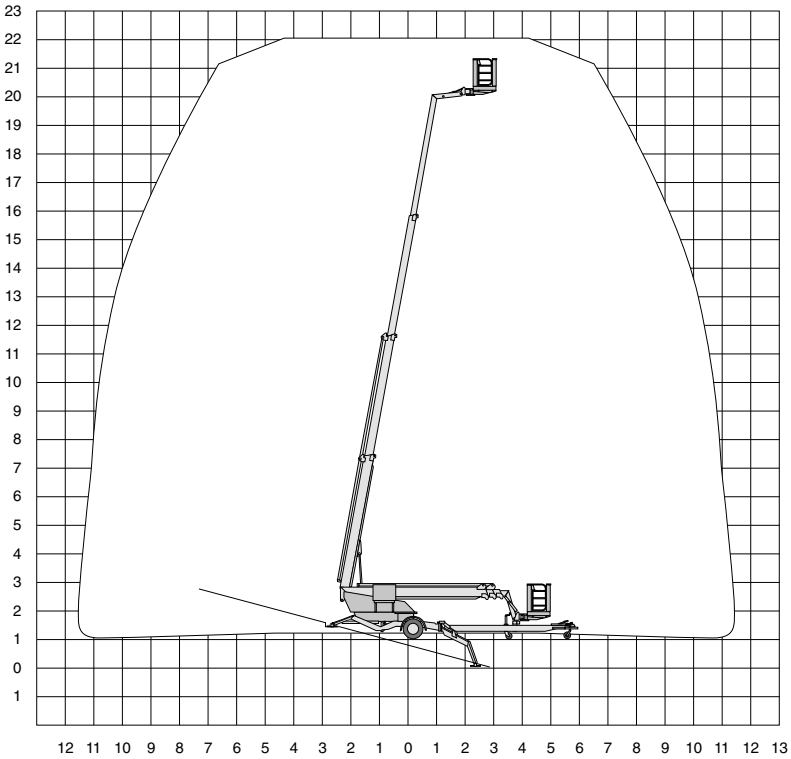

Technische specificaties

Platformhoogte	20,20 m
Werkhoogte	22,00 m
Max. reikwijdte	9,70 m
Max. hefvermogen	200 kg
Platformlengte	1,20 m
Platformbreedte	0,80 m
Zwenkbereik	450º
Doorrijhoogte	2,04 m
Lengte	8,50 m
Breedte	1,85 m
Max. scheefstand	0,5°

Afstempelbreedte max.	4,34 m
Afstempellengte max.	4,34 m
Afstempelbaar tot helling van	15%
Aandrijving	diesel/230V
Gewicht	3380 kg
Max. aantal pers. buiten	2
Max. aantal pers. binnen	2
230 V aansluiting	ja

GT25R

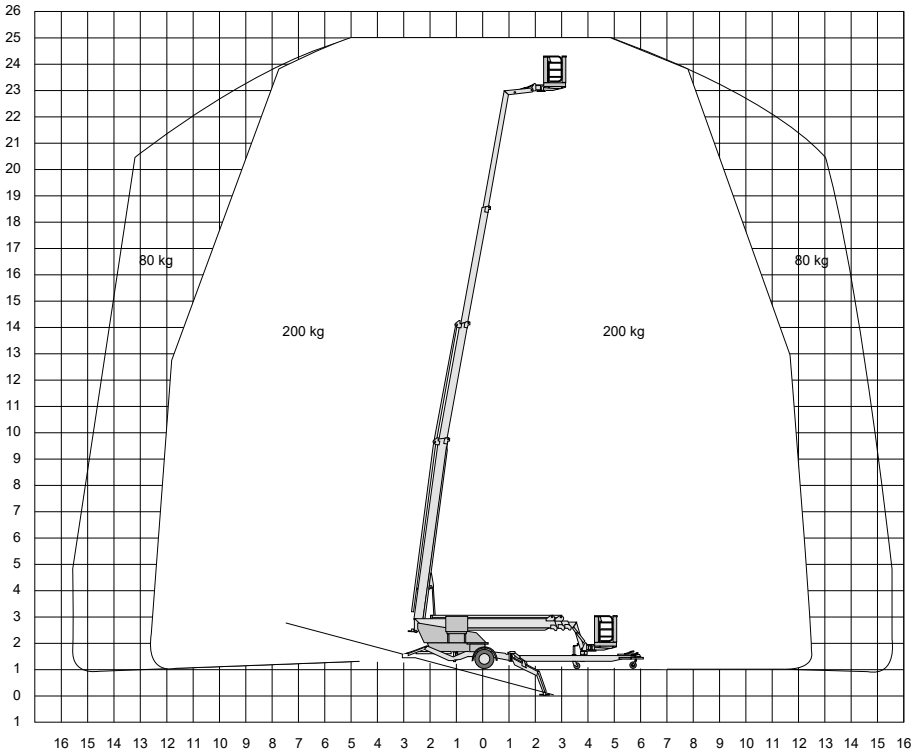

Technische specificaties

Platformhoogte	23,20 m
Werkhoogte	25,00 m
Max. reikwijdte	12,50 m
Max. hefvermogen	200 kg
Platformlengte	1,20 m
Platformbreedte	0,80 m
Zwenkbereik	450º
Doorrijhoogte	2,04 m
Lengte	8,50 m
Breedte	1,85 m
Max. scheefstand	0,5°

Stempels	ja
Afstempelbreedte max.	4,34 m
Afstempellengte max.	4,34 m
Afstempelbaar tot helling van	15%
Aandrijving	diesel/230V
Gewicht	3380 kg
Max. aantal pers. buiten	2
Max. aantal pers. binnen	2
230 V aansluiting	ja

mateco
YOUR BETTER WAY UP

Autohoogwerkers

> Bestelwagen autohoogwerkers t/m 3,5 ton, rijbewijs B, diesel
> Autohoogwerkers t/m 3,5 ton, rijbewijs B, diesel
> Autohoogwerkers t/m 3,5 ton, rijbewijs B, hybride
> Vrachtwagen autohoogwerkers vanaf 3,5 ton, met machinist

ETL-36-135-F

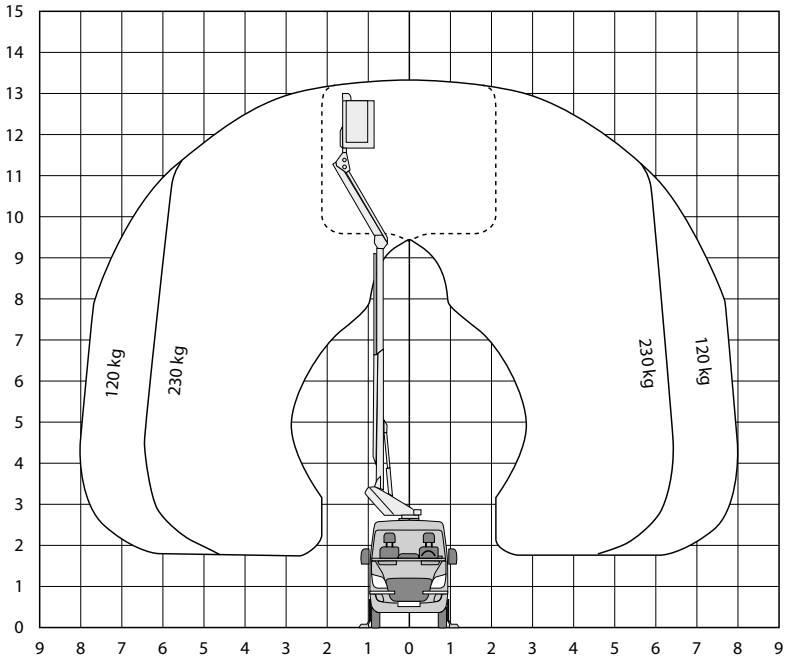

Technische specificaties

Platformhoogte	11,50 m
Werkhoogte	13,50 m
Max. reikwijdte	7,30 m
Max. hefvermogen	230 kg
Platformlengte	1,10 m
Platformbreedte	0,70 m
Zwenkbereik	360º
Doorrijhoogte	3,34 m
Lengte	6,64 m
Breedte	2,00 m

Afstempelbreedte	2,30 m
Gewicht	3500 kg
Aandrijving	diesel
Max. aantal pers. buiten	2
230 V voorziening (omvormer)	ja
Laadvermogen (auto)	550 kg

mateco
YOUR BETTER WAY UP

ETL-38-140-F

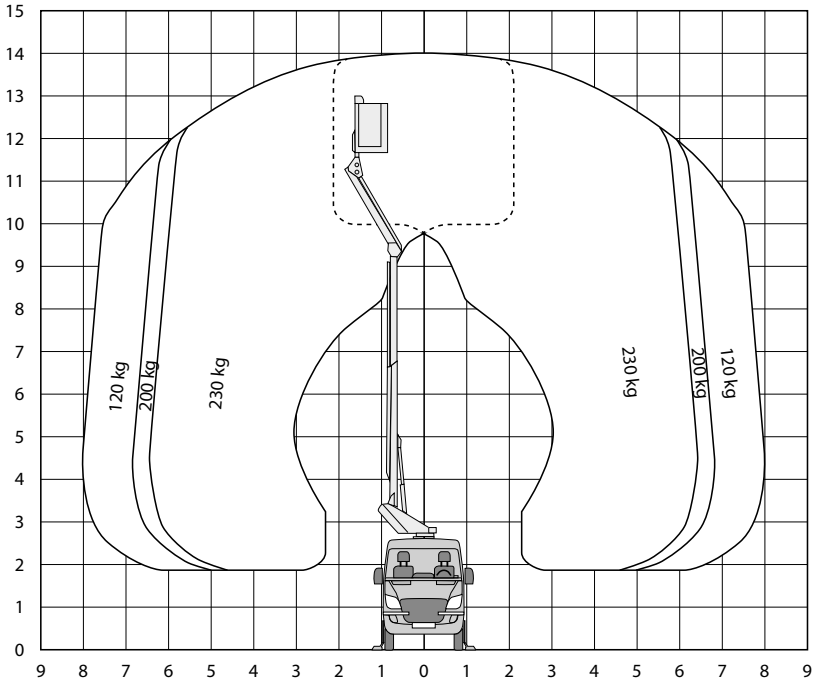

Technische specificaties

Platformhoogte	11,80 m
Werkhoogte	13,80 m
Max. reikwijdte	7,70 m
Max. hefvermogen	230 kg
Platformlengte	1,10 m
Platformbreedte	0,70 m
Zwenkbereik	359º
Doorrijhoogte	3,43 m
Lengte	6,64 m
Breedte	2,00 m

Afstempelbreedte	2,22 m
Afstempelbaar tot helling van	3º/5º
Aandrijving	diesel
Gewicht	3500 kg
Aandrijving	diesel
Max. aantal pers. buiten	2
230 V voorziening (omvormer)	ja

PT170

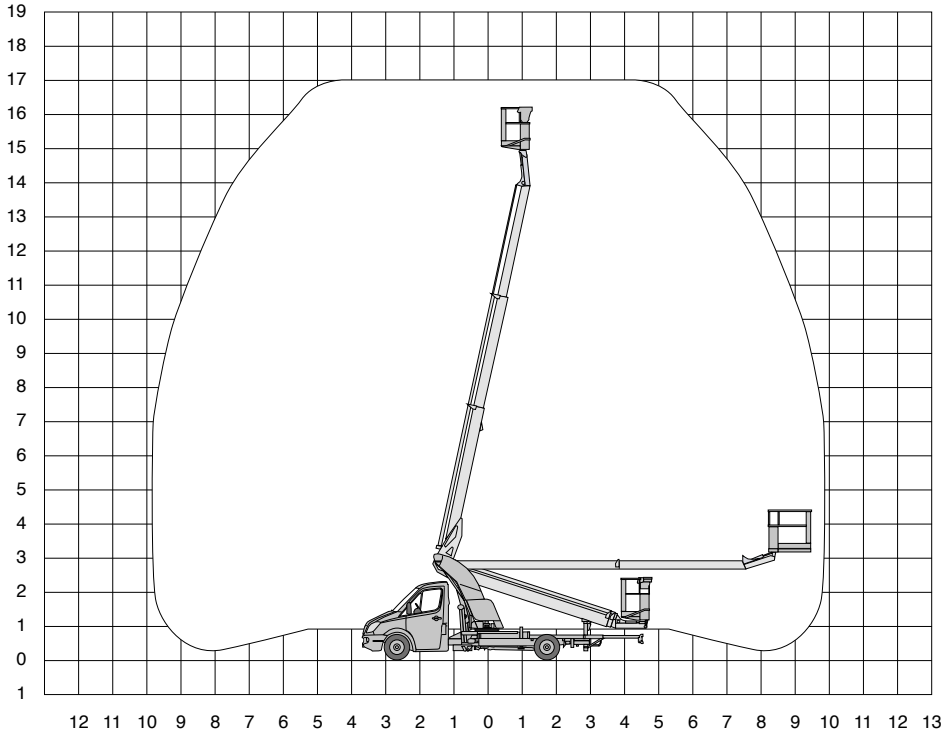

Technische specificaties

Platformhoogte	15,20 m
Werkhoogte	17,00 m
Max. reikwijdte	10,80 m
Max. hefvermogen	250 kg
Platformlengte	1,20 m
Platformbreedte	0,80 m
Zwenkbereik	270º
Doorrijhoogte	3,10 m
Lengte	7,20 m
Breedte	2,10 m

Afstempelbreedte	3,10 m
Afstempelbaar tot helling van	4,5%
Aandrijving	diesel
Gewicht	3500 kg
Max. aantal pers. buiten	2
230 V aansluiting	ja

mateco
YOUR BETTER WAY UP

PNT205NH

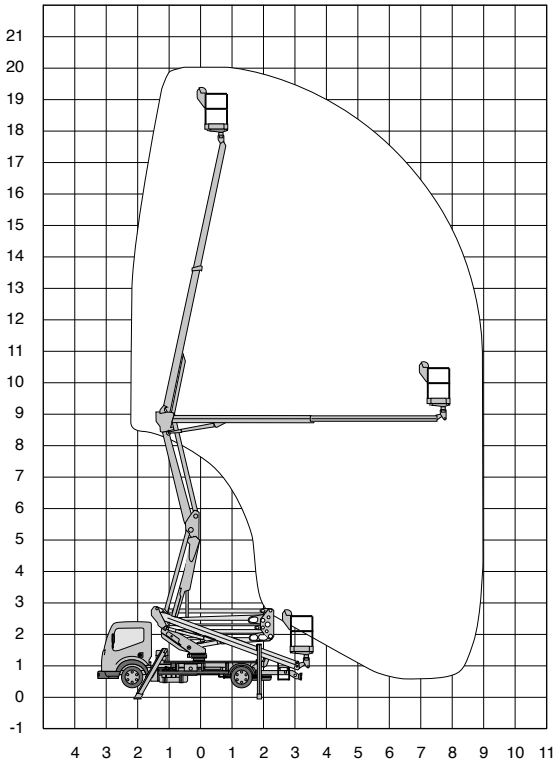

Technische specificaties

Platformhoogte	18,00 m
Werkhoogte	20,00 m
Knikhoogte	8,50 m
Max. reikwijdte	9,10 m
Max. hefvermogen	230 kg
Platformlengte	1,40 m
Platformbreedte	0,71 m
Zwenkbereik	400º
Doorrijhoogte	2,50 m
Lengte	6,68 m
Breedte	2,13 m

Afstempelbreedte	2,30 / 3,09 m
Afstempellengte	3,27 / 4,10 m
Afstempelbaar tot helling van	4,5%
Max. scheefstand	0º
Aandrijving	diesel
Gewicht	3500 kg
Max. aantal pers. buiten	2
230 V aansluiting	ja

PT200

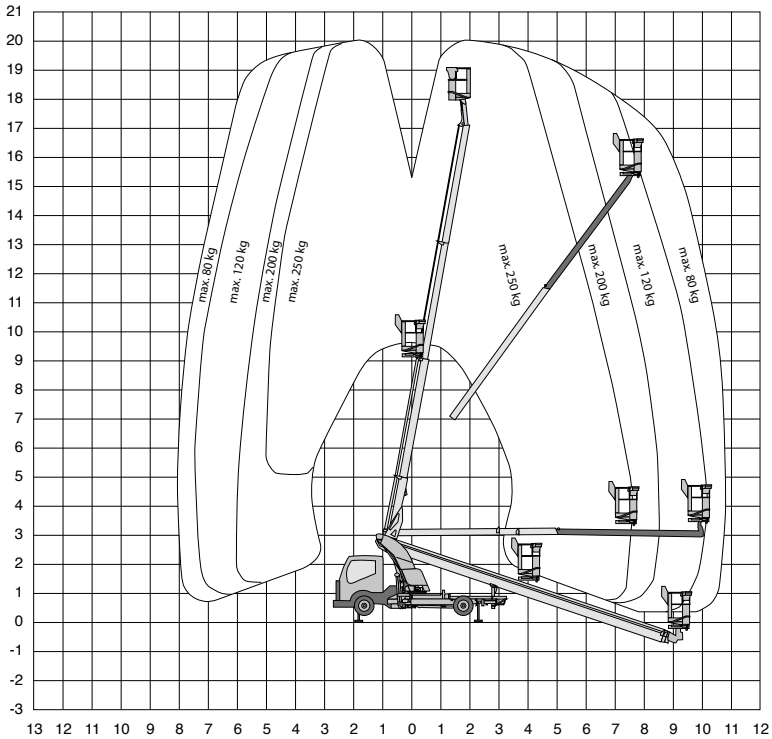

Technische specificaties

Platformhoogte	18,00 m
Werkhoogte	20,00 m
Max. reikwijdte	10,80 m
Max. hefvermogen	250 kg
Platformlengte	1,40 m
Platformbreedte	0,71 m
Zwenkbereik	400º
Doorrijhoogte	2,94 m
Lengte	7,20 m
Breedte	2,10 m

Afstempelbreedte	2,10 - 2,98 m
Afstempellengte	3,31 - 3,56 m
Afstempelbaar tot helling van	4,5%
Max. scheefstand	5º
Aandrijving	diesel
Gewicht	3500 kg
Max. aantal pers. buiten	2
230 V aansluiting	ja

mateco
YOUR BETTER WAY UP

TBR220

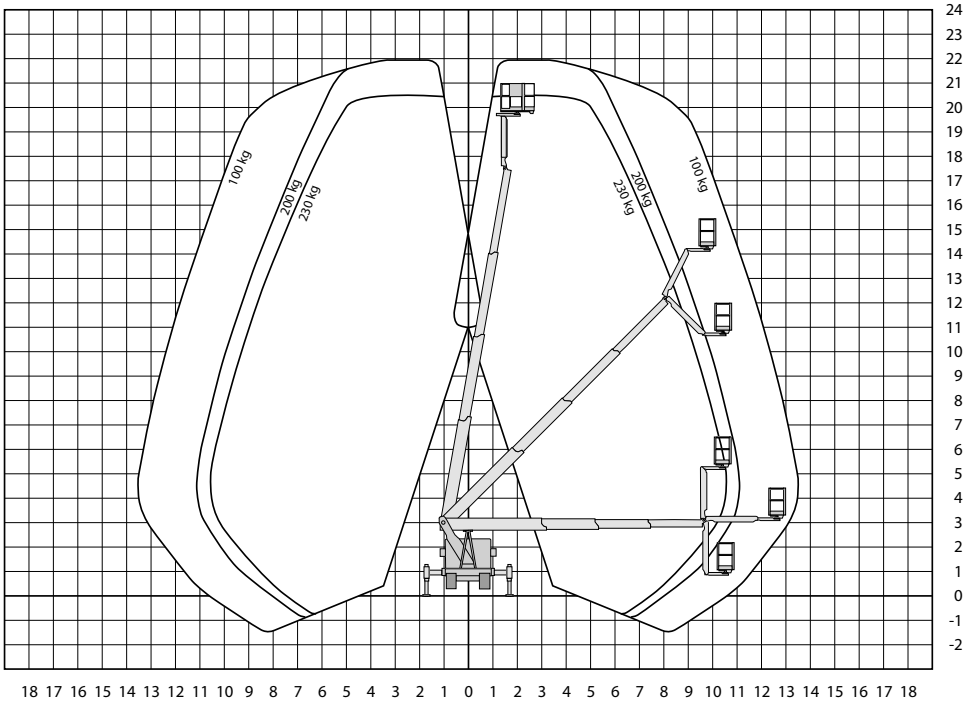

Technische specificaties

Platformhoogte	20,10 m
Werkhoogte	22,00 m
Max. reikwijdte	16,80 m
Max. hefvermogen	230 kg
Platformlengte	1,40 m
Platformbreedte	0,70 m
Zwenkbereik	450º
Doorrijhoogte	2,99 m
Lengte	6,92 m
Breedte	2,18 m

Afstempelbreedte	2,20 - 3,66 m
Afstempellengte	3,13 - 4,15 m
Afstempelbaar tot helling van	5º
Aandrijving	diesel
Max. scheefstand	5º
Gewicht	3500 kg
Max. aantal pers. buiten	2
230 V aansluiting	ja
Opmerking	home functie

PT225

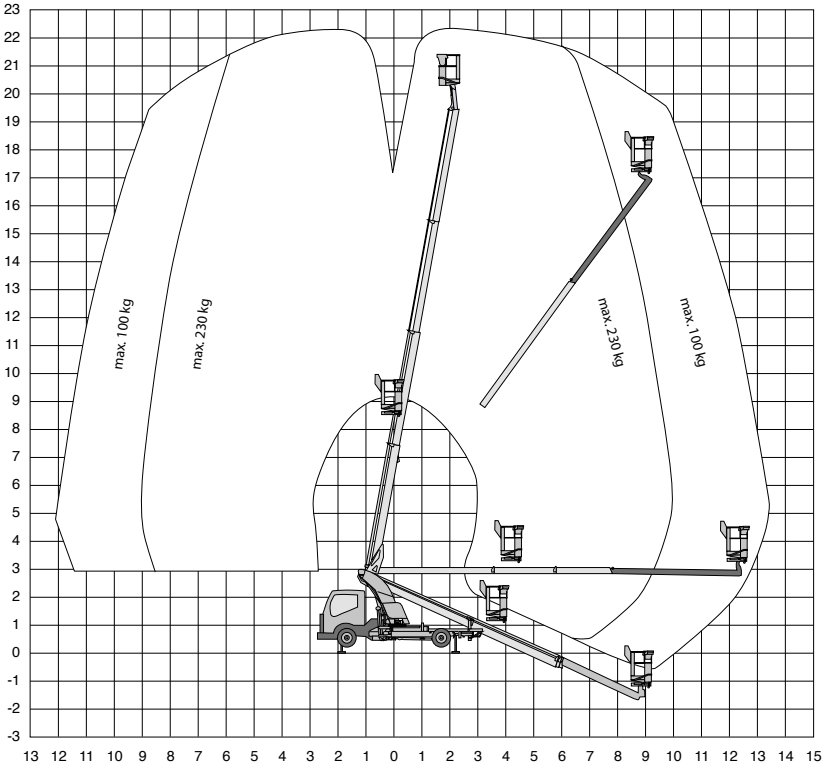

Technische specificaties

Platformhoogte	20,50 m
Werkhoogte	22,50 m
Max. reikwijdte	13,50 m
Max. hefvermogen	230 kg
Platformlengte	1,40 m
Platformbreedte	0,71 m
Zwenkbereik	400º
Doorrijhoogte	2,97 m
Lengte	6,77 m
Breedte	2,19 m

Afstempelbreedte	2,10 - 3,33 m
Afstempellengte	3,27 - 4,10 m
Afstempelbaar tot helling van	4,5º
Max. scheefstand	0º
Aandrijving	diesel
Gewicht	3500 kg
Max. aantal pers. buiten	2
230 V aansluiting	ja
Opmerking	home functie

mateco
YOUR BETTER WAY UP

VTX-240

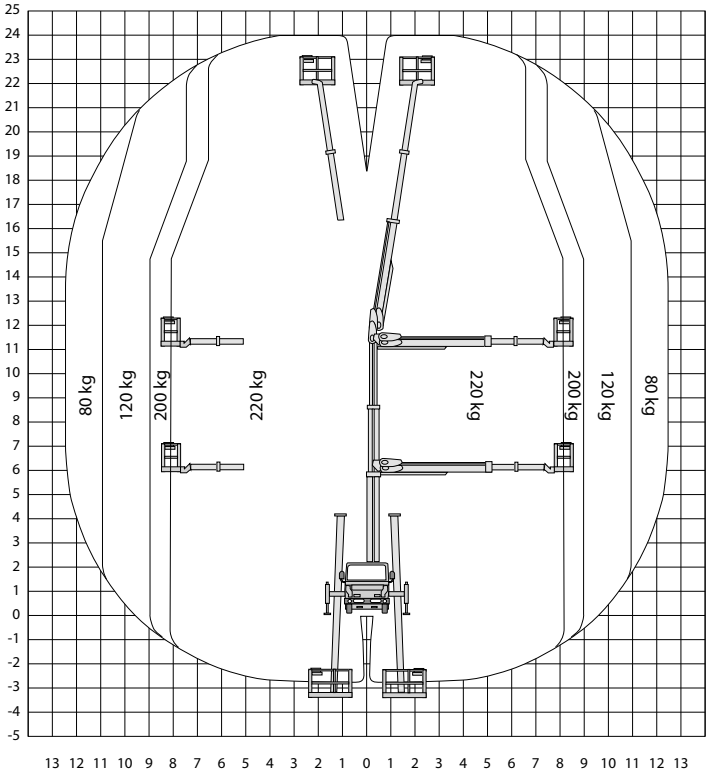

Technische specificaties

Platformhoogte	22,30 m
Werkhoogte	24,20 m
Max. reikwijdte	12,50 m
Knikhoogte	11,00 m
Max. hefvermogen	220 kg
Platformlengte	1,40 m
Platformbreedte	0,70 m
Zwenkbereik	420º
Doorrijhoogte	2,33 m
Breedte	2,40 m
Lengte	7,82 m

Afstempelbreedte	3,50 - 2,00 m
Afstempellengte	3,50 m
Afstempelbaar tot helling van	5º
Max. scheefstand	1º
Aandrijving	diesel
Gewicht	3500 kg
Max. aantal pers. buiten	2
230 V aansluiting	ja

TBR250

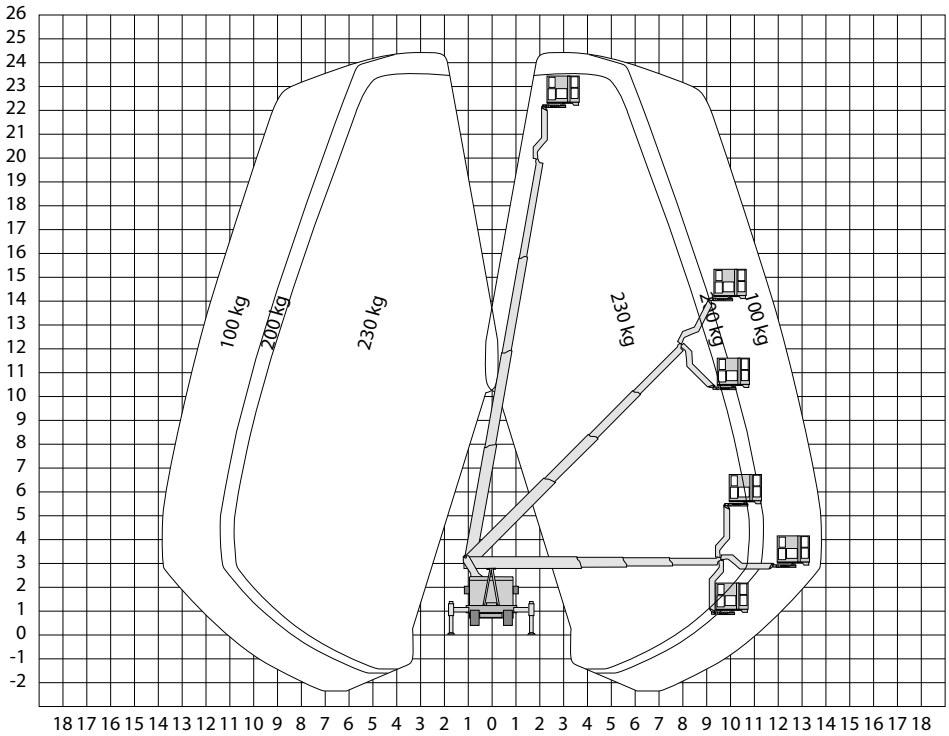

Technische specificaties

Platformhoogte	22,40 m
Werkhoogte	24,40 m
Max. reikwijdte	16,50 m
Max. hefvermogen	230 kg
Platformlengte	1,40 m
Platformbreedte	0,70 m
Zwenkbereik	360º
Max. zwenkbereik jib	185º verticaal
Doorrijhoogte	3,20 m
Lengte	7,75 m
Breedte	2,20 m

Afstempelbreedte	2,20 - 3,66 m
Afstempellengte	3,13 - 4,15 m
Afstempelbaar tot helling van	5º
Aandrijving	diesel
Max. scheefstand	5º
Gewicht	3500 kg
Max. aantal pers. buiten	2
230 V aansluiting	ja
Opmerking	home functie

mateco
YOUR BETTER WAY UP

TB270

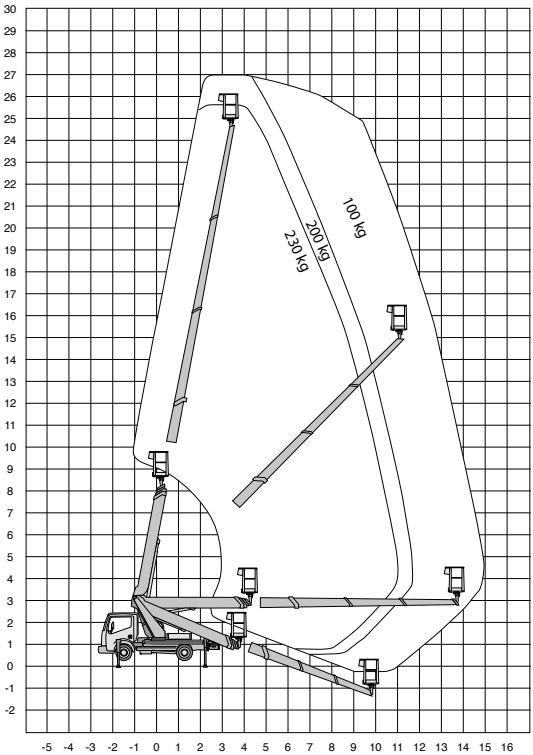

Technische specificaties

Platformhoogte	25,00 m
Werkhoogte	26,80 m
Max. reikwijdte	14,80 m
Max. hefvermogen	230 kg
Platformlengte	1,40 m
Platformbreedte	0,80 m
Zwenkbereik	450º
Doorrijhoogte	3,03 m
Lengte	6,75 m
Breedte	2,18 m

Afstempelbreedte	2,20 - 3,66 m
Afstempellengte	3,13 - 4,15 m
Afstempelbaar tot helling van	5º
Aandrijving	diesel
Max. scheefstand	5º
Gewicht	3500 kg
Max. aantal pers. buiten	2
230 V aansluiting	ja
Opmerking	home functie

TB290

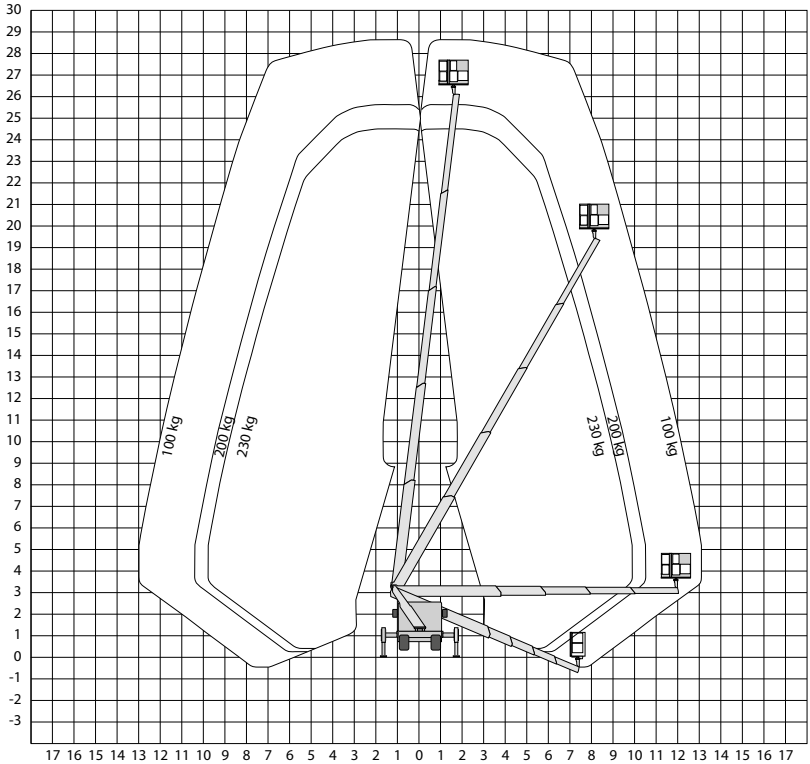

Technische specificaties

Platformhoogte	26,80 m	**Afstempelbreedte**	2,20 - 3,66 m
Werkhoogte	28,80 m	**Afstempellengte**	3,13 - 4,15 m
Max. reikwijdte	16,20 m	**Afstempelbaar tot helling van**	5°
Max. hefvermogen	230 kg	**Aandrijving**	diesel
Platformlengte	1,40 m	**Max. scheefstand**	5°
Platformbreedte	0,70 m	**Gewicht**	3500 kg
Zwenkbereik	450°	**Max. aantal pers. buiten**	2
Doorrijhoogte	3,02 m	**230 V aansluiting**	ja
Lengte	6,94 m	**Opmerking**	home functie
Breedte	2,18 m		

mateco
YOUR BETTER WAY UP

TB270 HYBRIDE

AHW t/m 3,5 ton, rijbewijs B, hybride

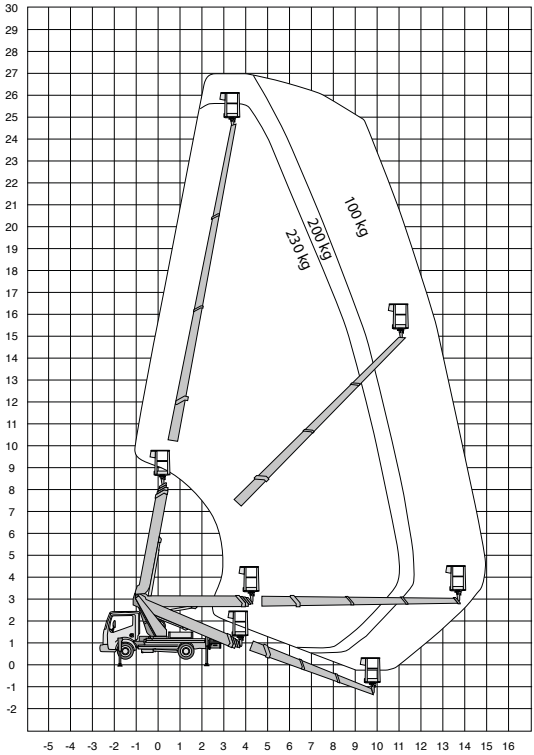

Technische specificaties

Platformhoogte	25,00 m
Werkhoogte	27,00 m
Max. reikwijdte	16,4 m
Max. hefvermogen	230 kg
Platformlengte	1,40 m
Platformbreedte	0,70 m
Zwenkbereik	450º
Doorrijhoogte	2,99 m
Lengte	6,86 m
Breedte	2,18 m

Afstempelbreedte	2,20 - 3,66 m
Afstempellengte	3,13 - 4,15 m
Afstempelbaar tot helling van	5º
Aandrijving	diesel/accu
Max. scheefstand	5º
Gewicht	3500 kg
Max. aantal pers. buiten	2
230 V aansluiting	ja
Opmerking	home functie

Vrachtwagen AHW vanaf 3,5 ton, met machinist

Naam	Werkhoogte	230V aansluiting & lucht en water in werkbak	Jib 220° draaibaar	440° draaibare werkbak
T400	40 m	ja	nee	nee
T460	46 m	ja	nee	nee
T480	48 m	ja	nee	nee
T510 HF	51 m	ja	ja	ja
T570 HF	57 m	ja	ja	ja
T650 HF	65 m	ja	ja	ja
T750 HF	75 m	nee	ja	nee
P900	90 m	nee	nee	ja

Al onze vrachtwagenhoogwerkers zijn standaard uitgevoerd met:
- Werkverlichting
- Lift-up-systeem
- 100% variabel afstempelen
- Windmeter
- Variabele werkbaklengte 2.40 m tot 3.82 m

mateco
YOUR BETTER WAY UP

Vorkheftrucks

Capaciteit	Diesel			Elektrisch			LPG		
	< 4,7 m	4,7 - 6 m	6-7 m	< 4,7 m	4,7 - 6 m	6 - 7 m	< 4,7 m	4,7 - 6 m	6 - 7 m
1 500 kg	•	•	•	•	•	•	•	•	•
1 800 kg				•	•				
2 500 kg	•	•	•	•	•	•	•	•	•
3 000 kg	•	•		•	•	•	•	•	•
3 500 kg	•			•	•		•	•	
4 000 kg	•			•	•		•		
5 000 kg	•			•	•		•		
6 000 kg	•						•		
7 000 kg	•						•		
8 000 kg	•						•		
10 000 kg	•			•					
12 000 kg	•								
16 000 kg	•								

INDAPP 3650V (2,5 TON)

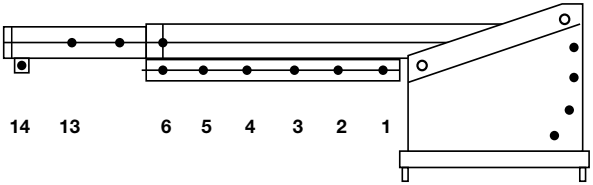

Stand	Haakpositie t.o.v. vorkenbord	Max. capaciteit
1	990 mm	1450 kg
2	1198 mm	1265 kg
3	1406 mm	1125 kg
4	1614 mm	1010 kg
5	1822 mm	920 kg
6	2030 mm	840 kg
7	2233 mm	780 kg

Stand	Haakpositie t.o.v. vorkenbord	Max. capaciteit
8	2441 mm	720 kg
9	2649 mm	675 kg
10	2857 mm	630 kg
11	3065 mm	595 kg
12	3273 mm	560 kg
13	3481 mm	530 kg
14	3689 mm	505 kg

mateco
YOUR BETTER WAY UP

IHKA 1950 (2,5 & 3 TON)

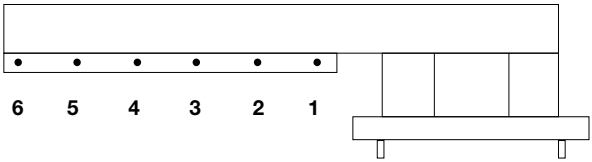

IHKA 1950 (2,5 TON)		
Stand	Haakpositie t.o.v. vorkenbord	Max. capaciteit
1	905 mm	1575 kg
2	1120 mm	1360 kg
3	1335 mm	1195 kg
4	1550 mm	1070 kg
5	1765 mm	965 kg
6	1980 mm	880 kg

IHKA 1950 (3 TON)		
Stand	Haakpositie t.o.v. vorkenbord	Max. capaciteit
1	905 mm	1950 kg
2	1120 mm	1690 kg
3	1335 mm	1490 kg
4	1550 mm	1330 kg
5	1765 mm	1205 kg
6	1980 mm	1100 kg

Magazijntrucks

Capaciteit	Hefhoogte		
	<4700	<8250	8300 - 1200
Elektrische reachtrucks			
1 400 kg		•	•
1 600 kg		•	•
2 000 kg			•
Elektrische stapelaars			
1 000 kg	•		
1 200 kg	•		
1 600 kg	•		
Elektrische pallettrucks			
2 000 kg	•		

Diverse hefhoogtes beschikbaar.

mateco
YOUR BETTER WAY UP

Mini rupskranen

MC285 SE

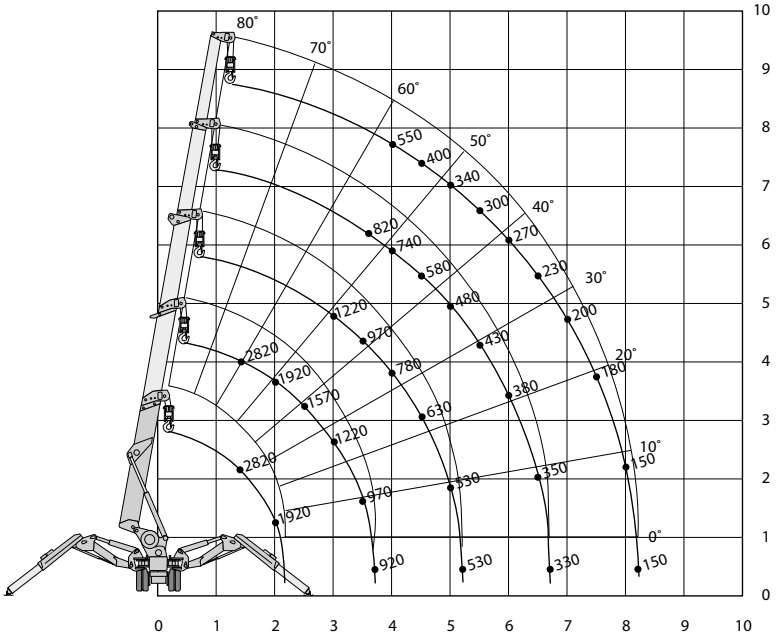

Technische specificaties

Werkhoogte	8,70 m
Max. reikwijdte	8,20 m
Max. hefvermogen	2820 kg
Zwenkbereik	360º continu
Doorrijhoogte	1,47 m
Lengte	3,32 m
Breedte	0,75 m
Banden	non-marking rupsbanden
Rijsnelheid	2,2 km/u

Afstempelbreedte	4,53 - 2,31 m
Afstempellengte	4,58 - 3,03 m
Max. hellingshoek	37%
Gewicht	2120 kg
Gebruik buiten	ja
Gebruik binnen	ja
Aandrijving	diesel / 400V

B-350.1 SE

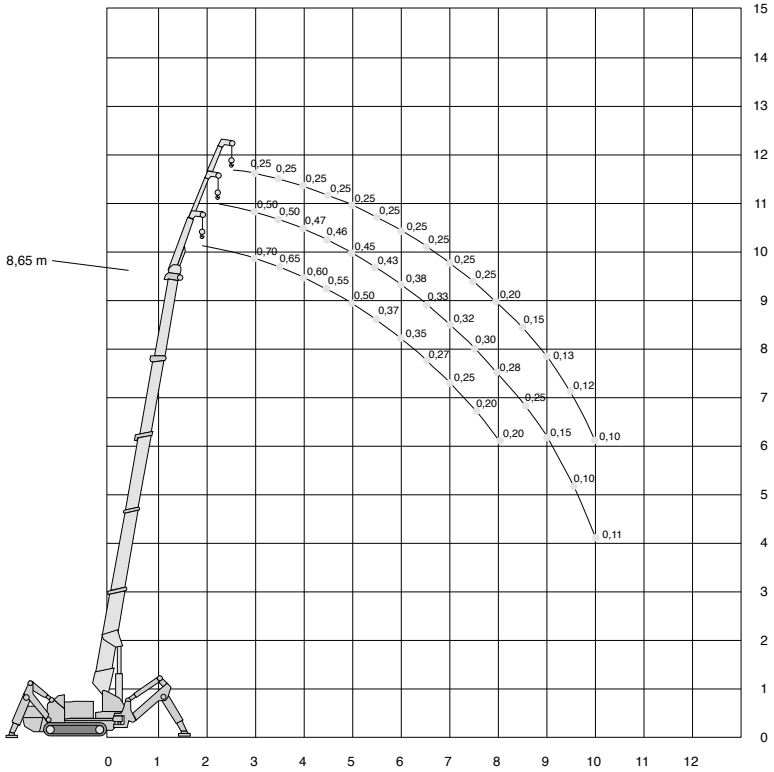

Technische specificaties

Werkhoogte	11,80 m
Max. reikwijdte	10,00 m
Max. hefvermogen	3500 kg
Zwenkbereik	360º continu
Doorrijhoogte	1,38 m
Lengte	2,82 m
Breedte	0,63 m
Banden	non-marking rupsbanden
Rijsnelheid	2,3 km/u

Afstempelbreedte	3,94 - 2,24 m
Afstempellengte	3,88 - 2,57 m
Max. hellingshoek	37%
Gewicht	2300 kg
Gebruik buiten	ja
Gebruik binnen	ja
Aandrijving	diesel / 400V

MC405 SE

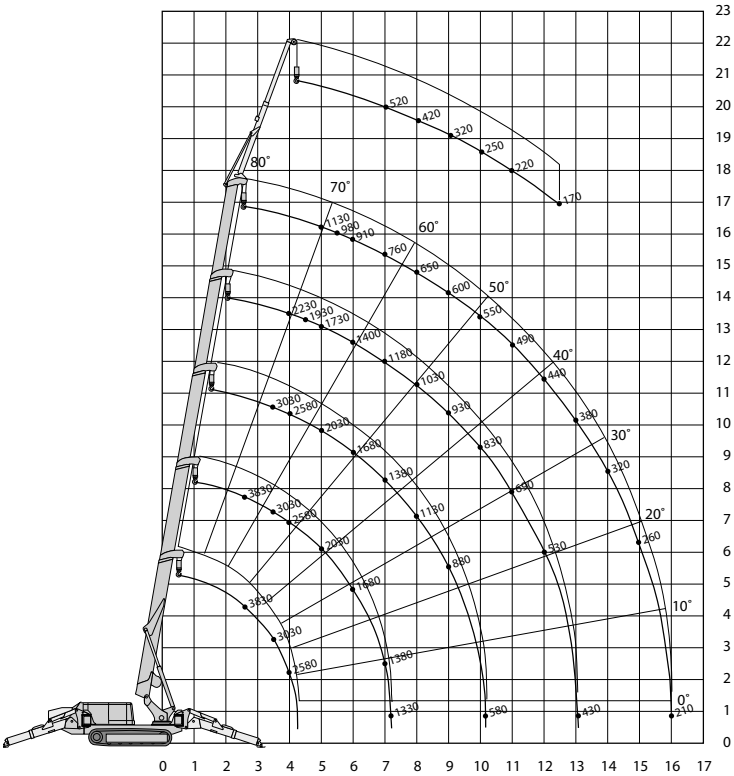

Technische specificaties

Werkhoogte	16,80 m
Max. reikwijdte	16,00 m
Max. hefvermogen	3830 kg
Zwenkbereik	360º continu
Doorrijhoogte	1,98 m
Lengte	4,98 m
Breedte	1,38 m
Banden	non-marking rupsbanden
Rijsnelheid	3,3 km/u

Afstempelbreedte	5,52 - 4,25 m
Afstempellengte	5,79 - 4,95 m
Max. hellingshoek	37%
Gewicht	5750 kg
Gebruik buiten	ja
Gebruik binnen	ja
Aandrijving	diesel / 400V

MC815 SE

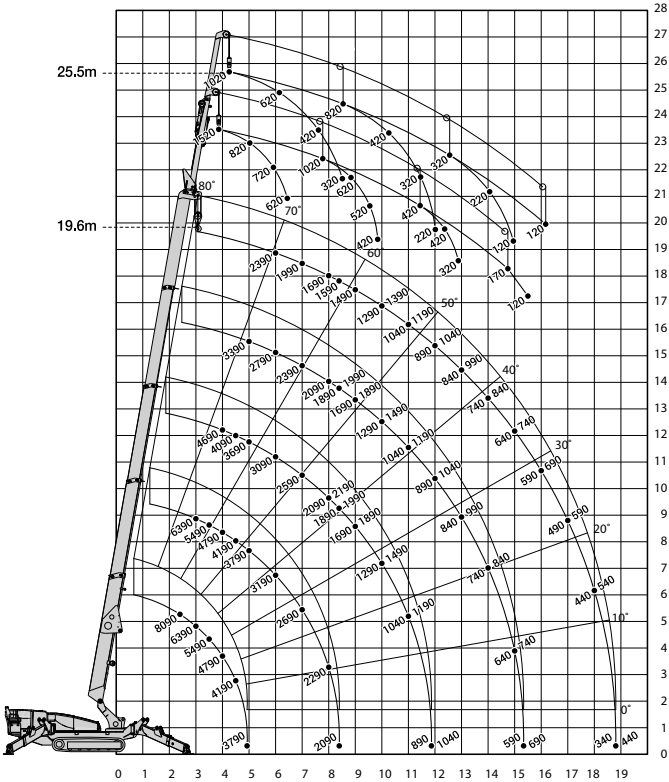

Technische specificaties

Werkhoogte **Met flyjib**	19,60 m 25,50 m
Max. reikwijdte	18,80 m
Max. hefvermogen	8090 kg
Zwenkbereik	360º continu
Doorrijhoogte	2,49 m
Lengte	5,90 m
Breedte	1,74 m
Banden	non-marking rupsbanden
Rijsnelheid	3,2 km/u

Afstempelbreedte	6,30/5,63/4,91 m
Afstempellengte	6,77/6,27/5,74 m
Max. hellingshoek	42%
Gewicht	9700 kg
Gebruik buiten	ja
Gebruik binnen	ja
Aandrijving	diesel / 400V

UPG 600 glaszuig installatie

Hefvermogen	600 kg
Gewicht	89 kg

Fly jib voor B350-1 & MC 405 SE

700 kg	1,30 m
500 kg	1,90 m
250 kg	2,60 m

Verreikers en voorzetapparatuur
Ruw terrein heftrucks
Gators

MT420H

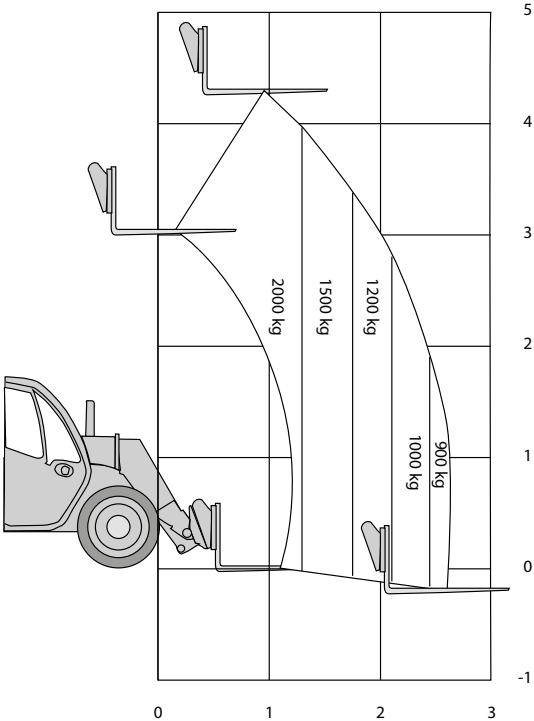

Technische specificaties

Hefhoogte	4,30 m	**Bodemvrijheid**	0,24 m
Max. reikwijdte	2,65 m	**Draaicirkel**	2,98 m
Max. hefvermogen	2000 kg	**Max. hellingshoek**	28%
Doorrijhoogte	1,98 m	**Gewicht**	4260 kg
Lengte	3,63 m	**Gebruik buiten**	ja
Breedte	1,49 m	**Aandrijving**	diesel
Banden	ruw terrein	**Max trekgewicht**	2780 da N

mateco
YOUR BETTER WAY UP

MT625

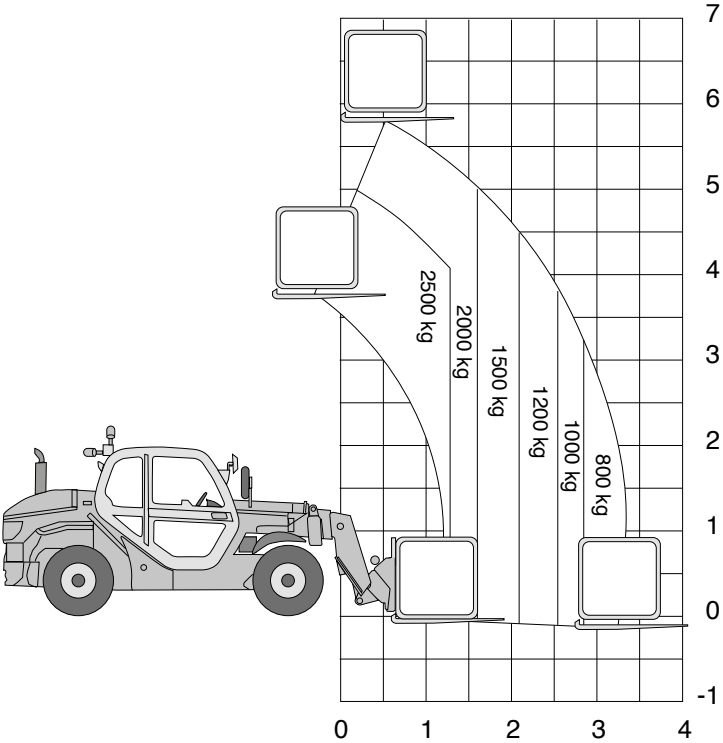

Technische specificaties

Hefhoogte	5,85 m	**Bodemvrijheid**	0,33 m
Max. reikwijdte	3,50 m	**Draaicirkel**	3,31 m
Max. hefvermogen	2500 kg	**Max. hellingshoek**	28%
Doorrijhoogte	1,92 m	**Gewicht**	4800 kg
Lengte	3,89 m	**Gebruik buiten**	ja
Breedte	1,81 m	**Aandrijving**	diesel
Banden	ruw terrein	**Max trekgewicht**	3550 da N

MT932

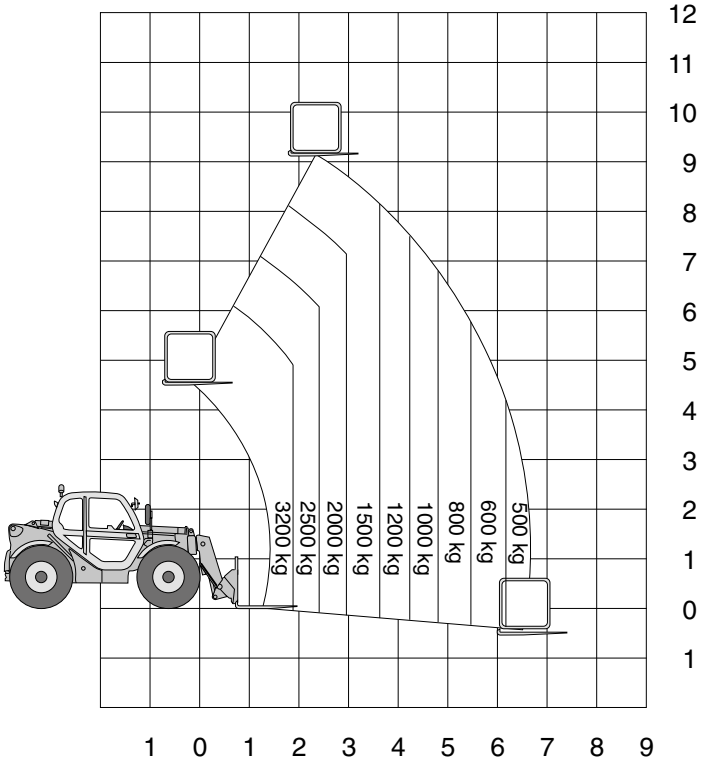

Technische specificaties

Hefhoogte	9,00 m
Max. reikwijdte	6,58 m
Max. hefvermogen	3200 kg
Doorrijhoogte	2,30 m
Lengte	4,70 m
Breedte	2,34 m
Banden	ruw terrein

Bodemvrijheid	0,45 m
Draaicirkel	3,80 m
Max. hellingshoek	15%
Gewicht	7640 kg
Gebruik buiten	ja
Aandrijving	diesel
Max trekgewicht	7320 da N

mateco
YOUR BETTER WAY UP

MT1440

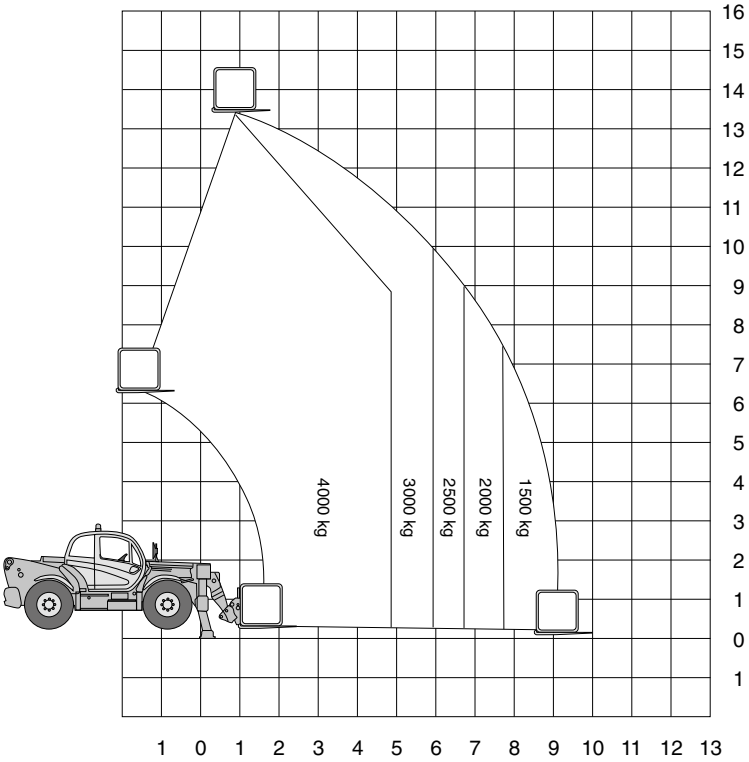

Technische specificaties

Hefhoogte	14,00 m
Max. reikwijdte	9,38 m
Max. hefvermogen	4000 kg
Doorrijhoogte	2,45 m
Lengte	6,13 m
Breedte	2,37 m
Banden	ruw terrein
Afstempelbreedte	3,79 m

Bodemvrijheid	0,37 m
Draaicirkel	3,97 m
Max. hellingshoek	15%
Gewicht	10790 kg
Gebruik buiten	ja
Aandrijving	diesel
Max trekgewicht	8500 da N

MT1840

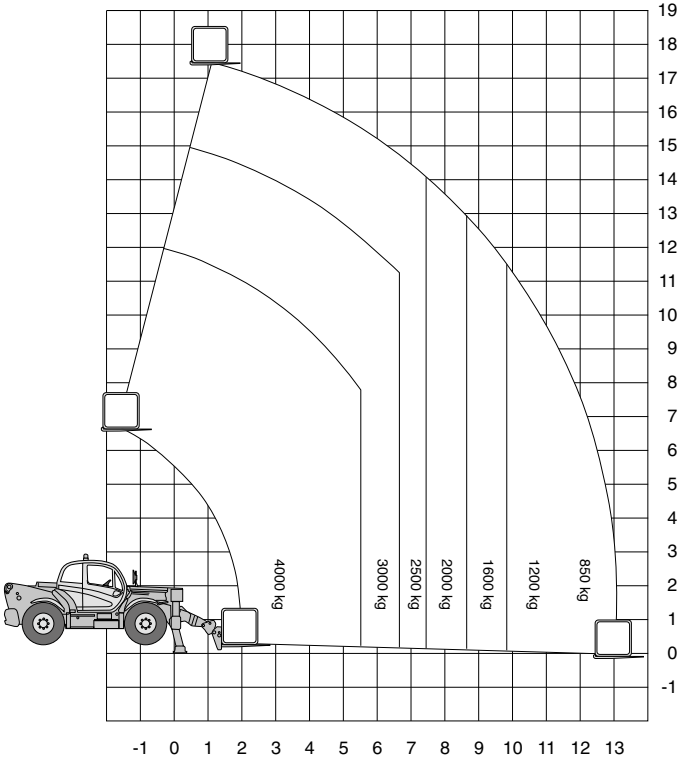

Technische specificaties

Hefhoogte	18,00 m
Max. reikwijdte	13,17 m
Max. hefvermogen	4000 kg
Doorrijhoogte	2,50 m
Lengte	6,27 m
Breedte	2,42 m
Banden	ruw terrein
Afstempelbreedte	3,79 m

Bodemvrijheid	0,42 m
Draaicirkel	4,01 m
Max. hellingshoek	15%
Gewicht	11380 kg
Gebruik buiten	ja
Aandrijving	diesel
Max trekgewicht	10300 da N

mateco
YOUR BETTER WAY UP

MRT1840 EASY

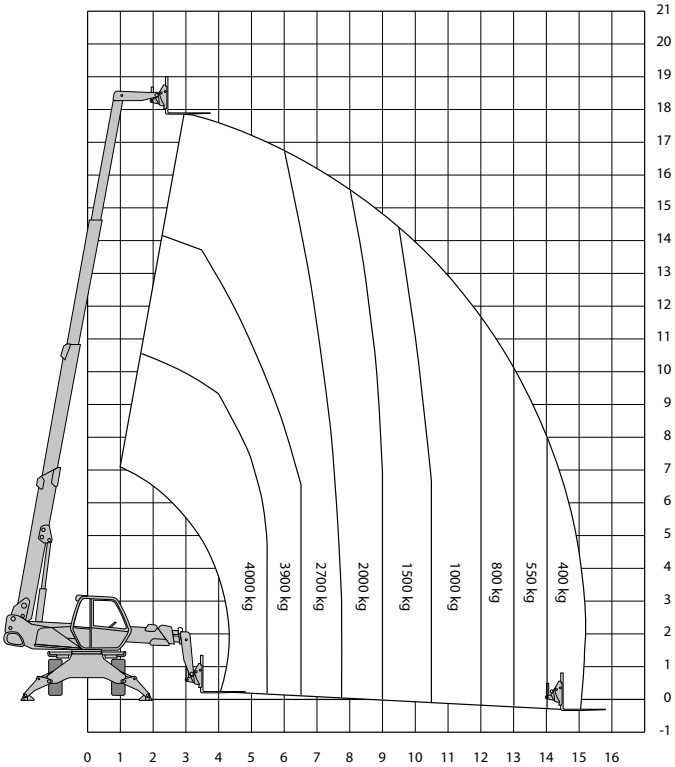

Technische specificaties

Hefhoogte	17,90 m
Max. reikwijdte	15,10 m
Max. hefvermogen	4000 kg
Doorrijhoogte	2,97 m
Lengte	6,74 m
Breedte	2,40 m
Banden	ruw terrein
Afstempelbreedte	3,98 m
Afstempellengte	4,13 m

Zwenkbereik	400º
Bodemvrijheid	0,34 m
Draaicirkel	3,90 m
Max. hellingshoek	44,5%
Gewicht	13670 kg
Gebruik buiten	ja
Aandrijving	diesel
Max trekgewicht	8600 da N

MRT1850

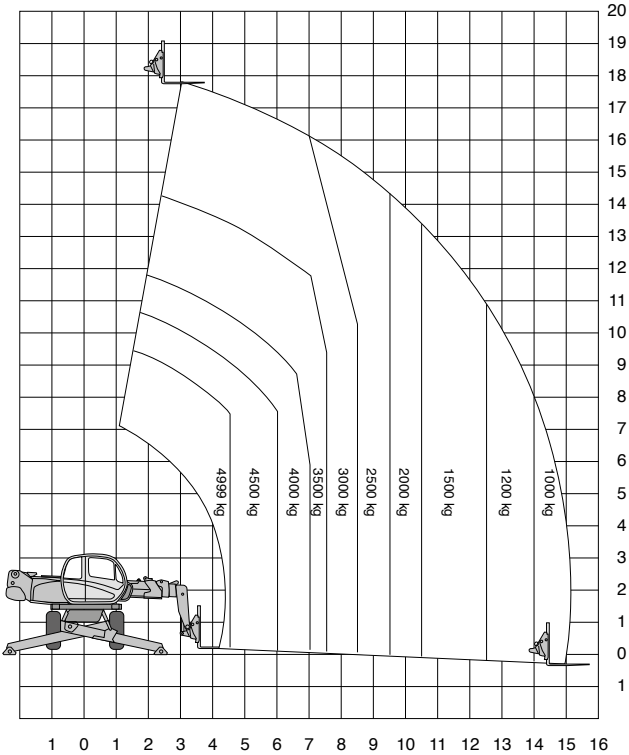

Technische specificaties

Hefhoogte	18,00 m
Max. reikwijdte	15,20 m
Max. hefvermogen	5000 kg
Doorrijhoogte	3,11 m
Lengte	6,06 m
Breedte	2,43 m
Banden	ruw terrein
Afstempellengte	5,05 m
Afstempelbreedte	5,10 m

Zwenkbereik	360º continu
Bodemvrijheid	0,38 m
Draaicirkel	4,50 m
Max. hellingshoek	38%
Gewicht	15350 kg
Gebruik buiten	ja
Aandrijving	diesel/adblue
Max trekgewicht	8200 da N

mateco
YOUR BETTER WAY UP

MRT2150

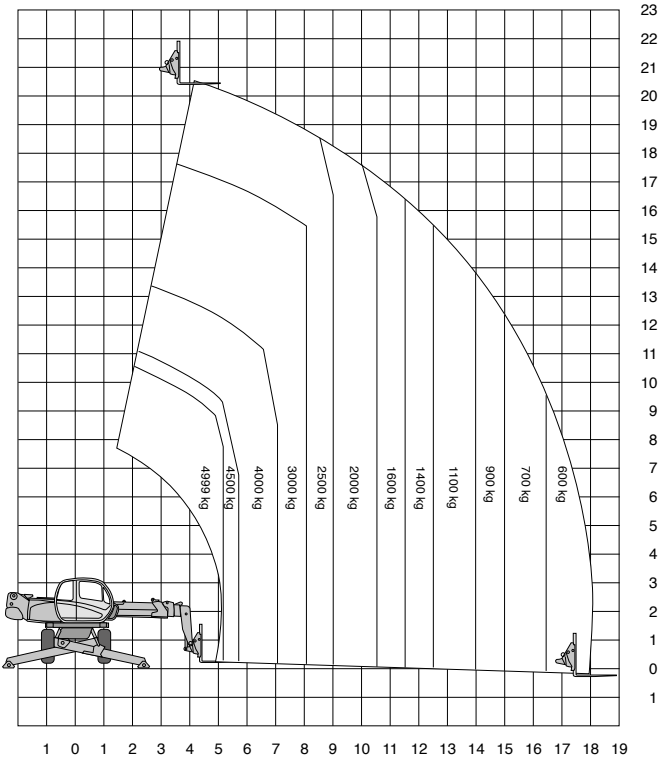

Technische specificaties

Hefhoogte	21,00 m
Max. reikwijdte	17,00 m
Max. hefvermogen	5000 kg
Doorrijhoogte	3,11 m
Lengte	6,78 m
Breedte	2,43 m
Banden	ruw terrein
Afstempellengte	5,35 m
Afstempelbreedte	5,55 m

Zwenkbereik	360º continu
Bodemvrijheid	0,35 m
Draaicirkel	4,88 m
Max. hellingshoek	38%
Gewicht	16650 kg
Gebruik buiten	ja
Aandrijving	diesel /adbue
Max trekgewicht	10800 da N

MRT2470 SE

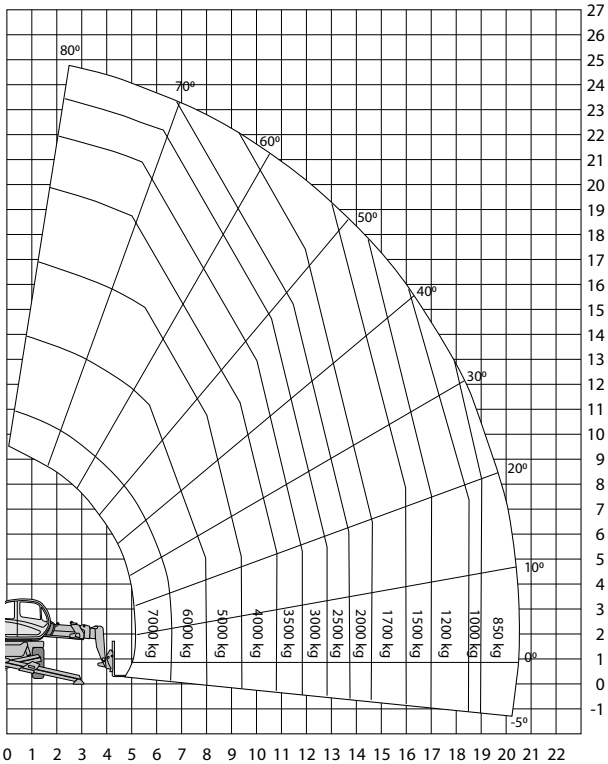

Technische specificaties

Hefhoogte	24,80 m
Max. reikwijdte	20,50 m
Max. hefvermogen	7000 kg
Doorrijhoogte	3,05 m
Lengte	7,55 m
Breedte	2,49 m
Banden	ruw terrein
Afstempelbreedte	6,25 m
Afstempellengte	6,25 m

Zwenkbereik	360º continu
Wielbasis	3,25 m
Bodemvrijheid	0,35 m
Draaicirkel	6,50 m
Max. hellingshoek	32%
Gewicht	21760 kg
Gebruik buiten	ja
Aandrijving	diesel/adblue
Max trekgewicht	9500 da N

mateco
YOUR BETTER WAY UP

MRT2540 SE

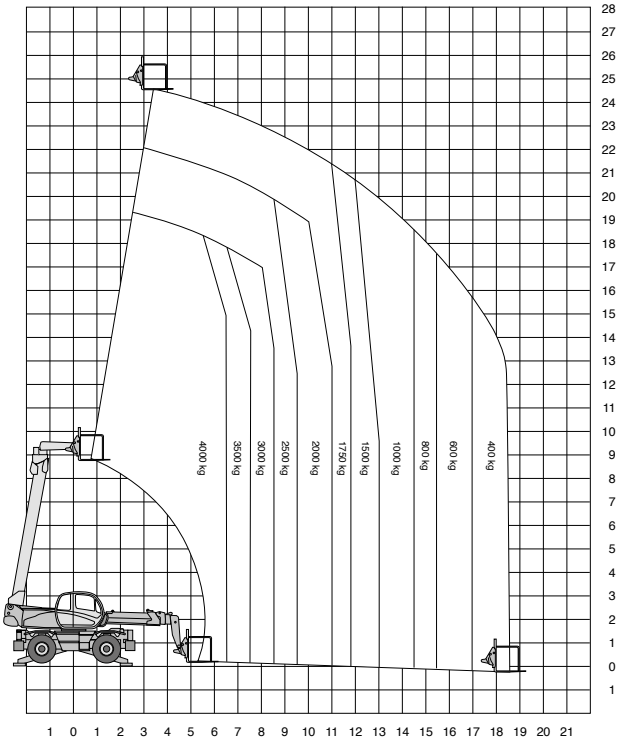

Technische specificaties

Hefhoogte	24,60 m
Max. reikwijdte	18,50 m
Max. hefvermogen	4000 kg
Doorrijhoogte	3,11 m
Lengte	7,62 m
Breedte	2,43 m
Banden	ruw terrein
Afstempelbreedte	5,10 m
Afstempellengte	5,05 m

Zwenkbereik	360º continu
Wielbasis	2,75 m
Bodemvrijheid	0,38 m
Draaicirkel	4,50 m
Max. hellingshoek	36%
Gewicht	17450 kg
Gebruik buiten	ja
Aandrijving	diesel/adblue
Max trekgewicht	8200 da N

MRT2550 SE

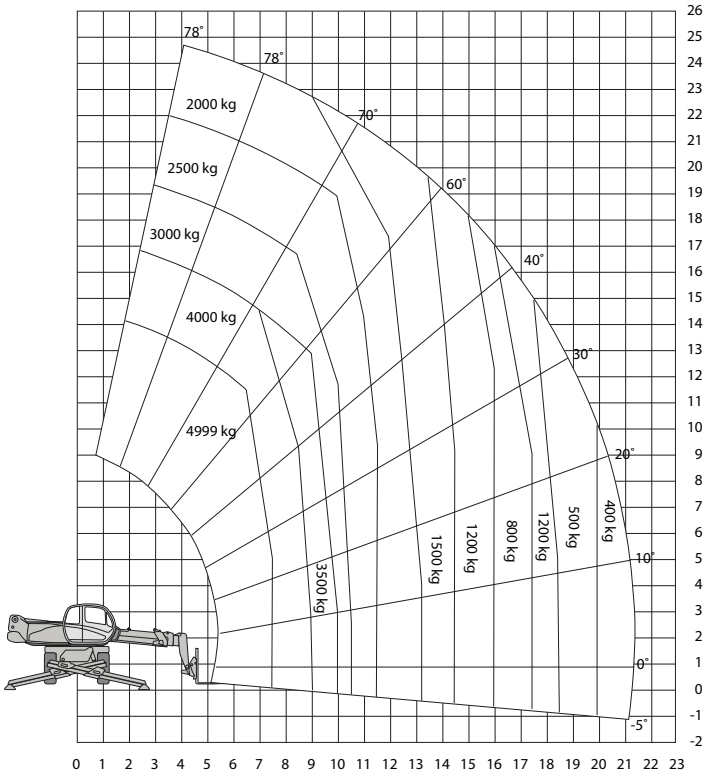

Technische specificaties

Hefhoogte	24,70 m
Max. reikwijdte	21,40 m
Max. hefvermogen	5000 kg
Doorrijhoogte	3,05 m
Lengte	7,82 m
Breedte	2,49 m
Banden	ruw terrein
Afstempelbreedte	5,55 m
Afstempellengte	5,35 m

Zwenkbereik	360º continu
Wielbasis	3,05 m
Bodemvrijheid	0,35 m
Draaicirkel	4,88 m
Max. hellingshoek	40%
Gewicht	18900 kg
Gebruik buiten	ja
Aandrijving	diesel/adblue
Max trekgewicht	8430 da N

mateco
YOUR BETTER WAY UP

MRT3050+ SE

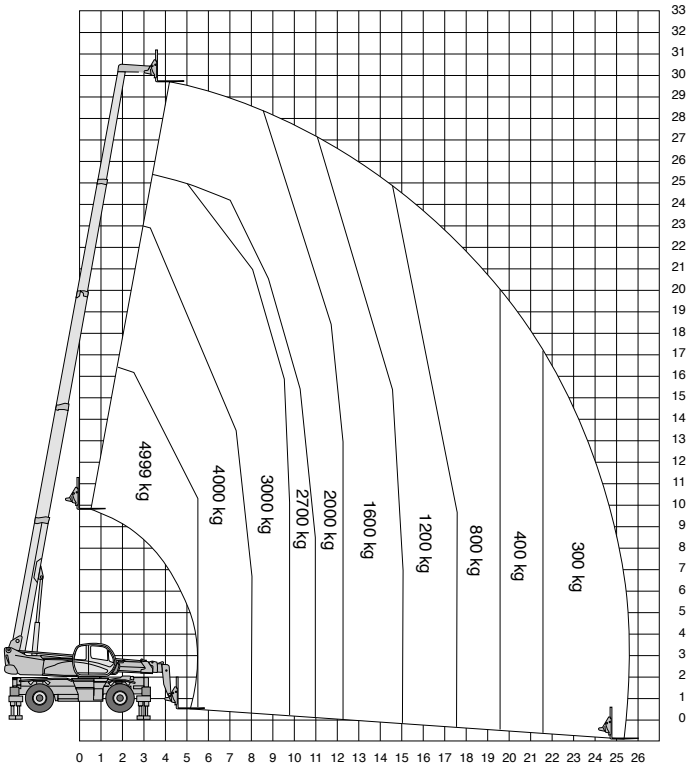

Technische specificaties

Hefhoogte	29,70 m	**Zwenkbereik**	360º continu
Max. reikwijdte	25,50 m	**Wielbasis**	3,75 m
Max. hefvermogen	5000 kg	**Bodemvrijheid**	0,48 m
Doorrijhoogte	3,26 m	**Draaicirkel**	5,56 m
Lengte	8,10 m	**Max. hellingshoek**	10%
Breedte	2,50 m	**Gewicht**	22860 kg
Banden	ruw terrein	**Gebruik buiten**	ja
Afstempelbreedte	7,10 m	**Aandrijving**	diesel/adblue
Afstempellengte	6,79 m	**Max trekgewicht**	10500 da N

MRT3255+ SE

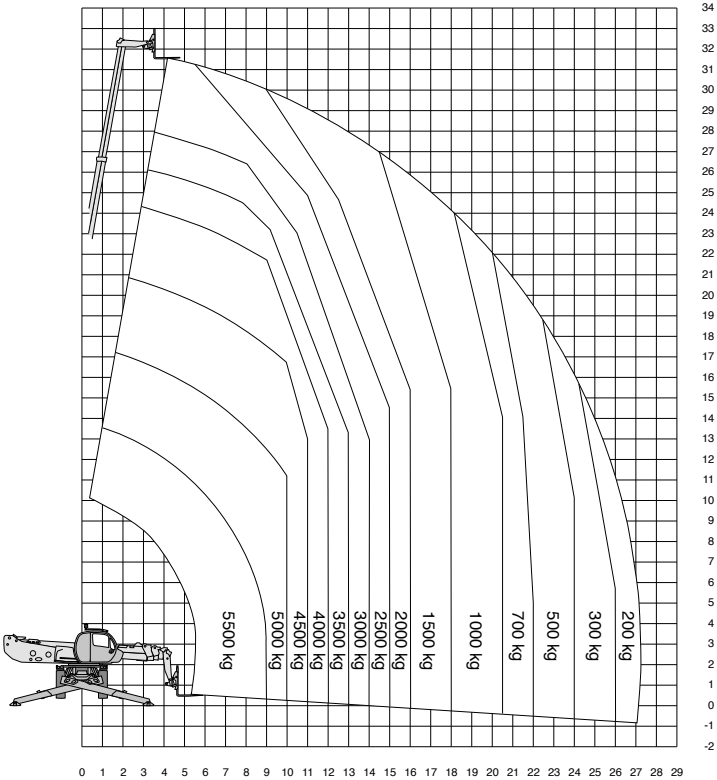

Technische specificaties

Hefhoogte	31,60 m
Max. reikwijdte	27,20 m
Max. hefvermogen	5500 kg
Doorrijhoogte	3,20 m
Lengte	8,11 m
Breedte	2,47 m
Banden	ruw terrein
Afstempelbreedte	7,10 m
Afstempellengte	6,57 m

Zwenkbereik	360º continu
Wielbasis	2,87 m
Bodemvrijheid	0,40 m
Draaicirkel	5,99 m
Max. hellingshoek	48%
Gewicht	23986 kg
Gebruik buiten	ja
Aandrijving	diesel/adblue
Max trekgewicht	10905 da N

mateco
YOUR BETTER WAY UP

MHT790 SE

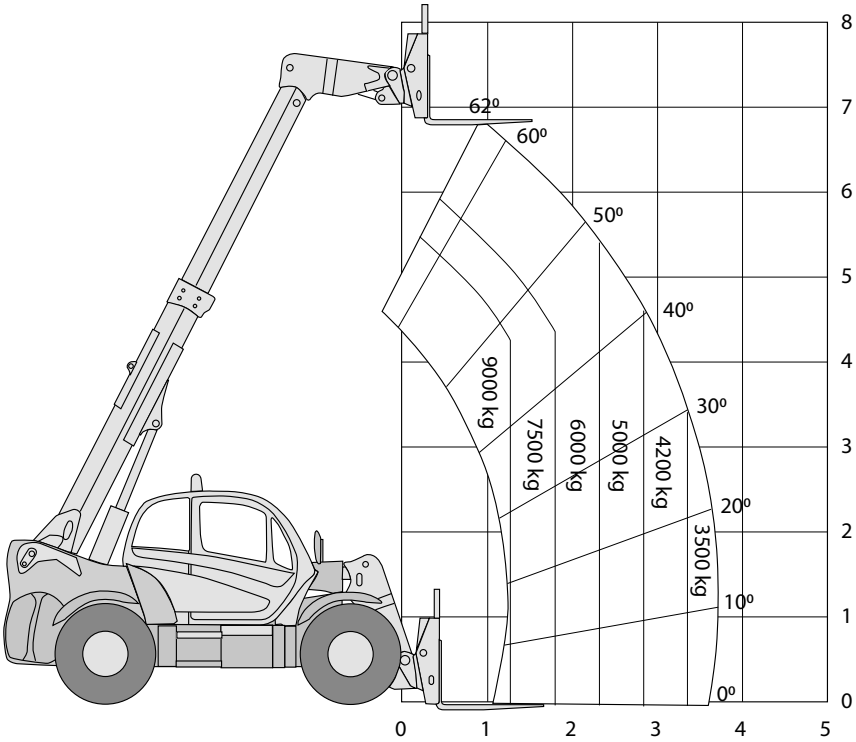

Technische specificaties

Hefhoogte	6,84 m
Max. reikwijdte	3,72 m
Max. hefvermogen	9000 kg
Doorrijhoogte	2,48 m
Lengte	5,27 m
Breedte	2,47 m
Banden	ruw terrein

Wielbasis	2,87 m
Bodemvrijheid	0,40 m
Draaicirkel	5,99 m
Max. hellingshoek	48%
Gewicht	13020 kg
Gebruik buiten	ja
Aandrijving	diesel/adblue
Max trekgewicht	10905 da N

MHT 10130 SE

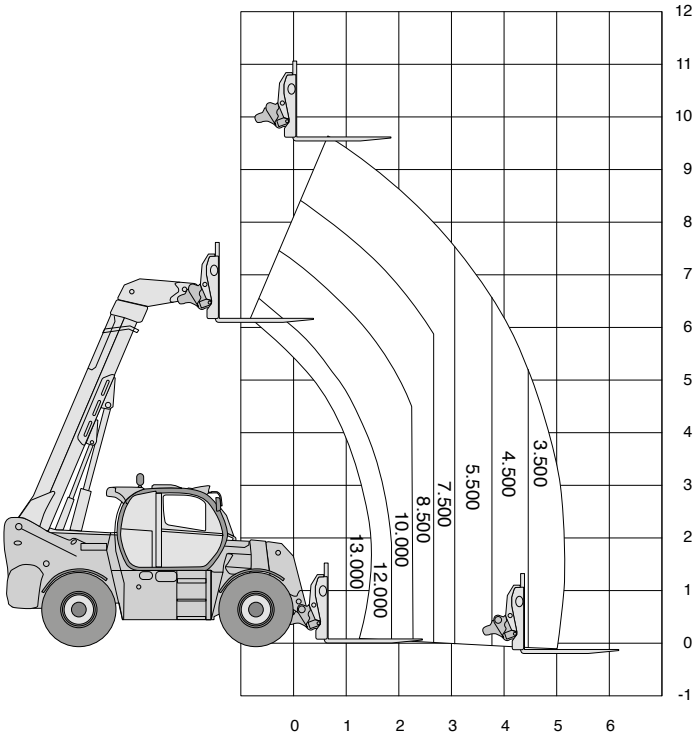

Technische specificaties

Hefhoogte	9,62 m
Max. reikwijdte	5,17 m
Max. hefvermogen	13000 kg
Doorrijhoogte	2,99 m
Lengte	6,15 m
Breedte	2,51 m
Banden	ruw terrein

Wielbasis	3,37 m
Bodemvrijheid	0,44 m
Draaicirkel	6,15 m
Max. hellingshoek	34%
Gewicht	18490 kg
Gebruik buiten	ja
Aandrijving	diesel/adblue
Max trekgewicht	10800 da N

mateco
YOUR BETTER WAY UP

MHT 10180 SE

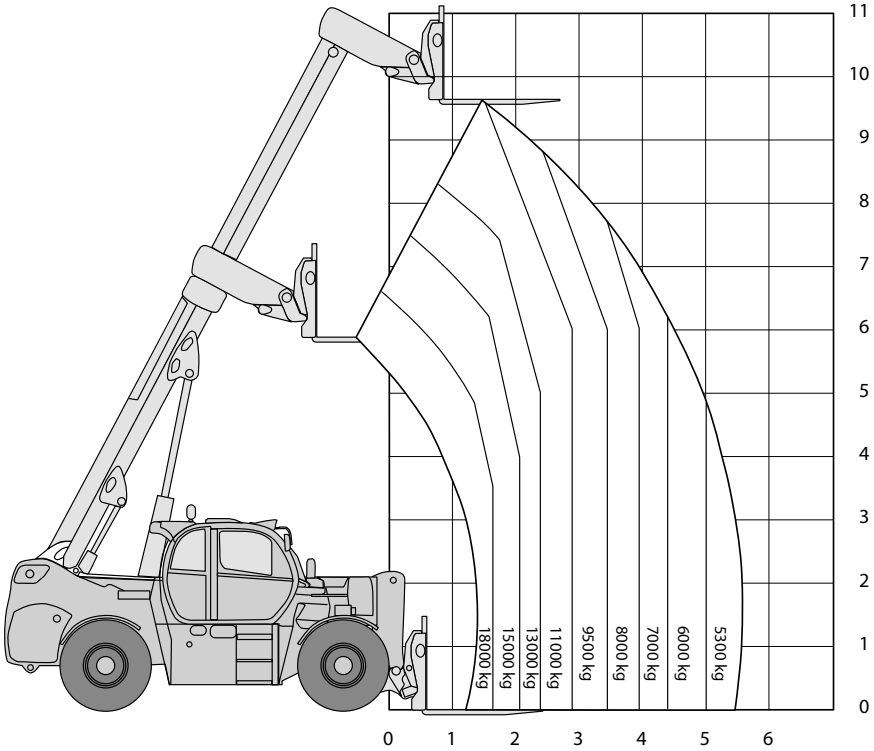

Technische specificaties

Hefhoogte	9,63 m
Max. reikwijdte	5,56 m
Max. hefvermogen	18000 kg
Doorrijhoogte	3,00 m
Lengte	6,65 m
Breedte	2,52 m
Banden	ruw terrein

Wielbasis	3,75 m
Bodemvrijheid	0,44 m
Draaicirkel	5,50 m
Max. hellingshoek	37%
Gewicht	24000 kg
Gebruik buiten	ja
Aandrijving	diesel/adblue
Max trekgewicht	15970 da N

Werkbak 4 m (365 & 1000 kg)

Technische specificaties

Werkbak 4 m (365 kg)	
Max. hefvermogen	365 kg
Platformlengte	2,25 m
Platformlengte uitgeschoven	4,00 m
Platformbreedte	1,20 m

Werkbak 4 m (1000 kg)	
Max. hefvermogen	1000 kg
Platformlengte	2,25 m
Platformlengte uitgeschoven	4,00 m
Platformbreedte	1,20 m

*Alleen i.c.m. roterende verreiker

mateco
YOUR BETTER WAY UP

Hydraulische lier (3 & 5 ton)*

Technische specificaties

Hydraulische lier 3 ton	
Max. hefvermogen	3000 kg

Hydraulische lier 5 ton	
Max. hefvermogen	5000 kg

*Alleen i.c.m. roterende verreiker

Jib P13T (alleen voor MHT10130)

Technische specificaties

Max. hefvermogen binnenhaak	13000 kg
Max. hefvermogen middenhaak	10000 kg
Max. hefvermogen buitenhaak	7500 kg

mateco
YOUR BETTER WAY UP

Kraanarmen

Technische specificaties

Kraanarm P4000	
Max. hefvermogen binnenhaak	4000 kg
Max. hefvermogen buitenhaak	1200 kg

Kraanarm P6000	
Max. hefvermogen binnenhaak	6000 kg
Max. hefvermogen buitenhaak	2000 kg

Kraanarm met lier PT2000*	
Max. hefvermogen	3000 kg

*Alleen i.c.m. roterende verreiker

Schepbak

Technische specificaties

Inhoud	1000 L
Breedte	2,45 m

mateco
YOUR BETTER WAY UP

Buggie (ruw terrein en gras)

Technische specificaties

Hefhoogte	3,70 m
Max. hefvermogen	2500 kg
Doorrijhoogte	1,99 m
Lengte	2,94 m
Breedte	1,45 m
Banden	ruw terrein/gras
Aandrijving	diesel
Gewicht	4340 kg

M30-4 (ruw terrein en gras)

Technische specificaties

Hefhoogte	5,50 m
Max. hefvermogen	3000 kg
Doorrijhoogte	3,05 m
Lengte	3,76 m
Breedte	1,90 m
Banden	ruw terrein/gras
Aandrijving	diesel
Gewicht	5720 kg

M50-4 (ruw terrein en gras)

Technische specificaties

Hefhoogte	5,50 m
Max. hefvermogen	5000 kg
Doorrijhoogte	3,05 m
Lengte	3,76 m
Breedte	1,90 m
Banden	ruw terrein/gras
Aandrijving	diesel
Gewicht	7750 kg

Leffert FM-50

Technische specificaties

Max. trekgewicht	500 kg
Aandrijving	accu
Gewicht	710 kg
Laadvermogen	350 kg
Doorrijhoogte	1,78 m
Lengte	2,85 m
Breedte	1,54 m
Max. aantal pers. buiten en binnen	2
Snelheid	30 km/u
Type trekhaak	kogel/pin
Wegverlichting	ja
Afmeting laadbak (lxbxh)	0,88 x 1,10 x 0,32 m

Leffert FM-80

Technische specificaties

Max. trekgewicht	500 kg
Aandrijving	accu
Gewicht	880 kg
Laadvermogen	350 kg
Hoogte	1,78 m
Lengte	3,76 m
Breedte	1,43 m
Max. aantal pers. buiten en binnen	4
Snelheid	30 km/u
Type trekhaak	kogel
Wegverlichting	ja
Afmeting laadbak (lxbxh)	0,88 x 1,10 x 0,32 m

Mechron 2210

Technische specificaties

Max. trekgewicht	500 kg
Aandrijving	diesel
Gewicht	740 kg
Laadvermogen	500 kg
Doorrijhoogte	1,94 m
Lengte	2,85 m
Breedte	1,54 m
Snelheid	40 km/u
Max. aantal personen buiten	2
Type trekhaak	kogel
Wegverlichting	ja
Afmeting laadbak (lxbxh)	0,98 x 1,42 x 0,29 m

Gator XUV 855D

Technische specificaties

Max. trekgewicht	500 kg
Aandrijving	diesel
Gewicht	946 kg
Laadvermogen	500 kg
Doorrijhoogte	1,90 m
Lengte	3,91 m
Breedte	1,54 m
Snelheid	45 km/u
Max. aantal personen buiten	4
Type trekhaak	kogel
Afmeting laadbak (lxbxh)	1,14 x 1,32 x 0,30 m,

Aanhanger voor gators

Technische specificaties

Gewicht	135 kg
Laadvermogen	600 kg
Afmeting laadbak (lxbxh)	1,80 x 1,15 x 0,35 m

mateco
YOUR BETTER WAY UP

Aluminium klimmaterialen
Hydraulische lichtmast

Aluminium rolsteigers

Technische specificaties

Werkhoogte (m)	Vloerhoogte (m)
4,00	2,20
6,00	4,20
8,00	6,20
10,00	8,20
12,00	10,20
14,00	12,20
16,00	14,20
18,00	16,20
20,00	18,20

Type
Kamersteiger
Ladders
Diverse trappen

Kanaalliften

Technische specificaties

Type	Hefvermogen (kg)	Hefhoogte (m)	Stempels
Handmatig L752	300	7,50	ja
Handmatig L776	350	4,76	nee
Handmatig LMX500	500	4,80	ja
Handmatig XL400	650	4,00	ja
Elektrisch 7,52/LM575	350	5,75	ja

CUBE + super

Technische specificaties

Werkhoogte	8,50 m
Aandrijving	diesel
Gewicht	1.084 kg
Gebruik binnen	nee
Gebruik buiten	ja

mateco
YOUR BETTER WAY UP

Snelle levering en service vanuit elke vestiging

Vestigingen

VESTIGINGEN

Duitsland	60
Polen	11
Roemenië	11
België	6
Nederland	7
Spanje	15
Tsjechië	7
Slowakije	1
Hongarije	3
Bulgarije	3
Luxemburg	1
Moldavië	1
Mexico	3
Maleisië	1
Panama	1
Chili	1

EUROPE
NETHERLANDS
POLAND
BELGIUM
CZECH REPUBLIC
LUXEMBOURG
SLOVAKIA
GERMANY
MOLDOVA
HUNGARY
SWITZERLAND
ROMANIA
BULGARIA
SPAIN

Verhuurvoorwaarden

Artikel 1: Toepasselijkheid
1. Deze voorwaarden zijn van toepassing op alle tussen Verhuurder en Huurder te sluiten huurovereenkomsten.
2. Deze voorwaarden mogen uitsluitend worden gebruikt door leden van de Koninklijke Metaalunie branchegroep
FEDECOM.
3. Verhuurder is het lid van FEDECOM dat deze voorwaarden gebruikt. De wederpartij wordt aangeduid als Huurder.
Artikel 2: Aanbiedingen
Alle aanbiedingen zijn vrijblijvend.
Artikel 3: Huur en huurprijs
1. De huurovereenkomst wordt aangegaan voor de duur en tegen de huurprijs zoals in de huurovereenkomst is vermeld.
2. Tenzij in de tussen partijen gesloten huurovereenkomst een andere meerprijsregeling is opgenomen, kan wijziging van het in de huurovereenkomst opgenomen maximum aantal draaiuren aanleiding geven tot een tussentijdse herziening van de huurprijs.
3. De meer-uren, bepaald op basis van de registratie van de op het Gehuurde aanwezige urenteller, worden, tenzij eenandere meerprijsregeling is overeengekomen, tegen de in de overeenkomst gemelde meerprijs berekend en komen metterugwerkende kracht vanaf de datum van de wijziging ten laste van Huurder.
4. Als de verhuur langer duurt dan één jaar, vindt jaarlijks een aanpassing plaats van de huurprijs op basis van de wijziging van het maandprijsindexcijfer volgens de consumentenprijsindex (CPI) alle huishoudens (2006=100), gepubliceerd door het Centraal Bureau voor de Statistiek. De gewijzigde huurprijs wordt berekend volgens de formule: de gewijzigde huurprijs is gelijk aan de huurprijs op de ingangsdatum van de (eerste) huurperiode vermenigvuldigd met het indexcijfer van de kalendermaand die ligt vier kalendermaanden voor de kalendermaand waarin de huurprijs wordt aangepast, gedeeld door het indexcijfer van de kalendermaand die ligt vier kalendermaanden voor de kalendermaand waarin de eerste huurperiode is ingegaan.
Artikel 4: Betaling
1. Wanneer de huurperiode langer is dan één maand wordt maandelijks gefactureerd. De maandelijks door Huurder verschuldigde bedragen dienen steeds voor de eerste van de maand te zijn bijgeschreven op de door Verhuurder daartoe aangewezen bankrekening. Bij een kortere huurperiode dient betaling te geschieden bij het ter beschikking stellen van het Gehuurde aan Huurder.
2. De in de overeenkomst genoemde borgsom dient bij het aangaan van de huurovereenkomst te worden betaald. De borgsom zal bij het einde van de overeengekomen huurperiode aan Huurder worden terugbetaald, mits het Gehuurde, behoudens achteruitgang door normale slijtage, in de staat waarin het aan Huurder ter beschikking is gesteld aan Verhuurder is overgedragen.
3. Ongeacht de overeengekomen betalingscondities is Huurder verplicht op verzoek van Verhuurder naar diens oordeel voldoende zekerheid voor betaling te verstrekken. Als Huurder hier niet binnen de gestelde termijn aan voldoet, raakt hij direct in verzuim. Verhuurder heeft in dat geval het recht de overeenkomst te ontbinden en zijn schade op Huurder te verhalen.
4. Het recht van Huurder om zijn vorderingen op Verhuurder te verrekenen is uitgesloten, tenzij er sprake is van faillissement van Verhuurder.
5. De volledige vordering tot betaling is onmiddellijk opeisbaar als:
a. een betalingstermijn is overschreden;
b. faillissement of surseance van betaling van Huurder is aangevraagd;
c. beslag op zaken of vorderingen van Huurder wordt gelegd;
d. de vennootschap van Huurder wordt ontbonden of geliquideerd;
e. Huurder (natuurlijke persoon) wordt toegelaten tot een wettelijke schuldsaneringsregeling;
f. Huurder (natuurlijke persoon) onder curatele wordt gesteld of overlijdt.
6. Wanneer betaling niet heeft plaatsgevonden binnen de overeengekomen betalingstermijn, is Huurder direct rente aan Verhuurder verschuldigd. De rente bedraagt 12% per jaar, maar is gelijk aan de wettelijke rente als deze hoger is. Bij de renteberekening wordt een gedeelte van een maand gezien als een volle maand.
Artikel 5: Aflevering
1. Het Gehuurde wordt aan Huurder afgeleverd op de in de huurovereenkomst aangegeven locatie. De kosten van aan- en afvoer zijn voor rekening van Huurder. Vanaf het moment van aflevering is het Gehuurde en het gebruik van het Gehuurde voor rekening en risico van Huurder.
2. Huurder is verantwoordelijk voor de eventuele montage en demontage van het Gehuurde.
3. Op het moment van aflevering zal er door Verhuurder of een door hem aan te wijzen derde een verslag worden opgemaakt betreffende de toestand van het Gehuurde. Dit verslag zal bij eventuele geschillen als bewijs dienen van de staat waarin het Gehuurde zich bevond bij aflevering van het Gehuurde door Verhuurder aan Huurder.
4. Niet tijdige beschikbaarheid van het gehuurde geeft Huurder in geen geval recht op schadevergoeding.
Artikel 6: Eigendom
1. Alles wat door of vanwege Huurder op het Gehuurde wordt gemonteerd of aangebracht en daardoor een bestanddeel wordt van het Gehuurde, wordt eigendom van de eigenaar van het gehuurde.
2. Verhuurder is tevens aan te merken als fiscaal eigenaar van het Gehuurde. Huurder zal zich met betrekking tot het Gehuurde niet als eigenaar presenteren, en zal zich onthouden van het maken van aanspraak op Nederlandse fiscale investeringsfaciliteiten.
3. Het Gehuurde kan door Huurder niet worden vervreemd, verpand of anderszins worden bezwaard. Partijen beogen hiermee goederenrechtelijke werking. Verder is Huurder niet bevoegd om het Gehuurde aan derden onder te verhuren of (mede) in gebruik te geven, tenzij Verhuurder hiervoor schriftelijk toestemming heeft gegeven.
4. Huurder is verplicht de faillissementscurator, de bewindsvoerder, de beslag leggende deurwaarder, de retentor of ieder ander die afgifte van het Gehuurde of een gedeelte hiervan vordert terstond mededeling te doen van het bestaan van het eigendomsrecht van Verhuurder en binnen 24 uur Verhuurder hierover in te lichten. In afwachting van instructies van Verhuurder dient Huurder op zijn kosten passende maatregelen te nemen ter bescherming van het Gehuurde en de belangen van Verhuurder. De kosten van door Verhuurder in dit geval te nemen maatregelen zijn voor rekening van Huurder.
5. Verhuurder is gerechtigd op het Gehuurde een merkteken aan te brengen, waaruit op voor derden kenbare wijze heteigendomsrecht van Verhuurder blijkt. Het is Huurder niet toegestaan dit merkteken te verwijderen tijdens de duur van de huurovereenkomst.
Artikel 7: Gebruik
1. Het Gehuurde wordt bij levering geacht te beantwoorden aan de keuze van en het beoogde gebruik door Huurder, in een deugdelijke staat te verkeren en met alle benodigde toebehoren en materialen te zijn afgeleverd.
2. Huurder zal als een goed Huurder voor het Gehuurde zorg dragen, het doelmatig beveiligen en slechts gebruiken overeenkomstig de bestemming, één en ander met inachtneming van de bedienings- en behandelingsvoorschriften.
3. Huurder verplicht zich het Gehuurde uitsluitend te laten gebruiken door personen van minimaal 18 jaar oud die over de vereiste deskundigheid voor het besturen van het Gehuurde beschikken. Deze personen dienen te voldoen aan alle door de wet aan het gebruik te stellen eisen. Tevens dienen zij aantoonbare ervaring te bezitten; zij dienen bijvoorbeeld te beschikken over voor het gebruik benodigde certificaten.
4. Huurder zal het Gehuurde niet gebruiken buiten de locatie zoals genoemd in de huurovereenkomst.
5. Het is Huurder, behoudens voorafgaande schriftelijke toestemming van Verhuurder, niet toegestaan met het Gehuurde op de openbare weg - in de zin van de Wegenwet - te rijden.
6. Huurder is verplicht het Gehuurde buiten de tijden van gebruik op een droge, voor vandalen afgesloten plaats te bewaren. De sleutels dienen alsdan uit het contact te worden verwijderd. Overtreding van dit artikel resulteert in een direct opeisbare boete van € 2500,00 per dag dat de overtreding voortduurt. Dit onverminderd het recht op volledige schadevergoeding.
7. Huurder is verplicht Verhuurder onverwijld schriftelijk op de hoogte te brengen indien hij enig defect of schade aan het Gehuurde constateert. Huurder is volledig aansprakelijk voor alle schade die Verhuurder lijdt als gevolg van nalatigheid van Huurder van de meldingsplicht.
8. Als Huurder geen gebruik kan maken van het Gehuurde, komt dit voor zijn rekening en heeft dit geen invloed op zijn betalingsverplichting(en) behalve als naar het oordeel van Verhuurder de verhindering van onredelijk lange duur is, of het gevolg is van omstandigheden waarvan aan Verhuurder een verwijt kan worden gemaakt.
Artikel 8: Inspectie en Onderhoud
1. Huurder verplicht zich op verzoek van Verhuurder het Gehuurde kosteloos voor inspectie ter beschikking te stellen. Huurder geeft Verhuurder op voorhand toestemming de gebouwen en terreinen van Huurder te betreden ter inspectie of terugname van het Gehuurde.
2. Huurder:
a. zal het Gehuurde voor eigen rekening van brandstof voorzien, eventuele accu's opladen en zorgen voor de regelmatige reiniging van het Gehuurde;
b. inspecteert volgens de voorschriften dagelijks het Gehuurde en controleert voor zover van toepassing:
- de niveaus van smeerolie, hydraulische olie, koel-, anti-vries-en remvloeistof, alle overige smeermiddelen en vloeistoffen in de daarvoor in aanmerking komende reservoirs en compartimenten. Voorzover nodig vult Huurder deze reservoirs bij;
- de bandenspanning en de conditie van de banden. Voorzover nodig brengt Huurder de banden weer op de voorgeschreven spanning;
- de werking van de bedrijfsurenteller;
- de conditie van de waarschuwings- en signaleringssystemen, leidingen, slangen, koelsystemen, lucht- en vloeistofsystemen, e.d.;
- de algemene en veilige werking van het Gehuurde en de eventueel aan het Gehuurde gekoppelde of bijbehorende apparatuur.
c. rapporteert afwijkingen per omgaande schriftelijk aan Verhuurder.
d. inspecteert voorts wekelijks het waterniveau van de tractiebatterij en zal deze zo nodig, na het laden, bijvullen met gedestilleerd water.
3. Tenzij anders overeengekomen, komen de kosten voor het herstel of de vervanging van lekke of versleten banden voor rekening van Huurder. Verhuurder zal voor herstel of vervanging zorgdragen.
4. Huurder stelt het Gehuurde kosteloos in gereinigde staat en ononderbroken in een daarvoor geschikte ruimte ter beschikking voor het door Verhuurder uit te voeren regelmatige onderhoud of het eventueel verhelpen van storingen aan het gehuurde.
5. Eventuele reparaties door huurder of derden mogen alleen worden uitgevoerd na uitdrukkelijk voorafgaande toestemming van Verhuurder. Indien Verhuurder geen toestemming heeft gegeven, komen de kosten van reparatie voor rekening van Huurder, onverminderd het recht van Verhuurder om in geval er sprake is van schade volledige schadevergoeding te vorderen.
6. Het onderhoud van het Gehuurde, behoudens het genoemde in lid 2 van dit artikel, komt voor rekening van Verhuurder.
7. Het in het vorige lid van dit artikel genoemde onderhoud, het verhelpen van eventuele storingen of het uitvoeren van reparaties zullen door Verhuurder worden uitgevoerd op werkdagen (ma-vrij) en tijdens normale werktijden (07.30-17.00 uur). Vinden de genoemde werkzaamheden plaats op andere dan de genoemde dagen en tijden, komen de extra kosten die daar mee gemoeid zijn, zoals de kosten van overuren, weekend en feestdagen toeslagen etc., voor rekening van Huurder. Verhuurder zal terzake deze extra kosten een aparte factuur opmaken, die door Huurder, behalve als daar expliciet andere afspraken over zijn gemaakt, tegelijkertijd met de eerstkomende huurtermijn moet worden betaald, of, als dat korter is, binnen 30 dagen na factuurdatum.

Artikel 9: Onuitvoerbaarheid van de huurovereenkomst
1. Verhuurder heeft het recht de nakoming van zijn verplichtingen op te schorten, als hij door omstandigheden die bij het sluiten van de overeenkomst niet te verwachten waren en die buiten zijn invloedssfeer liggen, tijdelijk verhinderd is zijn verplichtingen na te komen.
2. Onder omstandigheden die niet door Verhuurder te verwachten waren en die buiten zijn invloedssfeer liggen, worden onder andere verstaan de omstandigheid dat leveranciers van Verhuurder niet of niet tijdig voldoen aan hun verplichtingen, het weer, aardbevingen, brand, verlies of diefstal van de te verhuren zaken, wegblokkades, stakingen of werkonderbrekingen en import- of handelsbeperkingen.
3. Verhuurder is niet meer bevoegd tot opschorting als de tijdelijke onmogelijkheid tot nakoming meer dan zes maanden heeft geduurd. De overeenkomst kan pas na afloop van deze termijn en wel uitsluitend voor dat deel van de verplichtingen dat nog niet is nagekomen, worden ontbonden. Partijen hebben in dat geval geen recht op vergoeding van de als gevolg van de ontbinding geleden of te lijden schade.
Artikel 10: Verzekering van het Gehuurde
1. De Wettelijke Aansprakelijkheidsverzekering Motorrijtuigen (WAM) van het Gehuurde wordt door Verhuurder verzorgd. 2. Huurder is buiten de in lid 1 van dit artikel genoemde verzekering gehouden het Gehuurde afdoende te verzekeren tegen de risico's die met het gebruik van het Gehuurde samenhangen, tenzij:
- Verhuurder en Huurder schriftelijk zijn overeengekomen dat Verhuurder zelf een casco, werkmaterieel of andere voor het Gehuurde en de daarmee uitgevoerde werkzaamheden passende verzekering gaat afsluiten of al heeft afgesloten.
3. Als er sprake is van opzet of grove schuld van de zijde van Huurder, zal Verhuurder de op grond van zijn wettelijke verzekeringsplicht geleden schade op Huurder kunnen verhalen. 4. In alle gevallen waarin Verhuurder aanspraak moet maken op een door hem afgesloten verzekering, is Huurder gehouden
het op grond van de polisvoorwaarden geldende eigen risico aan Verhuurder te voldoen.
Artikel 11: Aansprakelijkheid Huurder
1. Huurder is jegens Verhuurder aansprakelijk voor alle schade aan het Gehuurde waaronder begrepen schade door vermissing, verduistering, diefstal, vervreemding en totaal verloren gaan, voor zover deze schade niet wordt vergoed door de eventueel door Verhuurder afgesloten verzekering.
2. Verhuurder zal in geval van schade voor herstel of vervanging van het Gehuurde zorgdragen, waarbij de kosten voor rekening van Huurder komen.
3. Huurder is aansprakelijk voor alle schade, hoe ook genaamd en hoe ook veroorzaakt door het (gebruik van het) Gehuurde toegebracht of ontstaan.
4. Huurder vrijwaart Verhuurder volledig tegen aanspraken van derden tot schadevergoeding verband houdende met (het gebruik van) het Gehuurde.
5. In geval van schade ontstaan aan of veroorzaakt met of door het Gehuurde dient Huurder Verhuurder hiervan onverwijld schriftelijk in kennis te stellen. Huurder is volledig aansprakelijk voor alle schade die Verhuurder lijdt als gevolg van nalatigheid in de meldingsplicht van Huurder.
6. Huurder is verplicht alle mogelijke maatregelen te treffen, waardoor schade aan of door het Gehuurde kan worden voorkomen of beperkt.
Artikel 12: Aansprakelijkheid Verhuurder
1. In geval van een toerekenbare tekortkoming is Verhuurder gehouden zijn contractuele verplichtingen alsnog na te komen. De verplichting tot schadevergoeding van Verhuurder – op grond van welke wettelijke grondslag ook - is beperkt tot die schade waartegen Verhuurder uit hoofde van een door of ten behoeve van hem gesloten verzekering verzekerd is, maar
is nooit hoger dan het bedrag dat in het betreffende geval door deze verzekering wordt uitbetaald.
2. Als Verhuurder om welke reden dan ook geen beroep toekomt op de beperking van lid 1 van dit artikel, is de verplichting tot schadevergoeding beperkt tot het bedrag dat door Verhuurder voor de onderhavige overeenkomst (exclusief btw) in rekening is gebracht.
3. Niet voor vergoeding in aanmerking komt:
a. Gevolgschade, waaronder bijvoorbeeld stagnatieschade, productieverlies en gederfde winst;
b. Schade aan of door lading of last;
c. Schade veroorzaakt door opzet of bewuste roekeloosheid van hulppersonen of niet leidinggevende ondergeschikten van Verhuurder;
d. Opzichtschade.
Huurder kan zich, indien mogelijk en gewenst, tegen deze schade verzekeren.
Artikel 13: Beëindiging overeenkomst
1. Een overeenkomst die is aangegaan voor bepaalde tijd eindigt van rechtswege zodra de bepaalde tijd is verstreken. Een overeenkomst voor bepaalde tijd kan niet tussentijds worden opgezegd.
2. Als de overeengekomen huurperiode verstrijkt zonder dat de huurovereenkomst feitelijk is beëindigd in de vorm van teruggave van het Gehuurde, wordt de overeenkomst stilzwijgend voor onbepaalde tijd en onder dezelfde voorwaarden voortgezet.
3. Indien de overeenkomst voor onbepaalde tijd is aangegaan of verlengd, kan deze worden beëindigd door opzegging. Opzegging van de overeenkomst dient in dat geval te geschieden door middel van een aangetekend schrijven en met inachtneming van de hieronder genoemde opzegtermijnen:
a) Opzegging gedurende het eerste half jaar van de overeenkomst, gerekend vanaf de aanvang van de huur dan wel de datum waarop de huurovereenkomst voor onbepaalde tijd is verlengd: één week opzegtermijn;
b) Opzegging gedurende het tweede half jaar van de overeenkomst: twee weken opzegtermijn;
c) Opzegging bij één jaar of later: één maand opzegtermijn.
Artikel 14: Ontbinding
1. Verhuurder heeft het recht de huurovereenkomst, zonder ingebrekestelling en zonder rechterlijke tussenkomst, door middel van een schriftelijke buitengerechtelijke verklaring te ontbinden in onder meer de volgende gevallen:
a. indien Huurder een huurtermijn of een ander, ingevolge van de huurovereenkomst verschuldigd bedrag niet tijdig op de vervaldag aan Verhuurder betaalt, ongeacht of Huurder al dan niet in gebreke is gesteld;
b. Huurder een verplichting uit de huurovereenkomst niet geheel, niet tijdig of niet behoorlijk nakomt of een met de huurovereenkomst strijdige handeling verricht;
c. indien Huurder, zijnde een natuurlijk persoon, komt te overlijden, onder curatele wordt gesteld of anderszins het vrije beheer over zijn vermogen verliest;
d. als Huurder (voorlopige) surseance van betaling aanvraagt, zijn eigen faillissement aanvraagt of zijn faillissement door een ander is aangevraagd, hij in staat van faillissement is verklaard, hij een aanvraag Wet schuldsanering natuurlijke personen (Wsnp) doet of de Wsnp op hem van toepassing is verklaard;
e. als Huurder, zijnde een rechtspersoon of onderneming, besluit tot liquidatie van de rechtspersoon of onderneming, de onderneming geheel of gedeeltelijk staakt of verplaatst naar een andere locatie dan waar Huurder blijkens de huurovereenkomst bij ondertekening daarvan is gevestigd dan wel Huurder een besluit tot zodanige staking of verplaatsing neemt;
f. indien de verzekering van het Gehuurde door verzekeraars wordt opgezegd of de verzekeringspolis wordt geroyeerd of een bestaande verzekering niet wordt verlengd en bij andere verzekeringsmaatschappijen geen, naar het oordeel van Verhuurder, voldoende dekking kan worden verkregen;
g. bij verlies (diefstal en verduistering daaronder mede begrepen) van het Gehuurde of gehele vernietiging van het
Gehuurde.
2. In de gevallen van lid 1 van dit artikel is Huurder Verhuurder direct en ineens een schadevergoeding verschuldigd die gelijk is aan alle nog te verschijnen termijnen alsmede alle verschenen maar nog niet betaalde termijnen inclusief vertragingsrente, als bedoeld in artikel 4.6.
3. Is de huurovereenkomst voor onbepaalde tijd, dan is Huurder in de gevallen van lid 1 van dit artikel direct en ineens een schadevergoeding verschuldigd die gelijk is aan alle nog te verschijnen termijnen tot aan de aanvangsdatum van de huur van het Gehuurde door een opvolgend huurder, mits Verhuurder zich in redelijkheid voldoende inspant om zo spoedig mogelijk een opvolgend huurder te vinden, alsmede alle verschenen maar nog niet betaalde termijnen inclusief vertragingsrente als bedoeld in artikel 4.6.
4. Bij ontbinding van de huurovereenkomst verliest Huurder onmiddellijk het recht tot gebruik van het Gehuurde en vindt het bepaalde in artikel 16 voor zover mogelijk overeenkomstige toepassing.
5. Het bepaalde in dit artikel doet niet af aan het recht van Verhuurder om in of buiten rechte op grond van de betreffende artikelen van het Burgerlijk Wetboek geheel of gedeeltelijk nakoming dan wel (partiële) ontbinding van de huurovereenkomst en aanvullende schadevergoeding te vorderen.
Artikel 15: Retournering van het Gehuurde
1. Bij het einde van de huur is Huurder verplicht het Gehuurde in goede en oorspronkelijke staat (behoudens normale slijtage) aan Verhuurder te retourneren op een door Verhuurder aan te wijzen plaats en wijze.
2. Alle kosten die verband houden met de retournering aan Verhuurder, daaronder begrepen de kosten van vervoer naar een door Verhuurder opgegeven bestemming en de kosten van (transport)verzekering zijn voor rekening van Huurder.
3. Indien naar het oordeel van Verhuurder het Gehuurde bij het afhalen niet schoon is, is Verhuurder gerechtigd het Gehuurde voor rekening van Huurder te (laten) reinigen, mits Verhuurder aan Huurder binnen twee werkdagen na in ontvangst name van het Gehuurde heeft meegedeeld dat het Gehuurde niet schoon was en op kosten van Huurder zal worden gereinigd.
4. Zolang het Gehuurde niet ten genoegen van Verhuurder aan deze is geretourneerd, is Huurder gehouden, naast de op hem rustende betalingsverplichtingen, alle overige verplichtingen uit hoofde van de huurovereenkomst onverkort na te komen.
5. Alle kosten, die Verhuurder na retournering van het Gehuurde moet maken doordat Huurder enige verplichting uit hoofde van de huurovereenkomst niet is nagekomen, daaronder mede begrepen herstel- of onderhoudsverplichtingen, komen voor rekening van Huurder.
6. Op het moment van retournering zal er door Verhuurder of een door hem aan te wijzen derde een verslag worden opgemaakt betreffende de toestand van het Gehuurde. Dit verslag zal bij eventuele geschillen als bewijs dienen van de staat waarin het Gehuurde zich bevond bij retournering van het Gehuurde door Huurder aan Verhuurder. Elke schade die normale slijtage te boven gaat, zal door Huurder gedragen worden.
Artikel 16: Faillissement of surseance van betaling Huurder
Deze overeenkomst eindigt in het geval van faillissement of surseance van betaling van Huurder. In dat geval treedt de curator of bewindvoerder in de plaats van Huurder. Alle nog verschuldigde huurtermijnen zijn dan terstond opeisbaar. De curator of bewindvoerder is gehouden het Gehuurde klaar te zetten om opgehaald te worden door Verhuurder. Indien Verhuurder daarmee instemt heeft de curator of bewindvoerder ook de mogelijkheid te kiezen voor voortzetting van deze overeenkomst. In dat geval is curator gehouden alle nog verschuldigde huurtermijnen voorafgaand aan de resterende huurperiode te voldoen.
Artikel 17: Overdragen rechten en plichten (in geval van sublease)
1. Verhuurder heeft het recht haar rechten en plichten uit de overeenkomst, alsmede het eigendom van het Gehuurde, over te dragen aan een derde.
2. Huurder verklaart zich nu voor alsdan met een dergelijke overdracht akkoord.
3. Het kan voorkomen dat Verhuurder beschikt over het Gehuurde door middel van een met een financier afgesloten financieringsovereenkomst. Voor het geval Verhuurder in de nakoming van de financieringsovereenkomst tekort schiet, zijn Verhuurder en de financier reeds nu overeengekomen dat Verhuurder alle rechten die Verhuurder op grond van deze verhuurovereenkomst jegens Huurder toekomen bij voorbaat aan de financier overdraagt. Huurder verklaart zich hier door ondertekening van de overeenkomst mee akkoord en verklaart tevens op eerste aanzegging van de financier alle medewerking aan de financier te verlenen.
Artikel 18: Toepasselijk recht en bevoegde rechter
1. Het Nederlandse recht is van toepassing.
2. De Nederlandse burgerlijke rechter die bevoegd is in de vestigingsplaats van Verhuurder neemt kennis van geschillen. Verhuurder mag van deze bevoegdheidsregel afwijken en de wettelijke bevoegdheidsregels hanteren

De technische gegevens in deze brochure (afmetingen, gewicht, capaciteit) zijn indicatief. Contacteer ons gerust voor meer informatie over de machines in onze vloot. mateco is niet aansprakelijk voor eventuele schade die het gevolg is van drukfouten, afwijkingen in technische specificaties en afbeeldingen of tussentijdse wijzigingen.

mateco

YOUR BETTER WAY UP

Veilig werken met hoogwerkers, verreikers en/of vorkheftrucks?
Volg onze ééndaagse IPAF, BMWT en TÜV cursussen.
Voor meer info mail naar: opleidingen@mateco.nl

mateco Rotterdam (HQ)
Pittsburghstraat 1
3047 BL Rotterdam
T +31 (0) 10 208 15 00
rotterdam@mateco.nl

mateco Zwolle
Eiffelstraat 11
8013 RT Zwolle
T +31 (0) 38 465 37 77
zwolle@mateco.nl

mateco Goes
Scottweg 12
4462 GS Goes
T +31 (0) 113 224 722
goes@mateco.nl

mateco Utrecht
Pakketboot 7
3991 CH Houten
T +31 (0)30 202 90 00
utrecht@mateco.nl

mateco Amsterdam
Vlothavenweg 8
1013 BJ Amsterdam
T +31 (0) 20 584 03 30
amsterdam@mateco.nl

mateco Veghel
Doornhoek 3724
5465 TA Veghel
T +31 (0) 413 384 200
veghel@mateco.nl

mateco Sittard
Nusterweg 74
6136 KV Sittard
T +31 (0) 46 452 12 12
sittard@mateco.nl

Rental guide 21219